Statistiques fiscales des particuliers

ANNÉE D'IMPOSITION

2002

Québec

Cette publication a été réalisée par le
ministère des Finances
et le ministère du Revenu.

Dépôt légal - avril 2005
Bibliothèque nationale du Québec
Bibliothèque nationale du Canada
ISBN 2-550-44213-X
ISSN 1206-1964
© Gouvernement du Québec, 2005

Tous droits réservés pour tous pays.
La reproduction par quelque procédé que ce soit
et la traduction même partielles, sont interdites
sans líautorisation du ministère des Finances.

Avant-propos

Ce document présente les statistiques fiscales en matière d'impôt sur le revenu des particuliers pour l'année d'imposition 2002. L'information qui y est présentée provient de l'ensemble des déclarations de revenus des contribuables.

La publication est divisée en deux parties. La partie I présente un sommaire des résultats des statistiques fiscales alors que la partie II présente les statistiques détaillées tirées des déclarations de revenus des particuliers. Enfin, on retrouve en annexe de l'information additionnelle sur les définitions des termes utilisés, les principales modifications apportées au régime fiscal en 2002, ainsi qu'un fac-similé des déclarations de revenus des régimes d'imposition général et simplifié, et leurs principales annexes.

Pour renseignements :

Gouvernement du Québec
Ministère des Finances
Direction générale des politiques aux particuliers
12, rue Saint-Louis, RC.14
Québec (Québec) G1R 5L3
Tél. : (418) 691-2228
Téléc. : (418) 644-8212

Site Internet : **http://www.finances.gouv.qc.ca/**

Table des matières

AVANT-PROPOS ..... **I**

TABLE DES MATIÈRES ..... **III**

I. SOMMAIRE DES STATISTIQUES FISCALES DES PARTICULIERS EN 2002 ..... **1**

1. L'IMPÔT SUR LE REVENU DES PARTICULIERS **1**

1.1 Les contribuables *2*
1.2 Les principales composantes de la déclaration de revenus *3*
1.2.1 Les revenus 4
1.2.2 Impôt à payer 5
1.2.3 Crédits d'impôt remboursables 5

2. PROFIL DES CONTRIBUABLES **7**

2.1 Nombre de déclarations *7*
2.2 Revenu imposable des contribuables *12*
2.2.1 Revenu total 12
2.2.2 Déductions 15
2.3 Impôt à payer *18*
2.3.1 Montants servant au calcul des crédits d'impôt non remboursables 18
2.3.2 Impôt à payer 21
2.4 Revenu total et impôt à payer par quintile *23*
2.5 Crédits d'impôt remboursables *24*
2.6 Nombre d'enfants à charge *25*

3. VARIATION PAR RAPPORT À 2001 ..... **27**

3.1 Nombre de déclarations *27*
3.2 Revenu imposable des contribuables *29*
3.2.1 Revenu total 29
3.2.2 Déductions 31
3.3 Impôt à payer *33*
3.3.1 Montants servant au calcul des crédits d'impôt non remboursables 33
3.3.2 Impôt à payer 35

4. ÉVOLUTION HISTORIQUE **37**

4.1 Nombre de contribuables *37*
4.2 Revenu total, revenu imposable et impôt à payer *38*

II. TABLEAUX STATISTIQUES **39**

TABLEAU 1 Nombre de contribuables, revenu total et impôt à payer selon la tranche de revenu total – Québec – 1980-2002 41

TABLEAU 2 Statistiques fiscales détaillées selon les régimes d'imposition simplifié et général et selon les contribuables imposables et non imposables Québec – 2002 45

TABLEAU 3 Statistiques fiscales détaillées selon l'âge et le sexe – Québec – 2002 55

TABLEAU 4 Statistiques fiscales détaillées selon la tranche de revenu total – Québec – 2002 91

TABLEAU 5 Statistiques fiscales détaillées selon la principale source de revenus – Québec – 2002 109

TABLEAU 6 Sommaire des statistiques fiscales selon le statut civil – Québec – 2002 119

TABLEAU 7 Sommaire des statistiques fiscales selon le nombre d'enfants à charge – Québec – 2002 121

TABLEAU 8 Sommaire des statistiques fiscales par région administrative et par municipalité de 20 000 habitants et plus – Québec – 2002 (après réorganisation municipale) 123

TABLEAU 9 Sommaire des statistiques fiscales par région administrative et par municipalité régionale de comté (MRC) et entité équivalente – Québec – 2002..... 141

TABLEAU 10 Sommaire des statistiques fiscales par circonscription électorale – Québec – 2002 171

ANNEXES 203

ANNEXE 1 : Sommaire des statistiques fiscales par région administrative et par municipalité de 20 000 habitants et plus Québec – 2002 (avant réorganisation municipale) 205

ANNEXE 2 : Description du contenu des tableaux statistiques 231

ANNEXE 3 : Définition des termes..... 237

ANNEXE 4 : Composantes des tableaux détaillés..... 239

ANNEXE 5 : Composantes des tableaux sommaires..... 255

ANNEXE 6 : Principaux changements apportés aux lois fiscales en 2002 261

ANNEXE 7 : Fac-similé des déclarations de revenus..... 263

Liste des tableaux de la partie I

Tableau 1 Impôt sur le revenu des particuliers – Québec – 2002 1

Tableau 2 Nombre de contribuables – Québec – 2002 2

Tableau 3 Principales composantes de la déclaration de revenus – Québec – 2002 3

Tableau 4 Nombre de déclarations selon le régime d'imposition utilisé et le groupe d'âge – Québec – 2002 9

Tableau 5 Nombre de déclarations selon le régime d'imposition utilisé et la tranche de revenu total – Québec – 2002 10

Tableau 6 Tranches de revenu total par quintile – Québec – 2000 à 2002 23

Tableau 7 Proportion du revenu total et de l'impôt à payer par quintile – Québec – 2000 à 2002 ... 23

Tableau 8 Crédits d'impôt remboursables selon la tranche de revenu total – Québec – 2002 24

Tableau 9 Nombre de déclarations selon le sexe et le groupe d'âge – Québec – 2002 27

Tableau 10 Nombre de déclarations selon le statut d'imposition et la tranche de revenu total – Québec – 2002 28

Tableau 11 Revenu total selon le type de revenu et le groupe d'âge – Québec – 2002 29

Tableau 12 Revenu total selon le type de revenu et la tranche de revenu total – Québec – 2002 30

Tableau 13 Revenu total, déductions et revenu imposable selon le groupe d'âge – Québec – 2002 31

Tableau 14 Revenu total, déductions et revenu imposable selon la tranche de revenu total – Québec – 2002 32

Tableau 15 Montants servant au calcul des crédits d'impôt non remboursables selon le groupe d'âge – Québec – 2002 33

Tableau 16 Montants servant au calcul des crédits d'impôt non remboursables selon la tranche de revenu total – Québec – 2002 34

Tableau 17 Impôt à payer selon la tranche de revenu total – Québec – 2002 35

Tableau 18 Nombre de contribuables – Québec – 1980 à 2002 37

Tableau 19 Revenu total, revenu imposable et impôt à payer – Québec – 1980 à 2002 38

Liste des graphiques

Graphique 1 Nombre de contribuables imposables et non imposables selon le sexe 7

Graphique 2 Nombre de déclarations des régimes d'imposition général et simplifié selon le statut d'imposition 8

Graphique 3 Proportion de déclarations de contribuables non imposables pour chaque tranche de revenu total 11

Graphique 4 Revenu total selon la source de revenus 12

Graphique 5 Revenu total selon le groupe d'âge 13

Graphique 6 Revenu total selon la tranche de revenu total 14

Graphique 7 Déductions selon la catégorie 15

Graphique 8 Déductions selon le groupe d'âge 16

Graphique 9 Déductions selon la tranche de revenu total 17

Graphique 10 Montants servant au calcul des crédits d'impôt non remboursables selon la catégorie de crédit 18

Graphique 11 Montants servant au calcul des crédits d'impôt non remboursables selon le groupe d'âge 19

Graphique 12 Montants servant au calcul des crédits d'impôt non remboursables selon la tranche de revenu total 20

Graphique 13 Répartition du revenu total et de l'impôt à payer selon le groupe d'âge 21

Graphique 14 Répartition du revenu total et de l'impôt à payer selon la tranche de revenu total 22

Graphique 15 Nombre de contribuables ayant déclaré des enfants à charge 25

I. Sommaire des statistiques fiscales des particuliers en 2002

Le sommaire des statistiques fiscales présente une vue d'ensemble du régime québécois d'impôt sur le revenu des particuliers pour l'année d'imposition 2002. La section 1 présente les résultats consolidés, pour l'ensemble des contribuables, de l'impôt à payer et des principales composantes servant à son calcul. Les sections 2 et 3 présentent, respectivement, un profil détaillé des composantes des déclarations de revenus des particuliers ainsi que leur évolution par rapport à 2001. Enfin, la section 4 présente l'évolution de 1980 à 2002 du nombre de contribuables, du revenu total, du revenu imposable et de l'impôt total à payer.

1. L'impôt sur le revenu des particuliers

Le tableau 1 présente le nombre de particuliers ayant produit une déclaration de revenus, le revenu total de l'ensemble des particuliers ainsi que l'impôt à payer. En 2002, le nombre de contribuables s'élève à 5,6 millions, en hausse de 1,1 % par rapport à 2001. Ils ont déclaré 163,5 milliards de dollars de revenus et leur impôt à payer s'est élevé à 15,4 milliards de dollars. Enfin, l'impôt à payer par contribuable est passé de 2 852 dollars à 2 742 dollars, en baisse de 3,9 % par rapport à 2001.

Cette diminution s'explique notamment par l'impact sur une pleine année 2002 des baisses d'impôt accordées à partir du 1er juillet 2001 et par l'indexation du régime d'imposition des particuliers à partir du 1er janvier 2002.

Tableau 1
Impôt sur le revenu des particuliers
Québec – 2002

	2001	**Variation de 2000 à 2001 (%)**	**2002**	**Variation de 2001 à 2002 (%)**
Nombre de contribuables (en milliers)	5 576	*1,3*	5 635	*1,1*
Revenu total (en millions de dollars)	157 338	*3,1*	163 549	*3,9*
Impôt à payer (en millions de dollars)	15 901	*-6,4*	15 448	*-2,9*
Impôt à payer par contribuable (en dollars)	2 852	*-7,6*	2 742	*-3,9*
Crédits d'impôt remboursables (en millions dollars)	915	*1,4*	945	*3,3*

1.1 Les contribuables

En 2002, le nombre de contribuables ayant produit une déclaration de revenus s'élève à 5,6 millions. De ce nombre, les statistiques fiscales distinguent les contribuables imposables des contribuables non imposables. Les contribuables non imposables sont ceux dont la déclaration ne donne lieu à aucun impôt à payer. Parmi les contribuables ayant produit une déclaration, 3,3 millions sont imposables, ce qui représente une baisse de 0,4 % par rapport à 2001. La proportion du nombre de contribuables non imposables, soit 40,7 % de l'ensemble des contribuables, a augmenté de 3,2 % au cours de la même période. Dans les deux cas, la variation s'explique par l'augmentation des seuils de revenus à partir desquels les ménages commencent à payer de l'impôt au Québec.

Par ailleurs, depuis l'année d'imposition 1998, les contribuables ont le choix entre le régime d'imposition simplifié et le régime d'imposition général. En 2002, la majorité des contribuables, soit 80,8 % de l'ensemble, ont utilisé le régime d'imposition simplifié.

Tableau 2
Nombre de contribuables
Québec – 2002

	Nombre (milliers)	**Proportion (%)**	**Variation de 2001 à 2002 (%)**
Selon le statut d'imposition			
Contribuables imposables	3 341	59,3	*-0,4*
Contribuables non imposables	2 293	40,7	*3,2*
Total	**5 635**	**100,0**	***1,1***
Selon le régime d'imposition utilisé			
Régime d'imposition simplifié	4 553	80,8	*0,3*
Régime d'imposition général	1 082	19,2	*4,2*
Total	**5 635**	**100,0**	***1,1***

1.2 Les principales composantes de la déclaration de revenus

Le tableau 3 présente les principales composantes de la déclaration de revenus, notamment le revenu imposable et l'impôt à payer. En 2002, le revenu imposable s'établit à 148,9 milliards de dollars et l'impôt à payer s'élève à 15,4 milliards de dollars. Le taux moyen d'imposition a, quant à lui, diminué de 6,5 % par rapport à 2001.

Enfin, en considérant les crédits d'impôt remboursables, les contribuables ont payé, pour l'année d'imposition 2002, 14,5 milliards de dollars.

Tableau 3
Principales composantes de la déclaration de revenus
Québec – 2002

	Niveau (millions de dollars)	**Variation de 2001 à 2002 (%)**
— Revenu imposable		
Revenu total	163 549	*3,9*
Déductions[1]	-14 662	*2,4*
Revenu imposable	**148 887**	***4,1***
— Impôt à payer		
Impôt sur le revenu imposable	26 590	*-1,4*
Crédits d'impôt non remboursables[2]	-11 142	*0,7*
Impôt à payer	**15 448**	***-2,9***
— Crédits d'impôt remboursables[3]	**945**	***3,3***
— Impôt à payer moins crédits d'impôt remboursables	**14 502**	***-3,2***
Taux moyen d'imposition (en pourcentage)[4]	**9,4**	***-6,5***

1. Les déductions représentent uniquement le total des montants utilisés pour le calcul du revenu imposable. Ces montants diffèrent du total des montants inscrits sur les déclarations. En effet, pour certains contribuables, le total des déductions accordées est supérieur au revenu total déclaré. Pour ces contribuables, l'excédent des déductions par rapport au revenu total n'est pas pris en compte dans le calcul du revenu imposable. Ainsi, les déductions inscrites sur les déclarations de 2002 s'élèvent à 14 861 millions de dollars alors que celles utilisées totalisent 14 662 millions de dollars.
2. Les crédits d'impôt non remboursables, qui comprennent notamment la réduction d'impôt à l'égard de la famille, représentent uniquement le total des montants utilisés pour le calcul de l'impôt à payer. En effet, pour certains contribuables, le total des crédits d'impôt non remboursables accordés est supérieur à l'impôt sur le revenu imposable. Pour ces contribuables, seule la partie nécessaire pour ramener l'impôt à payer à zéro est considérée. Ainsi, le total des crédits d'impôt non remboursables accordés est de 11 740 millions de dollars, alors que la partie utilisée est de 11 142 millions de dollars.
3. Les crédits d'impôt remboursables comprennent, notamment, le crédit pour la TVQ, le remboursement d'impôts fonciers, le crédit d'impôt pour frais de garde d'enfants et le crédit pour l'hébergement d'un parent.
4. Le taux moyen d'imposition correspond au rapport entre l'impôt à payer et le revenu total.

1.2.1 Les revenus

— Le revenu total

En 2002, les contribuables résidant au Québec le 31 décembre ont déclaré un revenu total de 163,5 milliards de dollars, soit une augmentation de 3,9 % par rapport à 2001.

— Les déductions

Les déductions permettent notamment de reconnaître des dépenses additionnelles engagées pour gagner un revenu ou d'autres dépenses. Les dépenses servant à gagner un revenu comprennent, entre autres, celles effectuées pour gagner des revenus de placements, les frais de déménagement et certaines autres dépenses reliées à l'emploi. Les autres dépenses incluent les montants admissibles à un impôt différé (par exemple, les régimes enregistrés d'épargne-retraite) ainsi que certaines autres dépenses admissibles. En 2002, le total des déductions utilisées s'élève à 14,7 milliards de dollars, en hausse de 2,4 % par rapport à 2001.

— Le revenu imposable

Le revenu imposable est obtenu en retranchant du revenu total l'ensemble des déductions accordées. Il totalise 148,9 milliards de dollars en 2002, en hausse de 4,1 % par rapport à 2001.

1.2.2 Impôt à payer

— Impôt sur le revenu imposable

L'impôt sur le revenu imposable, soit le résultat de l'application des taux d'imposition au revenu imposable, totalise 26,6 milliards de dollars en 2002, en baisse de 1,4 % par rapport à 2001.

Généralement, l'augmentation de l'impôt sur le revenu est supérieure à celle du revenu imposable, en raison notamment du caractère progressif de l'impôt qui fait en sorte que la proportion d'impôt à payer croît avec le niveau de revenu. Toutefois, le phénomène n'est pas observé durant l'année d'imposition 2002 en raison des réductions d'impôt accordées aux particuliers.

— Crédits d'impôt non remboursables

Les crédits d'impôt non remboursables sont généralement utilisés pour reconnaître certaines dépenses affectées à la couverture des besoins essentiels reconnus (par exemple, ceux pour enfants à charge et pour personne vivant seule) ou à certaines situations (par exemple, le crédit en raison de l'âge et le crédit pour frais médicaux). De plus, les crédits d'impôt non remboursables comprennent notamment le crédit d'impôt pour dividendes et le crédit d'impôt pour contributions à des partis politiques provinciaux ou municipaux et la réduction d'impôt à l'égard de la famille. Contrairement aux déductions, les crédits d'impôt non remboursables réduisent l'impôt plutôt que le revenu. Ces crédits ne donnent droit à aucun remboursement d'impôt lorsque leur valeur excède l'impôt sur le revenu imposable.

En 2002, la valeur des crédits d'impôt non remboursables s'élève à 11,1 milliards de dollars et affiche une augmentation de 0,7 % par rapport à 2001.

— Impôt à payer

L'impôt à payer est obtenu en retranchant de l'impôt sur le revenu imposable les crédits d'impôt non remboursables. De plus, il inclut l'impôt minimum de remplacement qui s'applique aux contribuables à revenus élevés qui, autrement, ne paieraient aucun impôt. En 2002, l'impôt à payer s'élève à 15,4 milliards de dollars, en baisse de 2,9 % par rapport à 2001.

1.2.3 Crédits d'impôt remboursables

Les crédits d'impôt remboursables sont dits remboursables du fait qu'ils donnent droit à un remboursement d'impôt lorsque leur valeur excède l'impôt à payer. Ces crédits sont généralement accordés en considérant la situation financière du ménage. Ils comprennent notamment le crédit d'impôt pour la TVQ, le crédit d'impôt pour frais de garde d'enfants et le remboursement d'impôts fonciers.

La valeur des crédits d'impôt remboursables versés pour l'année d'imposition 2002 s'élève à 945 millions de dollars, en hausse de 3,3 % par rapport à 2001.

2. Profil des contribuables

2.1 Nombre de déclarations

L'unité d'imposition du régime fiscal québécois repose sur l'individu (ou le contribuable). Les statistiques fiscales présentent les caractéristiques de l'ensemble des contribuables qui ont produit une déclaration de revenus au Québec en 2002.

— Répartition selon le sexe

En 2002, le ministère du Revenu du Québec a traité 5,6 millions de déclarations de revenus. De ce nombre, 50,5 % ont été produites par des femmes.

De plus, les hommes ont produit 1,9 million de déclarations imposables, soit 33,2 % de l'ensemble des déclarations. Les femmes ont produit, quant à elles, 1,5 million de déclarations imposables, soit 24,4 % du total.

Graphique 1
Nombre de contribuables imposables et non imposables selon le sexe

(5 634 605 déclarations)

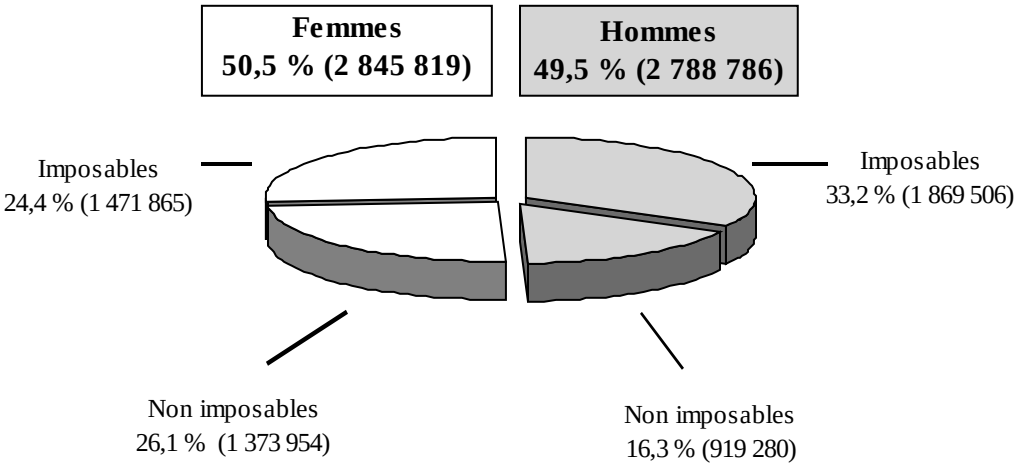

— Répartition selon le régime d'imposition utilisé

En 2002, le nombre de contribuables ayant bénéficié du régime d'imposition simplifié est de 4,5 millions, soit 80,8 % de l'ensemble des contribuables. Parmi les contribuables ayant utilisé le régime d'imposition simplifié, près de la moitié n'ont payé aucun impôt sur le revenu du Québec. Parmi les contribuables ayant utilisé le régime général, les contribuables non imposables représentent 1,2 % de l'ensemble des contribuables par rapport à 18,0 % pour les contribuables imposables.

Graphique 2
Nombre de déclarations des régimes d'imposition général et simplifié selon le statut d'imposition

(5 634 605 déclarations)

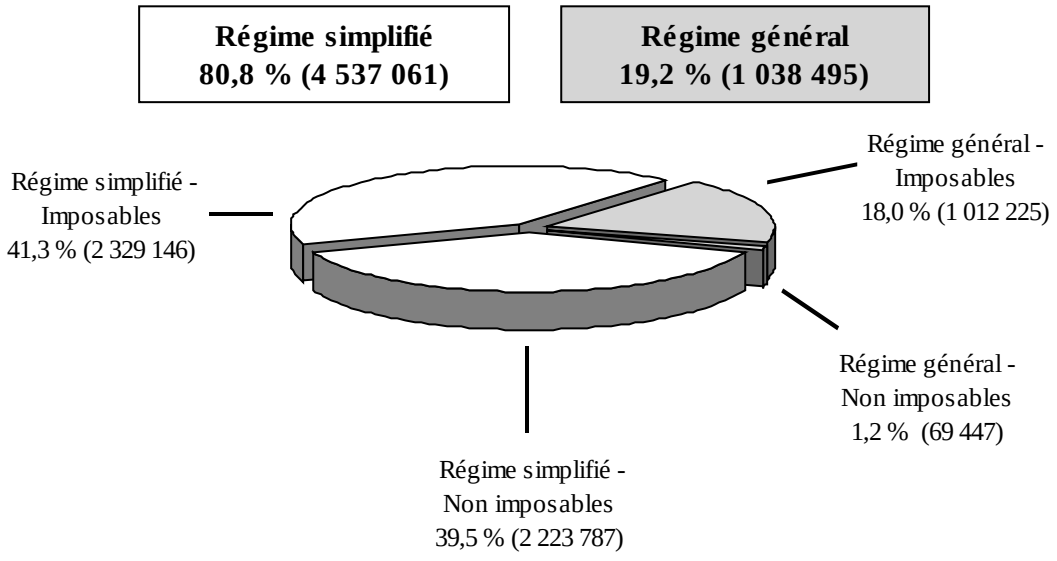

— Répartition selon le groupe d’âge

Comme l’indique le tableau 4, la répartition selon le groupe d’âge montre que les contribuables du groupe d’âge de *25 à 44 ans* produisent 37,0 % des déclarations. Le groupe des *45 à 64 ans* produit 33,3 % des déclarations, alors que les *65 ans et plus* et les contribuables âgés de *moins de 25 ans* produisent respectivement 17,3 % et 12,4 % des déclarations.

De plus, les contribuables âgés de *moins de 25 ans* et ceux âgés de *65 ans et plus* utilisent dans une plus forte proportion le régime d’imposition simplifié que les contribuables des autres groupes d’âge.

Tableau 4
Nombre de déclarations selon le régime d’imposition utilisé et le groupe d’âge
Québec – 2002

	Nombre en milliers			En pourcentage du total			En pourcentage par groupe d'âge		
Groupe d'âge	**Simplifié**	**Général**	**Total**	**Simplifié**	**Général**	**Total**	**Simplifié**	**Général**	**Total**
Moins de 25 ans	646	54	701	11,5	1,0	12,4	92,2	7,8	100,0
25 à 44 ans	1 580	505	2 085	28,0	9,0	37,0	75,8	24,2	100,0
45 à 64 ans	1 428	448	1 876	25,3	8,0	33,3	76,1	23,9	100,0
65 ans et plus	899	74	973	15,9	1,3	17,3	92,4	7,6	100,0
Total	**4 553**	**1 082**	**5 635**	**80,8**	**19,2**	**100,0**	**80,8**	**19,2**	**100,0**

— Répartition selon la tranche de revenu total

Un peu plus de 85 % des déclarations sont produites par les contribuables ayant un revenu inférieur à 50 000 $. La grande majorité de ces contribuables a utilisé le régime d'imposition simplifié puisque celui-ci avantage les contribuables à revenus plus faibles qui utilisent peu les dépenses fiscales. Les contribuables ayant un revenu supérieur à 50 000 $ produisent quant à eux 14,8 % des déclarations. Une majorité d'entre eux, soit près de 60 %, utilisent le régime d'imposition général.

Tableau 5
Nombre de déclarations selon le régime d'imposition utilisé et la tranche de revenu total
Québec – 2002

	Nombre en milliers			En pourcentage du total			En pourcentage par tranche de revenu		
Tranche de revenu total	**Simplifié**	**Général**	**Total**	**Simplifié**	**Général**	**Total**	**Simplifié**	**Général**	**Total**
Moins de 20 000 $	2 628	84	2 712	46,6	1,5	48,1	96,9	3,1	100,0
20 000 $ à 29 999 $	812	92	904	14,4	1,6	16,0	89,8	10,2	100,0
30 000 $ à 49 999 $	768	415	1 182	13,6	7,4	21,0	64,9	35,1	100,0
Sous-total - moins de 50 000 $	**4 208**	**590**	**4 798**	**74,7**	**10,5**	**85,2**	**87,7**	**12,3**	**100,0**
50 000 $ à 99 999 $	303	413	716	5,4	7,3	12,7	42,3	57,7	100,0
100 000 $ et plus	42	78	120	0,8	1,4	2,1	35,1	64,9	100,0
Sous-total - 50 000 $ ou plus	**345**	**491**	**836**	**6,1**	**8,7**	**14,8**	**41,2**	**58,8**	**100,0**
Total	**4 553**	**1 082**	**5 635**	**80,8**	**19,2**	**100,0**	**80,8**	**19,2**	**100,0**

— Proportion de déclarations de contribuables non imposables par tranche de revenu total

La proportion des déclarations des contribuables non imposables diffère sensiblement selon la tranche de revenu total. En 2002, 98,5 % des contribuables dont le revenu total est inférieur à 10 000 $ sont non imposables, c'est-à-dire qu'ils n'ont aucun impôt à payer. La proportion des contribuables non imposables décroît rapidement lorsque le revenu total augmente. Ainsi, cette proportion est de 56,7 % pour les contribuables ayant un revenu total de 10 000 $ à 19 999 $ et de seulement 1,1 % pour ceux gagnant 100 000 $ et plus.

Graphique 3
Proportion de déclarations de contribuables non imposables pour chaque tranche de revenu total
(en pourcentage)

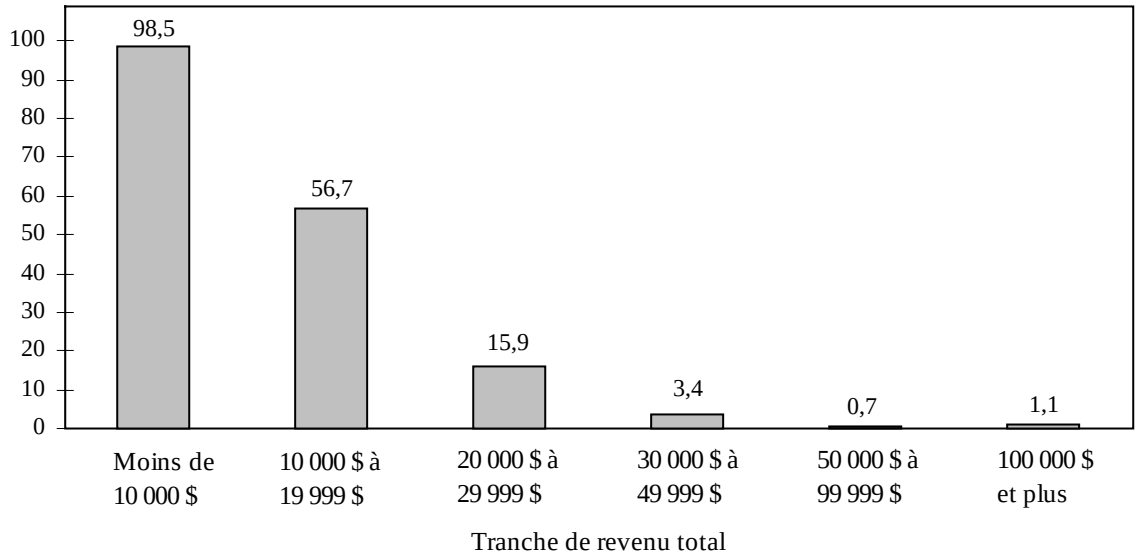

2.2 Revenu imposable des contribuables

Le revenu imposable s'obtient en retranchant du revenu total l'ensemble des déductions accordées. Ce revenu est utilisé pour déterminer l'impôt sur le revenu imposable. En 2002, le revenu imposable s'élève à 149 milliards de dollars et correspond à 91 % du revenu total.

2.2.1 Revenu total

Le revenu total est la somme de tous les revenus des contribuables à l'exception, par exemple, des gains de jeux et loteries et de certaines indemnités reliées à un conflit de travail. En 2002, le revenu total s'élève à 163,5 milliards de dollars.

— Répartition selon la source de revenus[1]

Les revenus d'emploi représentent 67,7 % du revenu des contribuables et ceux liés à la retraite en constituent 13,6 %. Par ailleurs, les revenus d'entreprise et de profession représentent 5,2 % du revenu des contribuables québécois, alors que les autres revenus de placements représentent 4,2 %.

Graphique 4
Revenu total selon la source de revenus
(163,549 milliards de dollars)

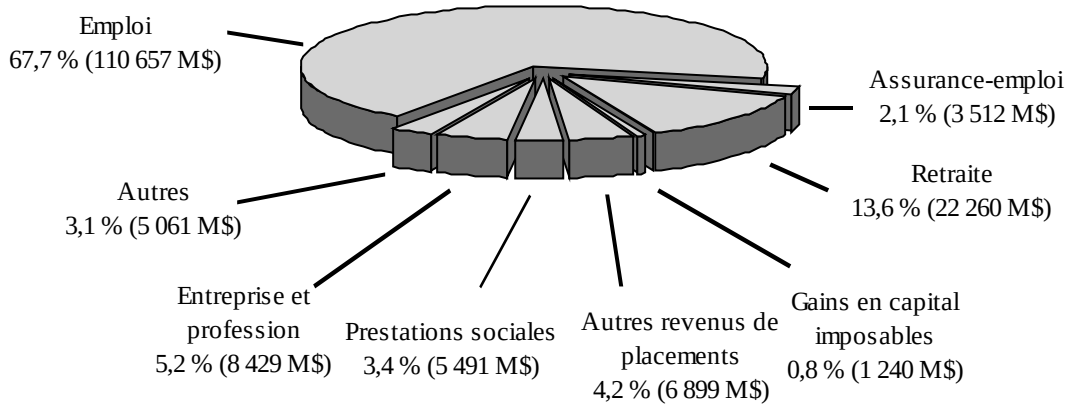

[1] La source *emploi* regroupe les revenus d'emploi, les corrections des revenus d'emploi, les autres revenus d'emploi, les allocations de formation et le montant net des subventions de recherche. La source *retraite* regroupe la pension de sécurité de la vieillesse, les sommes reçues en vertu du Régime de rentes du Québec (RRQ) ou du Régime de pensions du Canada (RPC), les prestations viagères d'un régime de retraite et les prestations d'un régime enregistré d'épargne-retraite (REER), d'un fonds enregistré de revenu de retraite (FERR) ou d'un régime de participation différée aux bénéfices (RPDB). La source *autres revenus de placements* regroupe les intérêts de source canadienne, les dividendes de sociétés canadiennes, les revenus d'une société dont le particulier est un associé déterminé et les revenus d'une société d'associés alloués à un associé retiré. La source *prestations sociales* regroupe les indemnités pour accident du travail, les prestations d'aide de dernier recours, le supplément de revenu garanti et l'allocation au conjoint. La source *entreprise et profession* regroupe les revenus nets d'affaires, d'agriculture, de pêche, de profession et de travail à commission. La source *autres* regroupe notamment les pensions alimentaires reçues imposables et les revenus de location.

— Répartition selon le groupe d'âge

Les *25 à 44 ans* et les *45 à 64 ans*, soit les deux groupes composant l'essentiel de la population active, déclarent 81 % des revenus des contribuables québécois alors qu'ils produisent 70,3 % des déclarations. La part du revenu total des *65 ans et plus* est de 13,8 % alors qu'ils produisent 17,3 % des déclarations. La part des contribuables âgés de moins de 25 ans est de 5,2 % alors qu'ils produisent 12,4 % des déclarations.

Graphique 5
Revenu total selon le groupe d'âge

(163,549 milliards de dollars)

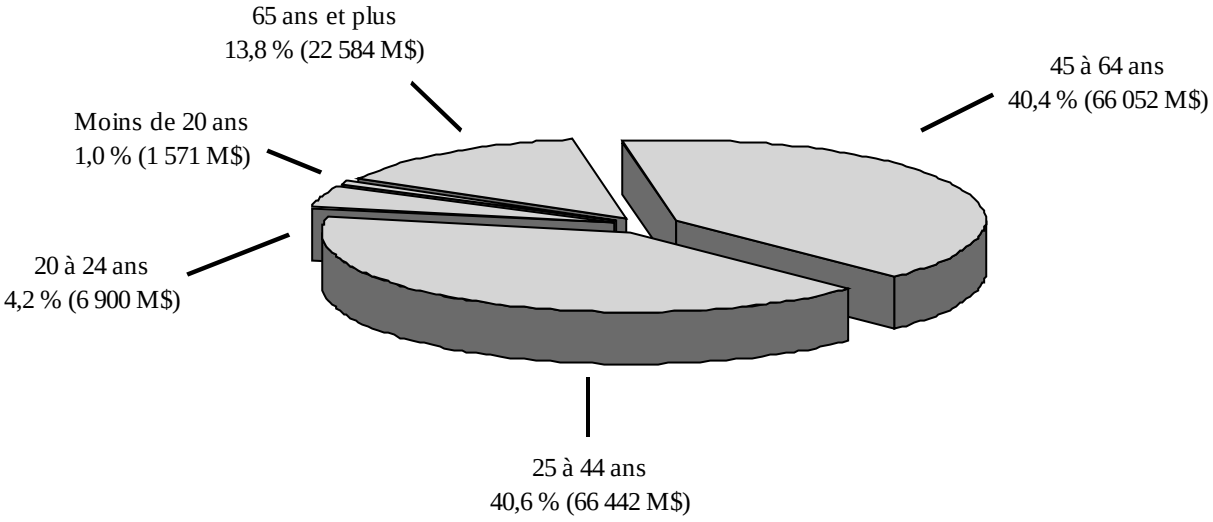

— Répartition selon la tranche de revenu total

Les contribuables ayant un revenu inférieur à 20 000 $ déclarent 16,4 % de l'ensemble des revenus des contribuables québécois alors qu'ils produisent 48,1 % des déclarations de revenus. Les *30 000 $ à 49 999 $* et les *50 000 $ à 99 999 $* déclarent quant à eux plus de la moitié des revenus, soit 56,5 % alors qu'ils produisent 33,7 % des déclarations. Quant aux *100 000 $ et plus*, leurs revenus représentent 13,3 % de l'ensemble des revenus alors qu'ils produisent 2,1 % des déclarations.

Graphique 6
Revenu total selon la tranche de revenu total

(163,549 milliards de dollars)

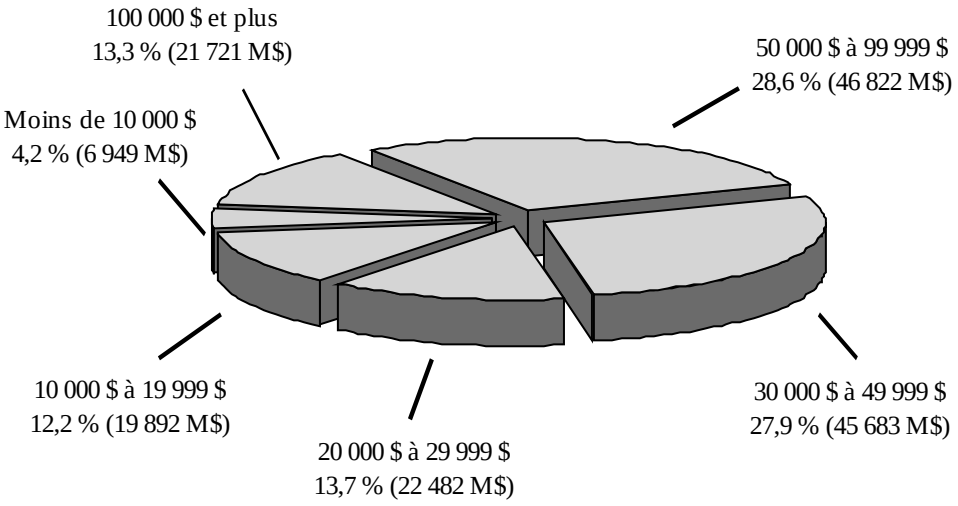

2.2.2 Déductions

— Déductions selon la catégorie[2]

En 2002, les déductions demandées totalisent 14,9 milliards de dollars. Plus de 80 % de ces déductions sont liées à la retraite ou aux prestations sociales non imposables, soit 58,7 % et 24,5 % respectivement. Les déductions comprises dans la catégorie *gains en capital imposables* représentent 3,2 % de l'ensemble des déductions accordées.

Graphique 7
Déductions selon la catégorie
(14,861 milliards de dollars)

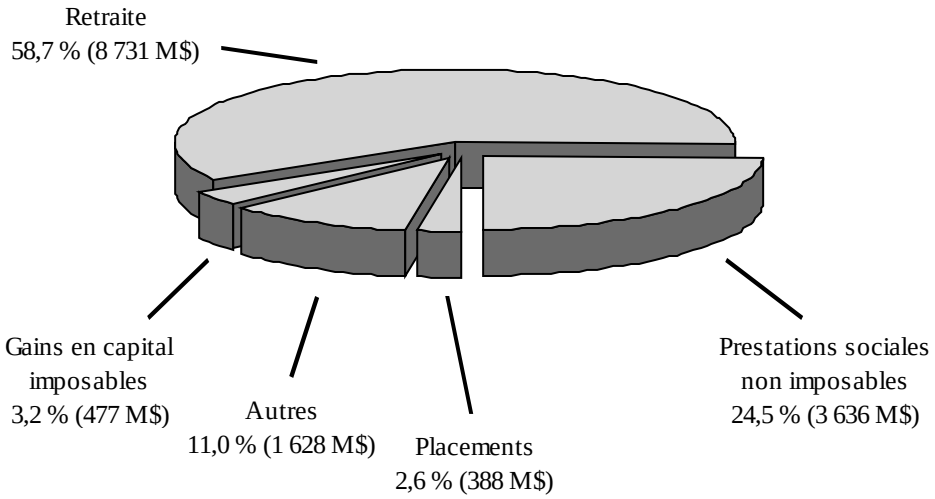

[2] La catégorie *retraite* regroupe les déductions pour les cotisations à un régime de pension agréé (RPA), pour les versements à un REER et pour les transferts à un RPA, à un REER, à un FERR ou à une rente. La catégorie *gains en capital imposables* correspond aux exemptions sur les gains en capital imposables. La catégorie *placements* regroupe les déductions pour les dépenses effectuées pour gagner des revenus de placements, pour les pertes admissibles à l'égard de placements dans une entreprise, relatives à certains films, relatives aux investissements stratégiques et relatives aux ressources. La catégorie *prestations sociales non imposables* regroupe les déductions pour les sommes reçues au titre des indemnités de remplacement du revenu (ex. : accident de travail, accident de la route) ainsi que le supplément de revenu garanti et l'allocation au conjoint. La catégorie *autres* regroupe notamment les déductions pour les frais de déménagement et pour les pensions alimentaires payées.

— Déductions selon le groupe d'âge

Les déductions demandées par les *25 à 44 ans* représentent 38,0 % du total alors qu'ils déclarent 40,6 % des revenus des contribuables québécois. Les *45 à 64 ans* réclament quant à eux 42,2 % des déductions alors que leurs revenus correspondent à 40,4 % de l'ensemble des revenus.

Graphique 8
Déductions selon le groupe d'âge

(14,861 milliards de dollars)

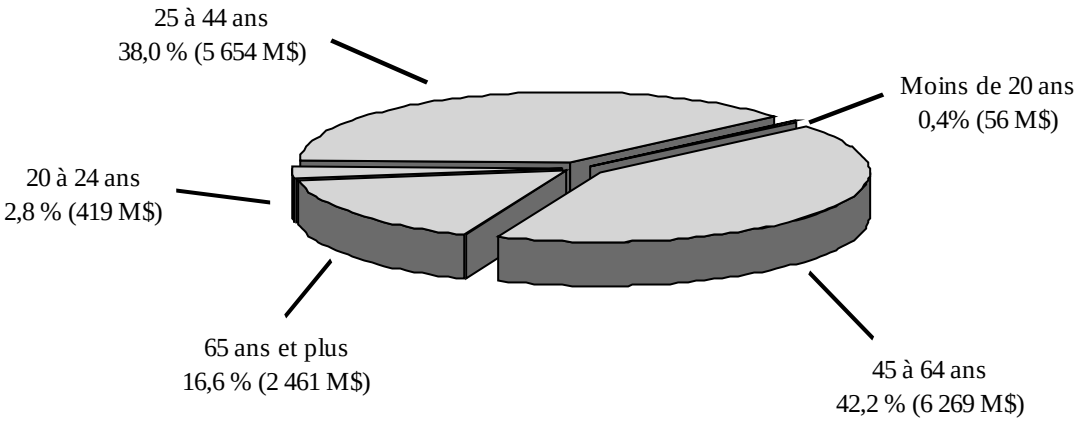

— Déductions selon la tranche de revenu total

En 2002, les contribuables dont les revenus sont inférieurs à 30 000 $ réclament 29,6 % des déductions alors qu'ils déclarent 30,1 % des revenus. Les contribuables gagnant *100 000 $ et plus* utilisent 18,3 % des déductions alors qu'ils déclarent 13,3 % de l'ensemble des revenus.

Graphique 9
Déductions selon la tranche de revenu total

(14,861 milliards de dollars)

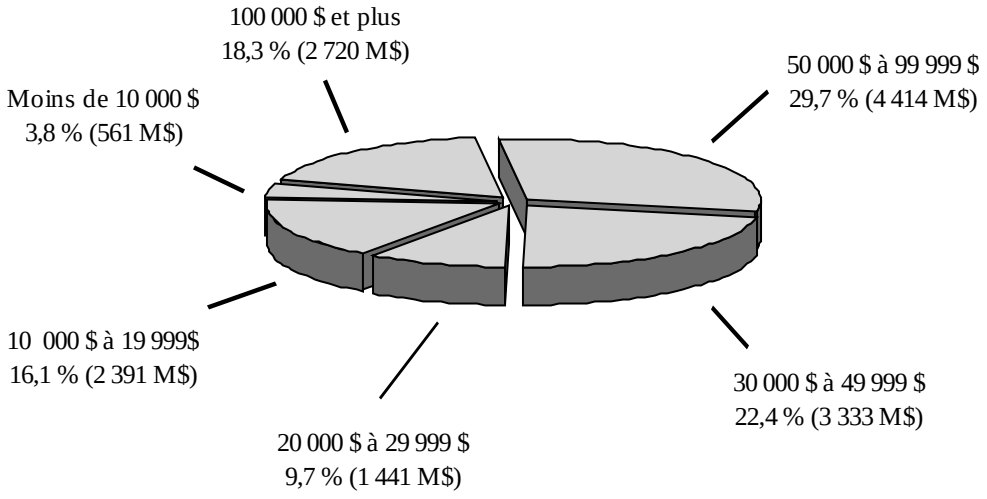

2.3 Impôt à payer

En 2002, l'impôt à payer s'élève à 15,4 milliards de dollars. Cet impôt est obtenu en retranchant de l'impôt sur le revenu imposable les crédits d'impôt non remboursables et en y ajoutant l'impôt minimum de remplacement.

L'impôt sur le revenu imposable s'élève à 26,6 milliards de dollars. Il est le résultat de l'application des taux d'imposition au revenu imposable[3].

De ce montant sont déduits les crédits d'impôt non remboursables de 11,1 milliards de dollars. Enfin, on y ajoute l'impôt minimum de remplacement de 33 millions de dollars.

2.3.1 Montants servant au calcul des crédits d'impôt non remboursables

— Répartition selon la catégorie de crédit

En 2002, les montants servant au calcul des crédits d'impôt non remboursables totalisent 58,7 milliards de dollars. Le montant de base et le montant forfaitaire représentent à eux seuls 79,6 % des montants réclamés, soit 46,7 milliards de dollars. Les crédits pour enfants à charge ou autres personnes à charge, en raison de l'âge, pour personne vivant seule et pour revenus de retraite, représentent 12,1 % soit 7,1 milliards de dollars.

Graphique 10
Montants servant au calcul des crédits d'impôt non remboursables selon la catégorie de crédit
(58,698 milliards de dollars)

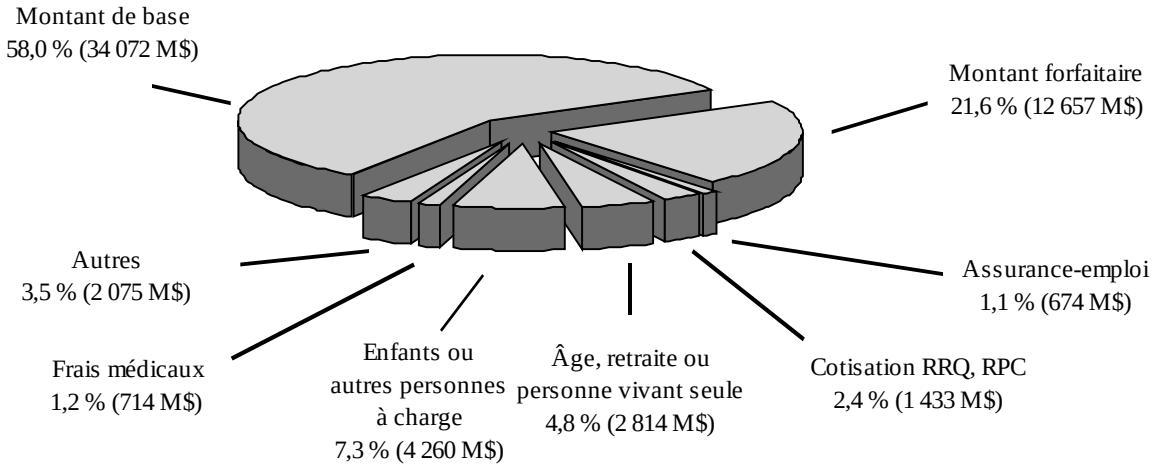

[3] Les taux d'imposition augmentent selon la tranche de revenu imposable des contribuables. Ainsi, pour l'année d'imposition 2002, on applique un taux de 16,0 % aux premiers 26 700 $ de revenu imposable, un taux de 20,0 % aux 26 705 $ suivants et un taux de 24,0 % au revenu imposable excédant 53 405 $.

— Répartition selon le groupe d'âge

Les *25 à 44 ans* réclament la plus grande partie des crédits d'impôt non remboursables, soit 38,0 %. Les *45 à 64 ans* en réclament 31,6 % alors que 19,4 % sont réclamés par les *65 ans et plus*. Les contribuables âgés de moins de 25 ans réclament la plus faible part des crédits d'impôt non remboursables, soit 11,0 %. Le montant réclamé par ce groupe est de 9 163 $ par contribuable, dont la majeure partie est le montant de base (6 060 $ par contribuable) et le montant forfaitaire (2 780 $ par contribuable utilisant le régime simplifié). En comparaison, le groupe des *65 ans et plus* réclame en moyenne 11 708 $ par contribuable, notamment en raison du montant de base, du montant forfaitaire et des crédits d'impôt pour revenus de retraite et en raison de l'âge.

Graphique 11
Montants servant au calcul des crédits d'impôt non remboursables selon le groupe d'âge

(58,698 milliards de dollars)

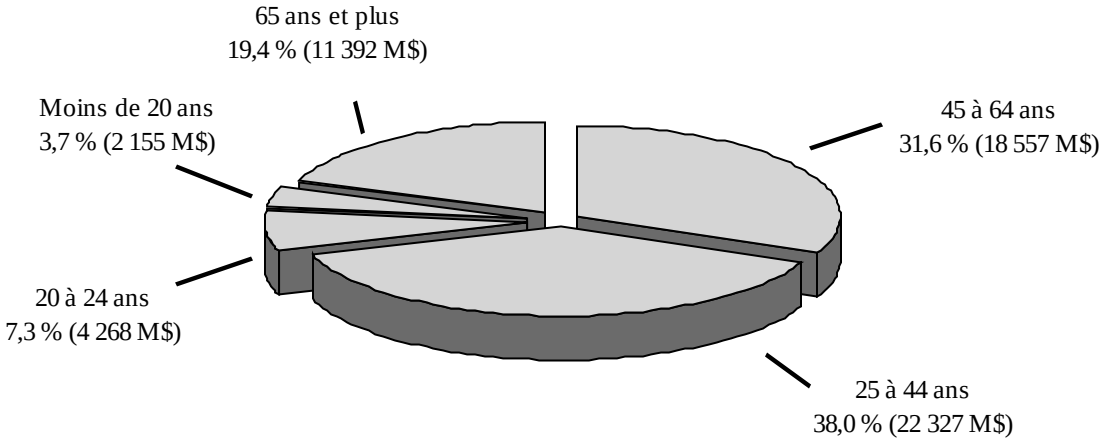

— Répartition selon la tranche de revenu total

Les contribuables gagnant moins de 20 000 $ réclament 46,1 % des crédits d'impôt non remboursables alors que leurs revenus représentent 16,4 % du revenu total. Le montant de base représente 60,7 % des montants réclamés par ce groupe.

Graphique 12
Montants servant au calcul des crédits d'impôt non remboursables selon la tranche de revenu total

(58,698 milliards de dollars)

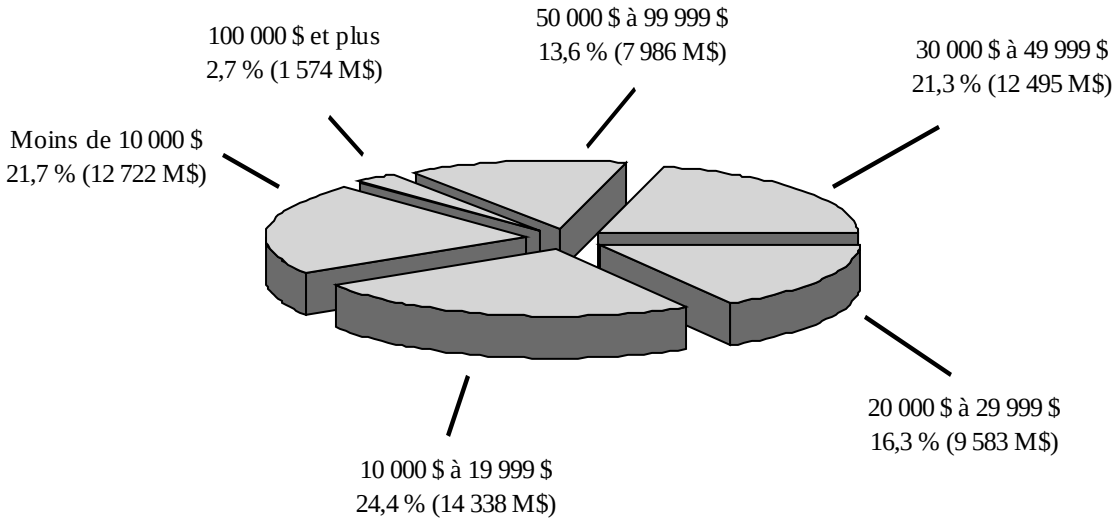

2.3.2 Impôt à payer

— Répartition selon le groupe d'âge

L'impôt à payer est essentiellement assumé par les *25 à 44 ans* (41,6 % du total) et les *45 à 64 ans* (46,0 % du total), soit les principaux groupes de la population active. La contribution des autres groupes d'âge est de 12,5 %.

Lorsqu'on met en parallèle la répartition du revenu total avec celle de l'impôt à payer, on observe que la contribution (part de l'impôt à payer) des *moins de 25 ans* et des *65 ans et plus* est inférieure à leur part des revenus comparativement aux autres groupes d'âge où la situation est inversée. Cela est en grande partie attribuable au fait que ces deux groupes ont un revenu moyen plus faible et, par conséquent, sont imposés à des taux moyens inférieurs à ceux des autres groupes d'âge. De plus, les contribuables à revenus faible et moyen de la catégorie des *65 ans et plus* bénéficient de crédits d'impôt non remboursables additionnels (en raison de l'âge et pour revenus de retraite) qui contribuent à réduire leur taux moyen d'imposition.

Graphique 13
Répartition du revenu total et de l'impôt à payer selon le groupe d'âge
(en pourcentage)

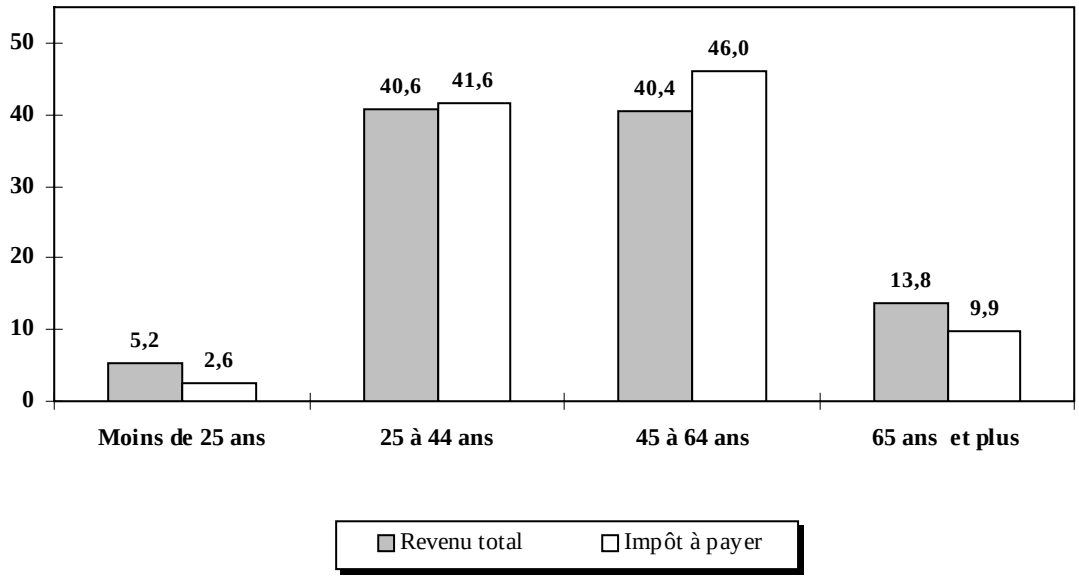

— Répartition selon la tranche de revenu total

La comparaison de la répartition du revenu total et de celle de l'impôt à payer selon la tranche de revenu total illustre la progressivité du régime fiscal. De façon générale, la part de l'impôt à payer croît avec le revenu. Ainsi, les contribuables ayant un revenu de 30 000 $ à 99 999 $ supportent 66,1 % de l'impôt à payer, alors que leurs revenus représentent 56,5 % de l'ensemble des revenus. Les contribuables ayant un revenu de 100 000 $ et plus paient quant à eux 23,6 % de l'impôt à payer, alors que leurs revenus correspondent à 13,3 % de l'ensemble des revenus. À l'opposé, la part de l'impôt à payer des contribuables dont le revenu est inférieur à 30 000 $ correspond à 10,3 % de l'impôt à payer, alors que leurs revenus représentent 30,1 % de l'ensemble des revenus des contribuables québécois.

Graphique 14
Répartition du revenu total et de l'impôt à payer selon la tranche de revenu total
(en pourcentage du total)

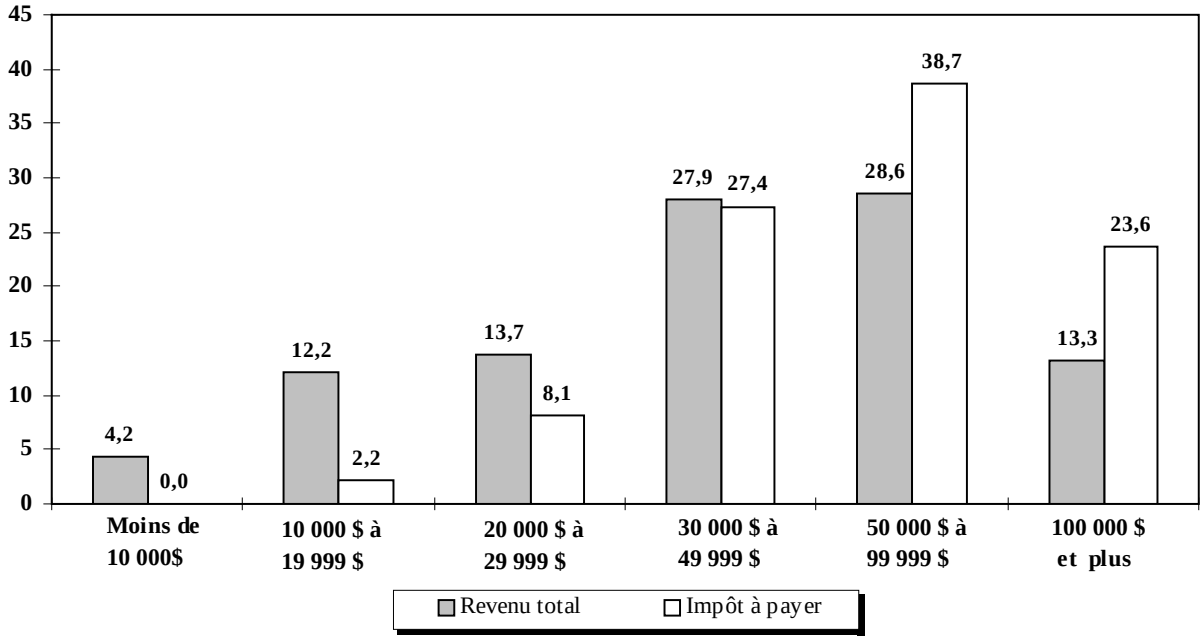

2.4 Revenu total et impôt à payer par quintile

Le tableau 6 présente les tranches de revenu total par quintile. Ces derniers sont obtenus en classant les contribuables par ordre croissant de revenu total et en divisant en cinq parties égales le nombre de contribuables. Ainsi, 20 % des contribuables (premier quintile) ont déclaré 8 825 $ ou moins au cours de l'année 2002 et 20 % des contribuables ont déclaré 43 322 $ et plus au cours de cette même année (cinquième quintile).

Tableau 6
Tranches de revenu total par quintile
Québec – 2000 à 2002

	Quintile				
Année	**1er**	**2e**	**3e**	**4e**	**5e**
2000	0 à 7 911 $	9 912 à 14 914 $	14 915 à 25 757 $	25 758 à 41 561 $	41 562 $ et plus
2001	0 à 8 350 $	8 351 à 15 428 $	15 429 à 26 434 $	26 435 à 42 144 $	42 145 $ et plus
2002	0 à 8 825 $	8 826 à 15 989 $	15 900 à 27 260 $	27 261 à 43 321 $	43 322 $ et plus

Par rapport à 2001, la proportion du revenu total a augmenté pour les quatre premiers quintiles et a diminué pour le cinquième quintile. La proportion de l'impôt à payer a diminué pour les deuxième, troisième et quatrième quintiles, et a augmenté pour le cinquième quintile.

Tableau 7
Proportion du revenu total et de l'impôt à payer par quintile
Québec – 2000 à 2002
(en pourcentage)

	Proportion du revenu total			Proportion de l'impôt à payer		
Quintile	**2000**	**2001**	**2002**	**2000**	**2001**	**2002**
1er	2,70	2,82	2,95	0,01	0,01	0,01
2e	8,19	8,37	8,45	0,84	0,72	0,64
3e	14,37	14,56	14,64	7,49	6,97	6,74
4e	23,72	23,77	23,79	22,14	21,28	21,04
5e	51,03	50,48	50,17	69,52	71,01	71,58

2.5 Crédits d'impôt remboursables

— Répartition des crédits selon la tranche de revenu total

L'ensemble des crédits d'impôt remboursables, présenté au tableau 8, atteint 945 millions de dollars en 2002. À eux seuls, le crédit d'impôt pour la TVQ (421 millions de dollars), le remboursement d'impôts fonciers (222 millions de dollars) et le crédit d'impôt pour frais de garde d'enfants (191 millions de dollars) représentent près de 90 % de l'ensemble de ces crédits. Les contribuables ayant un revenu total de moins de 30 000 $ ont demandé plus de 80 % des crédits d'impôt remboursables (774 millions de dollars), dont 373 millions pour les *10 000 $ à 19 999 $* et 219 millions pour les *20 000 $ à 29 999 $*.

Tableau 8
Crédits d'impôt remboursables selon la tranche de revenu total
Québec – 2002
(en millions de dollars – contribuables imposables et non imposables)

Catégorie	Tranche de revenu total						Total
	Moins de 10 000 $	10 000 $ à 19 999 $	20 000 $ à 29 999 $	30 000 $ à 49 999 $	50 000 $ à 99 999 $	100 000 $ et plus	
Crédit d'impôt pour la TVQ[1]	118	189	96	18	0	0	421
Remboursement d'impôts fonciers	36	97	64	25	1	0	222
Crédit d'impôt pour frais de garde d'enfants	16	43	43	52	30	7	191
Crédit d'impôt pour le maintien à domicile d'une personne âgée	2	29	7	4	1	0	43
Crédit d'impôt pour l'hébergement d'un parent	2	3	3	5	3	0	16
Remboursement de la TVQ pour salariés et sociétés de personnes	0	1	1	4	6	4	15
Crédit d'impôt remboursable pour frais médicaux	2	8	3	0	0	0	13
Crédit d'impôt pour un athlète de haut niveau	3	1	0	0	0	0	5
Crédit d'impôt pour frais d'adoption	0	0	0	1	2	1	4
Crédit d'impôt pour un chauffeur ou un propriétaire de taxi	1	1	0	0	0	0	3
Autres crédits[2]	1	2	2	3	3	1	12
Total des crédits remboursables	182	373	219	112	45	14	945

Note : Un zéro indique un montant inférieur à 0,5 million de dollars.
1. Il est à noter que les tableaux statistiques de la Partie II ne présentent pas le crédit d'impôt pour la TVQ.
2. Incluant, notamment, le crédit d'impôt relatif à la déclaration de pourboires, le crédit d'impôt pour le traitement de l'infertilité et le crédit d'impôt pour remboursement de salaires ou de prestations (voir ligne 462 du *Guide de la déclaration de revenus*).

2.6 Nombre d'enfants à charge

En 2002, un peu moins de un million de contribuables ont déclaré un ou plusieurs enfants à charge, ce qui représente 16,7 % de l'ensemble des contribuables québécois. Le tiers de ces contribuables sont non imposables, soit 319 201 contribuables. Parmi les contribuables ayant déclaré un ou plusieurs enfants à charge, 13,4 % en ont déclaré plus de deux.

Graphique 15
Nombre de contribuables ayant déclaré des enfants à charge
(941 294 de contribuables)

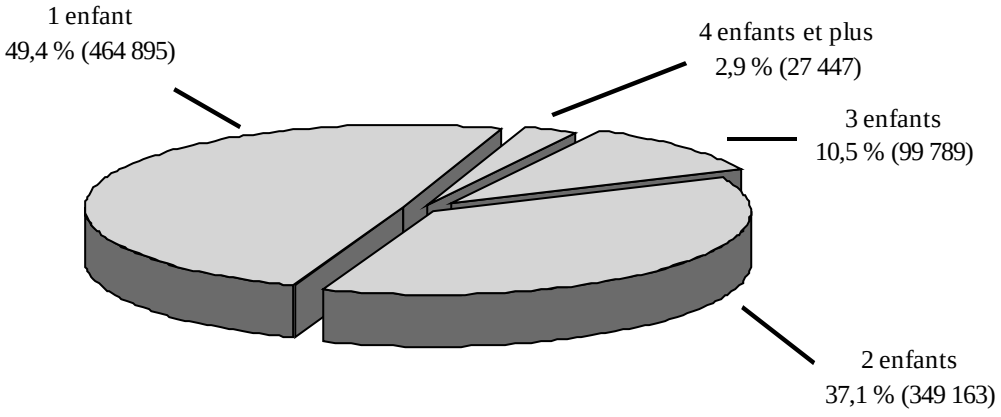

3. Variation par rapport à 2001

3.1 Nombre de déclarations

— Répartition selon le sexe et l'âge

Le nombre total de déclarations a augmenté de 2,4 % par rapport à 2001. Le nombre de déclarations produites par des femmes a augmenté de 2,4 % alors que l'augmentation, pour les hommes, a été de 2,3 %.

Le nombre de déclarations produites a augmenté dans tous les groupes d'âge, sauf celui des *25 à 44 ans*, et ce, aussi bien chez les femmes que chez les hommes. Le groupe des *45 à 64 ans* a enregistré la plus forte hausse, soit 6,9 %.

Tableau 9
Nombre de déclarations selon le sexe et le groupe d'âge
Québec – 2002
(nombre en milliers, variation en pourcentage)

	Sexe				Total	
	Femme		Homme			
Groupe d'âge	**Nombre**	**Variation**	**Nombre**	**Variation**	**Nombre**	**Variation**
Moins de 25 ans	332	*1,9*	369	*2,1*	701	*2,0*
25 à 44 ans	1 037	*-2,1*	1 049	*-2,3*	2 085	*-2,2*
45 à 64 ans	926	*7,3*	950	*6,5*	1 876	*6,9*
65 ans et plus	552	*3,9*	421	*5,5*	973	*4,6*
Total	**2 846**	***2,4***	**2 789**	***2,3***	**5 635**	***2,4***

— Répartition des déclarations des contribuables imposables et non imposables selon la tranche de revenu total

Le nombre de déclarations imposables a diminué de 0,4 % par rapport à 2001 alors que celui des déclarations non imposables a augmenté de 3,2 %. L'augmentation du nombre de contribuables imposables a été plus marquée pour la catégorie des *100 000 $ et plus*, soit 7,9 %.

Tableau 10
Nombre de déclarations selon le statut d'imposition et la tranche de revenu total
Québec – 2002
(nombre en milliers, variation en pourcentage)

	Tranche de revenu total													
	Moins de 10 000 $		**10 000 $ à 19 999 $**		**20 000 $ à 29 999 $**		**30 000 $ à 49 999 $**		**50 000 $ à 99 999 $**		**100 000 $ et plus**		**Total**	
Statut d'imposition	**Nb.**	**Var.**	**Nb.**	**Var.**	**Nb.**	**Var.**	**Nb.**	**Var.**	**Nb**	**Var.**	**Nb.**	**Var.**	**Nb.**	**Var.**
Imposables	21	*-11,0*	587	*-11,5*	760	*-2,5*	1 142	*2,8*	711	*6,9*	119	*7,9*	3 341	*-0,4*
Non imposables	1 335	*-3,1*	769	*11,9*	144	*19,4*	40	*26,9*	5	*22,9*	1	*31,8*	2 293	*3,2*
Total	**1 356**	***-3,2***	**1 356**	***0,4***	**904**	***0,4***	**1 182**	***3,5***	**716**	***7,0***	**120**	***67,3***	**5 635**	***1,1***

3.2 Revenu imposable des contribuables

Le revenu imposable des contribuables a augmenté de 4,1 % par rapport à 2001 pour atteindre 148,9 milliards de dollars.

3.2.1 Revenu total

— Répartition du revenu total selon la source de revenu

Le revenu total a augmenté de 3,9 % par rapport à 2001. Les revenus d'emploi, qui constituent la principale source de revenus, ont progressé de 3,8 %. Les *gains en capital imposables* et les *autres revenus de placements* ont baissé respectivement de 1,7 % et 6,0 %, alors que les *prestations sociales*, les revenus de la catégorie *régimes de retraites* ainsi que les revenus nets d'e*ntreprise et de profession*[4], ont crû respectivement de 6,1 %, 5,6 % et 5,4 %.

— Répartition du revenu total selon le groupe d'âge

Le revenu total de tous les groupes d'âge a augmenté, mais plus particulièrement celui des *45 à 64 ans* (6,8 %). Pour les *65 ans et plus*, la hausse de 3,3 % est principalement attribuable à la croissance de 5,5 % des revenus de *régimes de retraite* qui constituent plus des deux tiers de l'ensemble de leurs revenus.

Tableau 11
Revenu total selon le type de revenu et le groupe d'âge
Québec – 2002
(montant en millions de dollars, variation en pourcentage)

	Groupe d'âge									
	Moins de 25 ans		25 à 44 ans		45 à 64 ans		65 ans et plus		Total	
Type de revenu	**Montant**	**Var.**	**Montant**	**Var.**	**Montant**	**Var.**	**Montant**	**Var.**	**Montant**	**Var.**
Emploi	7 342	*3,0*	55 913	*1,2*	46 180	*7,1*	1 221	*7,0*	110 657	*3,8*
Entreprise et profession										
- Avant provision	98	*0,1*	3 686	*2,2*	4 115	*8,8*	341	*9,6*	8 240	*5,6*
- Prov. 01 moins prov. 02	0,0	*-75,0*	54	*-16,6*	120	*-0,3*	15	*5,5*	189	*-5,2*
Revenu net	98	*0,1*	3 740	*1,9*	4 236	*8,5*	355	*9,4*	8 429	*5,4*
Gains en capital imposables	18	*-30,7*	278	*-7,6*	626	*4,8*	319	*-5,7*	1 240	*-1,7*
Autres revenus de placements	89	*-17,3*	1 303	*-5,4*	2 896	*-1,6*	2 611	*-10,3*	6 899	*-6,0*
Assurance-emploi	307	*3,4*	2 062	*11,1*	1 099	*5,4*	44	*8,2*	3 512	*8,5*
Prestations sociales	297	*3,7*	1 578	*5,4*	1 840	*8,6*	1 776	*4,8*	5 491	*6,1*
Régimes de retraite	12	*2,1*	169	*-4,5*	6 627	*6,1*	15 453	*5,5*	22 260	*5,6*
Autres	309	*15,4*	1 398	*9,5*	2 548	*9,5*	806	*4,0*	5 061	*8,9*
Total	**8 471**	***3,0***	**66 441**	***1,6***	**66 052**	***6,8***	**22 585**	***3,3***	**163 549**	***3,9***

[4] Aux fins du calcul de l'impôt sur le revenu des particuliers, les contribuables déclarent leurs salaires, leurs traitements et la plupart de leurs autres revenus d'après l'année civile. Depuis l'année d'imposition 1995, les contribuables ayant gagné un revenu d'entreprise ou de profession doivent le déclarer dans l'année où il a été gagné plutôt qu'après leur exercice financier. À cette fin, pour les exercices financiers commençant après 1994, ces contribuables sont tenus de déclarer leurs revenus basés sur un exercice financier se terminant le 31 décembre. Toutefois, comme la plupart d'entre eux auraient été dans l'obligation de déclarer un revenu d'entreprise ou de profession de plus de 12 mois dans leur déclaration de 1995, cette mesure est accompagnée d'une règle transitoire leur permettant d'étaler la déclaration des montants additionnels sur une période de dix ans.

— Répartition du revenu total selon la tranche de revenu total

Le revenu total des contribuables ayant un revenu de *moins de 10 000 $* a diminué de 1,2 %, alors que celui des *10 000 $ à 19 999 $* et des *20 000 $ à 29 999 $* a augmenté respectivement de 0,7 % et 0,3 % par rapport à 2001. Le revenu total des contribuables situés dans les catégories 5*0 000 $ à 99 999 $* (7,4 %) et *100 000 $ et plus* (6,0 %) a davantage augmenté.

Tableau 12
Revenu total selon le type de revenu et la tranche de revenu total
Québec – 2002
(montant en millions de dollars, variation en pourcentage)

	Tranche de revenu total													
	Moins de 10 000 $		10 000 $ à 19 999 $		20 000 $ à 29 999 $		30 000 $ à 49 999 $		50 000 $ à 99 999 $		100 000 $ et plus		Total	
Type de revenu	**Montant**	**Var.**	**Montant**	**Var.**	**Montant**	**Var.**	**Montant**	**Var.**	**Montant**	**Var.**	**Montant**	**Var.**	**Montant**	**Var.**
Emploi	2 397	*-3,9*	8 401	*-2,2*	14 451	*-1,5*	34 424	*3,1*	38 534	*7,7*	12 450	*6,6*	110 657	*3,8*
Entreprise et profession														
- Avant provision	242	*-2,3*	994	*2,1*	791	*3,8*	1 026	*2,5*	1 416	*6,3*	3 770	*8,3*	8 240	*5,6*
- Prov. 01 moins prov. 02	2	*-19,3*	5	*-20,9*	6	*-16,5*	12	*-14,3*	29	*-9,7*	136	*-1,8*	189	*-5,2*
Revenu net	245	*-2,5*	999	*2,0*	797	*3,6*	1 038	*2,3*	1 445	*5,9*	3 906	*7,9*	8 429	*5,4*
Gains en capital imposables	23	*-2,8*	38	*-17,2*	55	*-9,3*	130	*-2,2*	249	*-3,2*	744	*0,6*	1 240	*-1,7*
Autres revenus de placements	216	*-13,1*	694	*-13,6*	738	*-11,8*	1 293	*-8,7*	1 605	*-4,3*	2 353	*-0,1*	6 899	*-6,0*
Assurance-emploi	224	*3,3*	1 070	*5,6*	1 080	*8,8*	922	*10,3*	208	*22,1*	8	*28,6*	3 512	*8,5*
Prestations sociales	2 332	*1,0*	2 030	*7,6*	503	*11,4*	471	*18,5*	136	*23,1*	19	*0,8*	5 491	*6,1*
Régimes de retraite	1 090	*-0,3*	5 867	*3,1*	4 255	*4,5*	6 481	*7,6*	3 540	*10,3*	1 026	*3,7*	22 260	*5,6*
Autres	422	*6,5*	792	*8,3*	603	*8,5*	923	*8,0*	1 105	*8,3*	1 216	*11,7*	5 061	*8,9*
Total	**6 949**	***-1,2***	**19 892**	***0,7***	**22 482**	***0,3***	**45 683**	***3,7***	**46 822**	***7,4***	**21 721**	***6,0***	**163 549**	***3,9***

[4] suite

À cette fin, ils peuvent déduire de leur revenu net d'entreprise ou de profession, déclaré sur une base d'année civile, une *provision relative au revenu net d'entreprise ou de profession.* Pour l'année d'imposition 1995, la déduction de cette provision fait en sorte que le contribuable n'est imposé que sur 5 % du revenu additionnel gagné en 1995 et dont la déclaration, n'eût été cette mesure, aurait été reportée à une année d'imposition ultérieure; sur 10 % de ce montant pour les 8 années suivantes; et, enfin, sur 15 % de ce montant pour l'année d'imposition 2004.

3.2.2 Déductions

Le montant total des déductions a augmenté de 2,4 % par rapport à 2001. Par ailleurs, la catégorie *placements* affiche une forte baisse par rapport à 2001, soit 14,9 %.

— Déductions selon le groupe d'âge

Les déductions ont particulièrement augmenté dans tous les groupes d'âge, sauf pour les *25 à 44 ans*.

Tableau 13
Revenu total, déductions et revenu imposable selon le groupe d'âge
Québec – 2002
(montant en millions de dollars, variation en pourcentage)

	Groupe d'âge									
	Moins de 25 ans		25 à 44 ans		45 à 64 ans		65 ans et plus		Total	
Composantes	**Montant**	**Var.**	**Montant**	**Var.**	**Montant**	**Var.**	**Montant**	**Var.**	**Montant**	**Var.**
Revenu total	**8 471**	***3,0***	**66 442**	***1,6***	**66 052**	***6,8***	**22 584**	***3,3***	**163 549**	***3,9***
Déductions[1]										
Retraite	188	*3,3*	3 854	*-2,4*	4 269	*4,7*	420	*9,3*	8 731	*1,6*
Placements	2	*-10,6*	86	*-19,9*	212	*-13,9*	90	*-12,2*	388	*-14,9*
Investissements stratégiques	2	*23,3*	52	*-3,2*	81	*0,7*	14	*-8,0*	148	*-1,4*
Gains en capital imposables	8	*-34,2*	158	*-1,4*	251	*16,6*	60	*20,7*	477	*9,0*
Prestations sociales non imposables	243	*15,8*	874	*12,1*	777	*10,1*	1 743	*4,7*	3 636	*8,2*
Autres déductions	33	*-0,3*	632	*-2,9*	680	*-2,6*	134	*2,0*	1 480	*-2,3*
Total des déductions	**476**	***7,9***	**5 654**	***-0,8***	**6 269**	***4,1***	**2 461**	***4,8***	**14 861**	***2,4***
Revenu imposable	**8 001**	***2,8***	**60 866**	***1,9***	**59 879**	***7,0***	**20 142**	***3,1***	**148 887**	***4,1***

1. Les déductions représentent les montants inscrits sur les déclarations de revenus. Ces montants diffèrent de ceux utilisés dans le calcul du revenu imposable.

— Déductions selon la tranche de revenu total

Le montant total des déductions de 2002 des contribuables ayant un revenu de *moins de 10 000 $* et de *10 000 $ à 19 999 $* a augmenté respectivement de 14,8 % et 5,2 % par rapport à 2001. Par ailleurs, le montant total des déductions des contribuables ayant un revenu de *30 000 $ à 49 999 $* a diminué de 0,9 %.

Tableau 14
Revenu total, déductions et revenu imposable selon la tranche de revenu total
Québec – 2002
(montant en millions de dollars, variation en pourcentage)

	Tranche de revenu total													
	Moins de 10 000 $		10 000 $ à 19 999 $		20 000 $ à 29 999 $		30 000 $ à 49 999 $		50 000 $ à 99 999 $		100 000 $ et plus		Total	
Composantes	**Montant**	**Var.**	**Montant**	**Var.**	**Montant**	**Var.**	**Montant**	**Var.**	**Montant**	**Var.**	**Montant**	**Var.**	**Montant**	**Var.**
Revenu total	**6 949**	***-1,2***	**19 892**	***0,7***	**22 482**	***0,3***	**45 683**	***3,7***	**46 822**	***7,4***	**21 721**	***6,0***	**163 549**	***3,9***
Déductions[1]														
Retraite	102	*159,5*	307	*7,7*	698	*-6,9*	2 431	*-3,9*	3 630	*2,7*	1 563	*7,4*	8 731	*1,6*
Placements	3	*-14,9*	13	*-23,8*	29	*2,4*	61	*-15,3*	114	*-15,9*	169	*-15,8*	388	*-14,9*
Investissements stratégiques	0	-	4	*140,9*	9	*33,3*	29	*4,8*	43	*-3,3*	63	*-10,0*	148	*-1,4*
Gains en capital imposables	0	-	1	*-14,5*	5	*-6,8*	20	*11,2*	74	*1,0*	377	*10,9*	477	*9,0*
Prestations sociales non imposables	428	*3,2*	1 971	*5,6*	552	*10,4*	515	*18,0*	149	*22,8*	21	*1,2*	3 636	*8,2*
Autres déductions	27	*-11,3*	96	*-6,9*	149	*-0,8*	277	*-1,1*	404	*7,6*	527	*-8,3*	1 480	*-2,3*
Total des déductions	**561**	*14,8*	**2 391**	*5,2*	**1 441**	*0,1*	**3 333**	*-0,9*	**4 414**	*3,0*	**2 720**	*2,2*	**14 861**	*2,4*
Revenu imposable	**6 516**	*-2,5*	**17 519**	*0,2*	**21 056**	*0,4*	**42 362**	*4,0*	**42 423**	*7,9*	**19 011**	*6,5*	**148 887**	*4,1*

1. Les déductions représentent les montants inscrits sur les déclarations de revenus. Ces montants diffèrent de ceux utilisés dans le calcul du revenu imposable.

3.3 Impôt à payer

L'impôt à payer a diminué de 454 millions de dollars, soit une baisse de 2,9 % par rapport à 2001. Cette diminution résulte notamment du fait que l'impôt sur le revenu imposable a diminué de 1,4 % et que la valeur des crédits d'impôt non remboursables a augmenté de 0,7 % (voir tableaux 3 et 17).

3.3.1 Montants servant au calcul des crédits d'impôt non remboursables

Le total des montants réclamés au titre des crédits d'impôt non remboursables[5] est en hausse de 4,7 % par rapport à 2001. Le montant servant au calcul du crédit de base, qui représente 58,0 % des montants totaux, a augmenté de 3,9 %. La hausse des *cotisations au RRQ et au RPC* provient, entre autres, de l'augmentation du taux de cotisation. La hausse des réclamations au titre de frais médicaux s'explique notamment par l'augmentation du montant des primes annuelles exigées par le régime public d'assurance-médicaments qui couvre 3,3 millions de personnes en 2002.

— Répartition selon le groupe d'âge

Par rapport à 2001, les montants réclamés servant au calcul des crédits d'impôt non remboursables ont augmenté pour chacun des groupes. Les montants accordés aux *45 à 64 ans* ont connu la plus forte croissance, soit 7,4 %.

Tableau 15
Montants servant au calcul des crédits d'impôt non remboursables selon le groupe d'âge
Québec – 2002
(montant en millions de dollars, variation en pourcentage)

	Groupe d'âge									
	Moins de 25 ans		25 à 44 ans		45 à 64 ans		65 ans et plus		Total	
Catégorie	**Montant**	**Var.**	**Montant**	**Var.**	**Montant**	**Var.**	**Montant**	**Var.**	**Montant**	**Var.**
Montant de base	4 242	*2,9*	12 596	*1,6*	11 343	*6,3*	5 891	*4,8*	34 072	*3,9*
Montant forfaitaire	1 797	*6,3*	4 394	*3,9*	3 969	*8,2*	2 498	*7,6*	12 657	*6,3*
Cotisations :										
- au RRQ et au RPC	50	*14,2*	730	*14,6*	639	*21,7*	14	*21,6*	1 433	*17,7*
- à l'assurance-emploi	27	*0,7*	349	*0,9*	294	*6,9*	4	*10,8*	674	*3,4*
Montants :										
- pour enfants à charge ou autres personnes à charge	102	*-1,9*	3 126	*0,5*	1 019	*4,9*	12	*2,6*	4 260	*1,4*
- en raison de l'âge, pour personne vivant seule et pour revenus de retraite	48	*3,7*	220	*3,3*	294	*5,8*	2 252	*2,7*	2 814	*3,1*
Frais médicaux	10	*34,4*	172	*25,9*	252	*28,4*	280	*7,8*	714	*19,0*
Autres	147	*0,7*	740	*5,3*	746	*9,0*	441	*3,7*	2 075	*5,9*
Total	**6 422**	***3,8***	**22 327**	***2,6***	**18 557**	***7,4***	**11 392**	***5,0***	**58 698**	***4,7***

[5] Comprennent l'ensemble des crédits d'impôt non remboursables, incluant notamment la réduction d'impôt à l'égard de la famille, le crédit d'impôt pour dividendes, le crédit d'impôt relatif à un fonds de travailleurs et le crédit d'impôt pour contributions à un parti politique.

— Répartition selon la tranche de revenu total

Les montants réclamés servant au calcul des crédits d'impôt non remboursables des contribuables ayant déclaré des revenus de 100 000 $ et plus ont augmenté de 13,4 %. Les montants accordés aux contribuables déclarant moins de 10 000 $ ont, quant à eux, augmenté de 0,1 %.

Tableau 16
Montants servant au calcul des crédits d'impôt non remboursables selon la tranche de revenu total
Québec – 2002
(montant en millions de dollars, variation en pourcentage)

	Tranche de revenu total													
	Moins de 10 000 $		10 000 $ à 19 999 $		20 000 $ à 29 999 $		30 000 $ à 49 999 $		50 000 $ à 99 999 $		100 000 $ et plus		Total	
Catégorie	**Montant**	**Var.**	**Montant**	**Var.**	**Montant**	**Var.**	**Montant**	**Var.**	**Montant**	**Var.**	**Montant**	**Var.**	**Montant**	**Var.**
Montant de base	8 163	*-0,4*	8 204	*3,1*	5 475	*3,1*	7 163	*6,3*	4 338	*9,9*	730	*11,1*	34 072	*3,9*
Montant forfaitaire	3 700	*2,8*	3 606	*6,7*	2 258	*6,4*	2 134	*9,9*	841	*9,9*	117	*15,3*	12 657	*6,3*
Cotisations :														
- au RRQ et au RPC	1	*-10,7*	22	*0,0*	63	*6,3*	588	*13,9*	643	*22,9*	116	*21,6*	1 433	*17,7*
- à l'assurance-emploi	1	*-30,6*	12	*-10,9*	31	*-5,0*	287	*0,4*	307	*7,8*	36	*6,9*	674	*3,4*
Montants :														
- pour enfants à charge ou autres personnes à charge	491	*-8,4*	571	*1,6*	667	*-0,5*	1 232	*1,1*	1 069	*6,3*	229	*11,4*	4 260	*1,4*
- en raison de l'âge, pour personne vivant seule et pour revenus de retraite	288	*-1,6*	1 587	*1,1*	675	*6,3*	257	*13,4*	6	*29,6*	1	*20,4*	2 814	*3,1*
Frais médicaux	1	*5,1*	66	*-4,8*	146	*9,6*	272	*23,4*	197	*31,2*	33	*22,4*	714	*19,0*
Autres	78	*-1,0*	269	*-2,2*	269	*3,0*	562	*3,7*	585	*9,4*	311	*16,7*	2 075	*5,9*
Total	**12 722**	***0,1***	**14 338**	***3,5***	**9 583**	***3,9***	**12 495**	***6,9***	**7 986**	***10,7***	**1 574**	***13,4***	**58 698**	***4,7***

3.3.2 Impôt à payer

— Répartition de l'impôt à payer selon la tranche de revenu

L'impôt à payer a diminué globalement de 2,9 % par rapport à 2001. L'impôt à payer a d'ailleurs baissé pour toutes les catégories de contribuables ayant déclaré un revenu total inférieur à 50 000 $. La plus forte baisse d'impôt s'observe chez les *moins de 10 000 $* (-35,1 %). En raison des réductions d'impôt, le taux moyen d'imposition a diminué pour toutes les tranches de revenu, la baisse étant plus importante pour les contribuables dont le revenu est de *moins de 10 000 $*.

Tableau 17
Impôt à payer selon la tranche de revenu total
Québec – 2002
(montant en millions de dollars, variation en pourcentage)

	Tranche de revenu total													
	Moins de 10 000 $		10 000 $ à 19 999 $		20 000 $ à 29 999 $		30 000 $ à 49 999 $		50 000 $ à 99 999 $		100 000 $ et plus		Total	
Catégorie	**Montant**	**Var.**	**Montant**	**Var.**	**Montant**	**Var.**	**Montant**	**Var.**	**Montant**	**Var.**	**Montant**	**Var.**	**Montant**	**Var.**
Revenu total	**6 949**	***-1,2***	**19 892**	***0,7***	**22 482**	***0,3***	**45 683**	***3,7***	**46 822**	***7,4***	**21 721**	***6,0***	**163 549**	***3,9***
Impôt sur le revenu imposable	1 043	*-8,3*	2 803	*-5,7*	3 380	*-5,7*	7 228	*-2,4*	7 953	*1,9*	4 183	*2,9*	26 590	*-1,4*
Crédits d'impôt non remboursables	-1 041	*-8,2*	-2 466	*-2,9*	-2 132	*-0,9*	-3 000	*3,1*	-1 973	*6,9*	-530	*8,9*	-11 142	*0,7*
Impôt à payer	**2**	***-35,1***	**337**	***-22,2***	**1 248**	***-12,9***	**4 228**	***-6,0***	**5 981**	***0,4***	**3 652**	***2,1***	**15 448**	***-2,9***
Taux moyen d'imposition (%)	**0,0**	***-34,3***	**1,7**	***-22,8***	**5,6**	***-13,2***	**9,3**	***-9,3***	**12,8**	***-6,6***	**16,8**	***-3,7***	**9,4**	***-6,5***

4. Évolution historique

4.1 Nombre de contribuables

Entre 1980 et 2002, le nombre total de contribuables a augmenté de 64,1 %, pour afficher une croissance annuelle moyenne de 2,3 %. La majeure partie de cette hausse est attribuable au nombre de contribuables non imposables qui a presque triplé au cours de cette période. Le nombre de contribuables imposables a, quant à lui, connu une croissance annuelle moyenne de 1,1 % au cours de cette période, comparativement à 4,9 % pour les contribuables non imposables.

Tableau 18
Nombre de contribuables
Québec – 1980 à 2002

	Non imposables		Imposables		Total	
Année	**Nombre (000)**	**Variation (%)**	**Nombre (000)**	**Variation (%)**	**Nombre (000)**	**Variation (%)**
1980	806		2 628		3 434	
1981	1 004	24,6	2 710	3,1	3 714	8,2
1982	1 033	2,9	2 674	-1,3	3 707	-0,2
1983	1 102	6,7	2 659	-0,6	3 761	1,5
1984	1 089	-1,2	2 769	4,1	3 858	2,6
1985	1 058	-2,8	2 856	3,1	3 914	1,5
1986	997	-5,8	2 969	4,0	3 966	1,3
1987	1 040	4,3	3 056	2,9	4 096	3,3
1988	1 174	12,9	2 960	-3,1	4 134	0,9
1989	1 144	-2,6	3 084	4,2	4 228	2,3
1990	1 200	4,9	3 165	2,6	4 365	3,2
1991	1 381	15,1	3 140	-0,8	4 521	3,6
1992	1 521	10,1	3 069	-2,3	4 590	1,5
1993	1 613	6,0	3 076	0,2	4 689	2,2
1994	1 802	11,7	2 967	-3,5	4 769	1,7
1995	1 829	1,5	3 019	1,8	4 848	1,7
1996	1 981	8,3	3 076	1,9	5 057	4,3
1997	2 042	3,1	3 146	2,3	5 188	2,6
1998	2 189	7,2	3 154	0,3	5 343	3,0
1999	2 152	-1,7	3 283	4,1	5 435	1,7
2000	2 122	-1,4	3 382	3,0	5 504	1,3
2001	2 221	4,7	3 354	-0,8	5 576	1,3
2002	2 293	3,2	3 341	-0,4	5 635	1,1
Variation de 1980 à 2002						
Croissance en %		184,5		27,1		64,1
Croissance annuelle moyenne en %		4,9		1,1		2,3

4.2 Revenu total, revenu imposable et impôt à payer

Le revenu total a constamment augmenté depuis 1980, sauf pour l'année 1995 où l'on constate une diminution de 3,9 % en raison des modifications apportées au traitement fiscal des gains en capital[6]. Ainsi, de 1980 à 2002, la croissance annuelle moyenne a été de 5,8 %.

Pour la même période, le revenu imposable s'est accru, en moyenne, de 8,2 % par année. Cette croissance est supérieure à celle du revenu total, notamment en raison de la conversion des exemptions personnelles en crédits d'impôt non remboursables effectuée en 1988 dans le cadre de la réforme fiscale. Entre 1980 et 2002, l'impôt à payer a augmenté, en moyenne, de 5,3 % par année. Depuis 1988, la croissance annuelle moyenne du revenu imposable et de l'impôt à payer est de 4,9 % et 3,5 % respectivement.

Tableau 19
Revenu total, revenu imposable et impôt à payer
Québec – 1980 à 2002
(montant en millions de dollars, variation en pourcentage)

Année	Revenu total		Revenu imposable		Impôt à payer	
	Montant	Variation	Montant	Variation	Montant	Variation
1980	47 798		26 357		4 993	
1981	53 746	12,4	30 014	13,9	5 703	14,2
1982	58 045	8,0	32 424	8,0	6 327	10,9
1983	60 374	4,0	32 597	0,5	6 364	0,6
1984	65 728	8,9	35 496	8,9	7 024	10,4
1985	71 047	8,1	38 914	9,6	7 766	10,6
1986	75 017	5,6	40 440	3,9	8 035	3,5
1987	81 482	8,6	43 993	8,8	8 879	10,5
1988	89 243	9,5	76 534	74,0 [1]	9 582	7,9
1989	95 772	7,3	82 380	7,6	10 222	6,7
1990	101 796	6,3	88 552	7,5	11 262	10,2
1991	105 911	4,0	91 569	3,4	11 512	2,2
1992	107 989	2,0	92 625	1,2	11 387	-1,1
1993	110 317	2,2	99 201	7,1	12 105	6,3
1994	124 985	13,3	101 940	2,8	12 190	0,7
1995	120 084	-3,9	105 186	3,2	12 721	4,4
1996	124 255	3,5	108 250	2,9	13 389	5,3
1997	129 214	4,0	112 997	4,4	14 311	6,9
1998	133 296	3,2	121 092	7,2	14 624	2,2 [2]
1999	141 625	6,2	128 475	6,1	15 876	8,6
2000	152 583	7,7	138 049	7,5	16 981	7,0
2001	157 338	3,1	143 022	3,6	15 901	-6,4
2002	163 549	3,9	148 887	4,1	15 448	-2,9
Variation de 1980 à 2002						
Croissance en %		242,2		464,9		209,4
Croissance annuelle moyenne en %		5,8		8,2		5,3

1. Réforme fiscale de 1988.
2. Réforme fiscale de 1998.

[6] Cette baisse est attribuable aux changements apportés en 1994 à l'imposition des gains en capital. En effet, l'exemption à vie de 100 000 $ sur les gains en capital a été éliminée le 23 février 1994, sauf à l'égard de biens agricoles admissibles et d'actions admissibles d'une petite entreprise. Toutefois, les contribuables n'ayant pas épuisé l'exemption maximale pouvaient déclarer un gain sur des biens qu'ils détenaient en date du 22 février 1994 et profiter une dernière fois de l'exonération cumulative. Pour se prévaloir de cette disposition, le contribuable devait déclarer un bien possédé avant le 23 février et dont la disposition aurait résulté en un gain en capital (gain en capital réputé réalisé). Aussi, des 10,3 milliards de dollars de gains en capital déclarés en 1994, 7,7 milliards de dollars sont des gains réputés réalisés. En excluant ces gains du revenu total, ce dernier affiche une croissance de 3,1 % en 1995.

II. Tableaux statistiques

TABLEAU 1
Nombre de contribuables, revenu total et impôt à payer selon la tranche de revenu total
Québec – 1980-2002
(nombre de contribuables; montants en milliers de dollars)

	Tranche de revenu total	1980			1981			1982		
		Nombre	Revenu total	Impôt à payer	Nombre	Revenu total	Impôt à payer	Nombre	Revenu total	Impôt à payer
1	Moins de 5 000 $	730 725	1 837 029	2 242	869 030	1 731 482	560	802 061	1 568 767	53
2	5 000 $ à 9 999 $	759 965	5 662 919	215 973	735 568	5 477 617	178 022	722 169	5 383 369	148 747
3	10 000 $ à 14 999 $	676 137	8 404 672	650 279	644 199	8 023 643	581 092	598 592	7 435 701	500 997
4	15 000 $ à 19 999 $	504 560	8 764 242	881 975	511 149	8 875 361	854 621	499 570	8 677 771	806 555
5	20 000 $ à 24 999 $	339 767	7 571 713	890 247	368 961	8 246 219	940 167	360 821	8 078 327	900 888
6	25 000 $ à 29 999 $	188 831	5 139 656	671 687	245 504	6 699 108	854 771	269 587	7 367 959	922 842
7	30 000 $ à 34 999 $	92 905	2 993 728	423 098	136 034	4 385 362	607 419	170 120	5 493 506	747 890
8	35 000 $ à 39 999 $	51 443	1 915 743	285 753	74 771	2 787 748	409 373	98 182	3 658 787	531 803
9	40 000 $ à 49 999 $	43 942	1 939 814	306 571	68 406	3 012 986	470 285	96 125	4 250 117	656 404
10	50 000 $ à 99 999 $	39 465	2 569 036	455 670	51 643	3 336 179	574 442	70 965	4 591 215	775 186
11	100 000 $ et plus	6 868	999 226	209 556	8 189	1 170 089	231 835	18 418	1 579 710	335 774
	TOTAL	**3 434 608**	**47 797 778**	**4 993 051**	**3 713 454**	**53 745 794**	**5 702 587**	**3 706 610**	**58 085 229**	**6 327 139**

	Tranche de revenu total	1983			1984			1985		
		Nombre	Revenu total	Impôt à payer	Nombre	Revenu total	Impôt à payer	Nombre	Revenu total	Impôt à payer
1	Moins de 5 000 $	809 955	1 500 391	138	780 981	1 406 734	110	735 378	1 346 998	808
2	5 000 $ à 9 999 $	719 578	5 343 051	119 568	722 203	5 387 641	108 695	692 501	5 173 415	103 847
3	10 000 $ à 14 999 $	586 485	7 267 488	447 593	584 141	7 242 526	422 790	588 480	7 314 679	431 958
4	15 000 $ à 19 999 $	510 807	8 889 350	789 019	500 083	8 729 202	754 106	512 337	8 947 979	779 824
5	20 000 $ à 24 999 $	367 800	8 240 135	881 414	384 499	8 610 005	903 183	400 414	8 956 443	934 852
6	25 000 $ à 29 999 $	280 690	7 673 968	925 947	300 074	8 223 704	980 548	305 364	8 367 769	996 518
7	30 000 $ à 34 999 $	180 816	5 841 680	767 797	208 725	6 755 124	879 766	225 225	7 285 116	948 546
8	35 000 $ à 39 999 $	110 192	4 107 676	577 815	135 366	5 047 513	706 292	155 616	5 808 846	812 720
9	40 000 $ à 49 999 $	102 805	4 521 599	669 276	133 719	5 895 380	871 138	160 247	7 079 432	1 040 898
10	50 000 $ à 99 999 $	78 556	4 978 088	797 796	92 748	5 928 154	938 928	118 122	7 530 567	1 154 764
11	100 000 $ et plus	13 069	2 011 035	387 907	15 830	2 501 965	458 793	20 917	3 235 861	561 235
	TOTAL	**3 760 753**	**60 374 461**	**6 364 270**	**3 858 369**	**65 727 948**	**7 024 349**	**3 914 601**	**71 047 105**	**7 765 970**

	Tranche de revenu total	1986			1987			1988		
		Nombre	Revenu total	Impôt à payer	Nombre	Revenu total	Impôt à payer	Nombre	Revenu total	Impôt à payer
1	Moins de 5 000 $	700 800	1 335 517	179	686 972	1 348 493	125	562 664	1 234 532	149
2	5 000 $ à 9 999 $	674 643	5 031 576	98 600	679 027	5 069 125	87 257	667 424	5 002 300	46 588
3	10 000 $ à 14 999 $	585 917	7 283 116	431 482	587 613	7 301 304	407 335	590 280	7 338 110	348 839
4	15 000 $ à 19 999 $	516 549	9 014 614	785 454	507 113	8 846 347	745 678	524 849	9 160 878	695 672
5	20 000 $ à 24 999 $	408 536	9 137 890	950 012	433 086	9 694 566	994 192	460 393	10 316 424	973 099
6	25 000 $ à 29 999 $	321 190	8 808 115	1 028 324	330 314	9 051 623	1 045 968	347 432	9 516 693	1 033 564
7	30 000 $ à 34 999 $	245 867	7 950 454	1 002 298	265 251	8 587 410	1 079 373	284 059	9 205 350	1 117 104
8	35 000 $ à 39 999 $	167 029	6 237 845	832 397	186 457	6 965 734	929 243	204 571	7 640 223	1 001 462
9	40 000 $ à 49 999 $	187 620	8 293 518	1 161 417	223 643	9 923 837	1 403 629	251 843	11 185 634	1 575 301
10	50 000 $ à 99 999 $	138 072	8 749 235	1 247 582	171 817	10 857 407	1 580 859	207 319	13 125 858	1 950 197
11	100 000 $ et plus	20 546	3 175 230	496 822	24 790	3 836 612	605 211	33 319	5 517 293	839 667
	TOTAL	**3 966 769**	**75 017 110**	**8 034 567**	**4 096 083**	**81 482 458**	**8 878 870**	**4 134 153**	**89 243 295**	**9 581 642**

TABLEAU 1 (suite)
Nombre de contribuables, revenu total et impôt à payer selon la tranche de revenu total
Québec 1980-2002
(nombre de contribuables; montants en milliers de dollars)

	Tranche de revenu total	1989			1990			1991		
		Nombre	Revenu total	Impôt à payer	Nombre	Revenu total	Impôt à payer	Nombre	Revenu total	Impôt à payer
1	Moins de 5 000 $	536 559	1 157 959	154	573 045	1 201 613	148	666 765	1 225 407	54
2	5 000 $ à 9 999 $	651 366	4 892 100	43 235	657 536	4 935 623	43 793	665 698	4 987 796	32 126
3	10 000 $ à 14 999 $	588 940	7 324 576	331 735	582 461	7 235 216	324 348	582 787	7 233 145	288 003
4	15 000 $ à 19 999 $	526 980	9 198 521	678 033	509 804	8 896 792	649 493	497 108	8 672 485	592 819
5	20 000 $ à 24 999 $	471 187	10 561 697	980 078	460 070	10 332 381	954 356	449 691	10 099 385	891 637
6	25 000 $ à 29 999 $	367 700	10 070 039	1 074 609	382 816	10 477 437	1 113 798	397 426	10 880 832	1 116 082
7	30 000 $ à 34 999 $	297 345	9 634 705	1 140 288	306 082	9 918 550	1 177 180	301 133	9 761 245	1 124 002
8	35 000 $ à 39 999 $	221 737	8 283 230	1 052 568	239 887	8 970 219	1 148 190	246 174	9 203 508	1 146 949
9	40 000 $ à 49 999 $	280 608	12 480 075	1 697 153	311 944	13 882 867	1 916 186	324 928	14 464 260	1 948 881
10	50 000 $ à 99 999 $	246 511	15 565 289	2 238 748	299 974	18 896 626	2 822 851	342 884	21 639 568	3 170 391
11	100 000 $ et plus	39 206	6 603 872	985 641	41 892	7 048 933	1 111 870	45 871	7 743 492	1 200 884
	TOTAL	**4 228 139**	**95 772 063**	**10 222 242**	**4 365 511**	**101 796 257**	**11 262 213**	**4 520 465**	**105 911 123**	**11 511 828**

	Tranche de revenu total	1992			1993			1994		
		Nombre	Revenu total	Impôt à payer	Nombre	Revenu total	Impôt à payer	Nombre	Revenu total	Impôt à payer
1	Moins de 5 000 $	717 505	1 254 313	107	782 878	1 276 318	363	485 820	912 668	189
2	5 000 $ à 9 999 $	669 728	5 026 949	22 685	696 318	5 215 891	26 795	695 702	5 247 603	6 928
3	10 000 $ à 14 999 $	581 508	7 211 153	249 181	585 506	7 253 871	262 120	819 704	10 005 140	174 004
4	15 000 $ à 19 999 $	482 922	8 422 809	532 293	476 370	8 302 560	545 996	489 714	8 510 564	450 064
5	20 000 $ à 24 999 $	438 315	9 847 493	819 175	428 644	9 631 232	826 697	418 921	9 409 402	714 775
6	25 000 $ à 29 999 $	397 229	10 883 352	1 063 665	395 280	10 831 983	1 092 898	389 451	10 671 615	985 879
7	30 000 $ à 34 999 $	302 958	9 817 584	1 083 567	299 906	9 718 172	1 100 711	301 834	9 783 072	1 027 408
8	35 000 $ à 39 999 $	247 660	9 259 128	1 110 362	247 076	9 235 789	1 134 502	250 674	9 378 974	1 075 428
9	40 000 $ à 49 999 $	335 473	14 940 379	1 952 203	338 706	15 086 726	2 021 920	352 980	15 737 906	1 039 518
10	50 000 $ à 99 999 $	368 577	23 225 939	3 334 995	383 829	24 225 648	3 624 971	473 452	30 621 568	4 840 701
11	100 000 $ et plus	47 545	8 099 992	1 218 988	54 004	9 538 870	1 468 392	90 427	14 706 246	1 875 112
	TOTAL	**4 589 420**	**107 989 091**	**11 387 221**	**4 688 517**	**110 317 060**	**12 105 365**	**4 768 679**	**124 984 758**	**12 190 009**

	Tranche de revenu total	1995			1996			1997		
		Nombre	Revenu total	Impôt à payer	Nombre	Revenu total	Impôt à payer	Nombre	Revenu total	Impôt à payer
1	Moins de 5 000 $	515 575	961 571	231	641 162	997 117	226	654 196	1 058 169	515
2	5 000 $ à 9 999 $	718 413	5 411 510	7 086	734 086	5 531 832	7 133	788 418	5 934 835	7 432
3	10 000 $ à 14 999 $	837 666	10 273 338	178 049	848 111	10 433 266	177 943	836 525	10 317 021	182 783
4	15 000 $ à 19 999 $	515 784	8 959 027	472 365	522 866	9 074 602	472 772	527 953	9 162 828	485 529
5	20 000 $ à 24 999 $	433 197	9 727 096	747 238	431 479	9 685 506	739 732	436 036	9 787 206	756 551
6	25 000 $ à 29 999 $	400 031	10 969 107	1 035 447	399 195	10 953 066	1 028 860	408 712	11 215 851	1 074 699
7	30 000 $ à 34 999 $	314 245	10 186 177	1 099 457	320 665	10 385 345	1 124 733	327 214	10 600 605	1 175 453
8	35 000 $ à 39 999 $	258 852	9 687 310	1 146 218	264 496	9 902 511	1 182 435	270 924	10 138 058	1 234 609
9	40 000 $ à 49 999 $	360 497	16 059 524	2 098 222	370 694	16 522 409	2 173 780	379 226	16 907 118	2 260 828
10	50 000 $ à 99 999 $	435 105	27 564 195	4 137 715	459 703	29 313 294	4 416 880	486 908	31 128 120	4 740 091
11	100 000 $ et plus	58 566	10 285 097	1 799 183	64 564	11 456 165	2 064 490	71 924	12 964 544	2 392 025
	TOTAL	**4 847 931**	**120 083 950**	**12 721 215**	**5 057 021**	**124 255 113**	**13 388 986**	**5 188 036**	**129 214 355**	**14 310 515**

TABLEAU 1 (fin)
Nombre de contribuables, revenu total et impôt à payer selon la tranche de revenu total
Québec 1980-2002
(nombre de contribuables; montants en milliers de dollars)

	Tranche de revenu total	1998			1999			2000		
		Nombre	Revenu total	Impôt à payer	Nombre	Revenu total	Impôt à payer	Nombre	Revenu total	Impôt à payer
1	Moins de 5 000 $	708 309	1 293 529	813	674 245	1 244 711	779	628 903	1 095 953	731
2	5 000 $ à 9 999 $	826 613	6 119 783	4 345	812 332	6 042 327	3 936	815 052	6 066 868	2 984
3	10 000 $ à 14 999 $	798 284	9 908 279	174 589	793 011	9 877 968	168 307	769 342	9 619 864	144 957
4	15 000 $ à 19 999 $	546 447	9 485 610	476 491	564 801	9 800 531	479 838	567 487	9 841 526	434 704
5	20 000 $ à 24 999 $	449 941	10 100 923	746 982	461 472	10 361 125	763 032	455 423	10 222 777	701 044
6	25 000 $ à 29 999 $	422 526	11 600 714	1 073 103	433 593	11 904 312	1 100 551	424 251	11 655 207	1 008 619
7	30 000 $ à 34 999 $	343 373	11 119 001	1 202 778	354 721	11 492 358	1 244 042	367 158	11 889 132	1 219 019
8	35 000 $ à 39 999 $	276 316	10 343 742	1 240 456	287 537	10 763 032	1 296 546	294 115	11 001 605	1 263 317
9	40 000 $ à 49 999 $	389 161	17 342 237	2 283 711	419 677	18 696 991	2 465 117	427 723	19 068 650	2 416 397
10	50 000 $ à 99 999 $	505 588	32 546 827	4 947 449	546 857	35 288 795	5 373 377	650 561	42 398 655	6 257 891
11	100 000 $ et plus	76 432	13 435 034	2 472 882	86 928	16 152 482	2 980 814	104 006	19 721 417	3 532 125
	TOTAL	**5 342 990**	**133 295 679**	**14 623 599**	**5 435 174**	**141 624 632**	**15 876 339**	**5 504 021**	**152 581 654**	**16 981 788**

	Tranche de revenu total	2001			2002		
		Nombre	Revenu total	Impôt à payer	Nombre	Revenu total	Impôt à payer
1	Moins de 5 000 $	600 258	1 013 792	673	566 695	945 793	412
2	5 000 $ à 9 999 $	800 618	6 018 432	2 433	788 861	6 003 156	1 604
3	10 000 $ à 14 999 $	768 348	9 643 424	94 192	760 068	9 557 981	61 242
4	15 000 $ à 19 999 $	582 760	10 101 986	338 469	596 121	10 334 512	275 377
5	20 000 $ à 24 999 $	465 704	10 453 312	575 893	468 934	10 522 776	498 020
6	25 000 $ à 29 999 $	434 967	11 951 632	856 549	435 225	11 958 982	750 063
7	30 000 $ à 34 999 $	382 113	12 376 173	1 079 512	391 200	12 674 736	986 260
8	35 000 $ à 39 999 $	309 045	11 560 990	1 151 046	318 244	11 909 257	1 071 663
9	40 000 $ à 49 999 $	451 558	20 136 319	2 265 382	472 956	21 098 647	2 170 053
10	50 000 $ à 99 999 $	668 822	43 581 274	5 958 935	715 864	46 821 731	5 980 541
11	100 000 $ et plus	111 363	20 500 571	3 578 198	120 437	21 721 448	3 652 340
	TOTAL	**5 575 556**	**157 337 905**	**15 901 282**	**5 634 605**	**163 549 019**	**15 447 575**

TABLEAU 2
Statistiques fiscales détaillées selon les régimes d'imposition simplifié et général et selon les contribuables imposables et non imposables
Québec – 2002
(nombre de contribuables; montants en milliers de dollars)

	Composantes	Régime d'imposition simplifié					
		Imposable		Non imposable		Ensemble	
		Nombre	Montant	Nombre	Montant	Nombre	Montant
1	Contribuables imposables	2 329 146				2 329 146	
2	Contribuables non imposables			2 223 787		2 223 787	
5	Tous les contribuables	2 329 146		2 223 787		4 552 933	
	CALCUL DU REVENU TOTAL						
6	Revenus d'emploi (relevé 1, case A)	1 891 956	55 620 176	886 623	7 040 124	2 778 579	62 660 300
7	Dépenses et déductions reliées à l'emploi	69 353	258 140	9 977	27 164	79 330	285 304
8	Revenus nets d'emploi	1 892 451	55 362 037	887 179	7 012 960	2 779 630	62 374 996
9	Correction des revenus d'emploi	57 113	16 249	13 114	4 256	70 227	20 505
10	Autres revenus d'emploi	117 025	485 094	41 418	131 282	158 443	616 376
11	Prestations d'assurance-emploi	448 111	2 218 484	198 472	845 147	646 583	3 063 632
12	Pension de sécurité de vieillesse	344 212	1 771 924	542 206	2 708 222	886 418	4 480 146
13	Sommes reçues en vertu du RRQ ou du RPC	499 652	3 208 642	577 689	2 369 302	1 077 341	5 577 945
14	Prestations d'un régime de retraite, REER, FEER	488 896	8 495 700	210 110	712 054	699 006	9 207 754
15	Dividendes imposables de sociétés canadiennes	310 316	191 778	153 713	119 863	464 029	311 641
16	Intérêts de source canadienne et autres rev. plac.	672 365	1 465 378	471 790	497 045	1 144 155	1 962 423
17	Revenus nets, location biens immeubles	179 954	577 671	79 843	63 553	259 797	641 224
18	Gains en capital imposables	86 326	358 601	36 530	50 722	122 856	409 323
19	Pension alimentaire reçue	14 466	140 532	15 784	78 023	30 250	218 555
20	Aide financière de dernier recours	29 116	73 760	398 681	2 213 743	427 797	2 287 503
21	Indemnités rempl. revenu, vers. sup. fédéraux	144 604	441 287	555 581	2 594 142	700 185	3 035 429
22	Autres revenus	362 458	1 830 202	306 757	921 956	669 215	2 752 158
23	Revenus nets d'affaires	122 783	1 648 100	144 523	795 563	267 306	2 443 663
24	Revenus nets d'agriculture ou de pêche	16 099	109 942	20 468	97 885	36 567	207 827
25	Revenus nets de profession	26 721	845 281	16 340	95 621	43 061	940 902
26	Revenus nets de travail à commission	14 036	298 811	10 567	57 734	24 603	356 544
27	Revenus d'une société d'associés alloués à un associé retiré	162	1 727	27	63	189	1 791
28	Revenus d'une société d'associés déterminés	4 870	4 885	1 453	660	6 323	5 545
29	Prov. 01 rel. au rev. d'entr. ou prof.	12 582	125 467	4 923	16 683	17 505	142 150
30	Prov. 02 rel. au rev. d'entr. ou prof.	11 875	86 408	4 396	10 689	16 271	97 097
31	Prov. 01 moins prov. 02	12 379	39 059	4 788	5 994	17 167	45 053
32	Revenus d'entreprise	181 535	2 947 774	190 204	1 053 520	371 739	4 001 294
33	**REVENU TOTAL**	**2 329 146**	**79 585 113**	**2 223 787**	**21 375 792**	**4 552 933**	**100 960 905**
	CALCUL DU REVENU NET						
34	Cotisations à un RPA	515 736	675 005	86 368	33 047	602 104	708 052
35	Versements à un REER	808 276	2 710 594	100 064	264 658	908 340	2 975 252
36	Montants déductibles pour établir le revenu familial net	233 189	573 137	293 844	223 049	527 033	796 186
37	Montant servant à établir le revenu familial net	2 329 031	75 627 713	2 070 097	20 962 936	4 399 128	96 590 648
38	Pension alimentaire déductible	-	-	-	-	-	-
39	Frais de déménagement	-	-	-	-	-	-
40	Dépenses pour revenus de placements	-	-	-	-	-	-
41	Pertes, placements dans une entreprise	-	-	-	-	-	-
42	Déduction relative à certains films	-	-	-	-	-	-
43	Déduction relative aux ressources	-	-	-	-	-	-
44	Autres déductions	-	-	-	-	-	-
45	Déductions - calcul du revenu net	1 215 662	3 958 736	430 191	520 753	1 645 853	4 479 490
46	**REVENU NET**	**2 329 031**	**75 627 713**	**2 070 097**	**20 962 936**	**4 399 128**	**96 590 648**
47	Rajustement de déductions	5 667	6 178	16 184	13 245	21 851	19 423
48	Arrérages de pension alimentaire	-	-	-	-	-	-

TABLEAU 2 (suite)
Statistiques fiscales détaillées selon les régimes d'imposition simplifié et général
et selon les contribuables imposables et non imposables
Québec - 2002
(nombre de contribuables; montants en milliers de dollars)

	Composantes	Régime d'imposition simplifié					
		Imposable		Non imposable		Ensemble	
		Nombre	Montant	Nombre	Montant	Nombre	Montant
	CALCUL DU REVENU NET						
49	Déductions pour investissements stratégiques	6 635	25 746	3 352	8 149	9 987	33 895
50	Pertes d'autres années, autres qu'en capital	-	-	-	-	-	-
51	Pertes nettes en capital d'autres années	-	-	-	-	-	-
52	Exemption sur gains en capital imposables	-	-	-	-	-	-
53	Déduction pour un Indien	531	6 777	16 559	309 423	17 090	316 200
54	Déduction pour résidents d'une région éloignée	-	-	-	-	-	-
55	Déduction relative à certains revenus	156 759	474 468	639 811	2 979 184	796 570	3 453 652
56	Déductions diverses	2 615	14 708	3 605	13 425	6 220	28 133
57	Déductions - calcul du revenu imposable	165 857	521 699	660 876	3 310 182	826 733	3 831 880
58	**REVENU IMPOSABLE**	**2 328 992**	**75 112 300**	**2 028 212**	**17 682 326**	**4 357 204**	**92 794 626**
	CALCUL DES CRÉDITS D'IMPÔT NON REMBOURSABLES						
59	Montant de base	2 329 146	14 114 625	2 223 787	13 476 149	4 552 933	27 590 774
60	Montant forfaitaire	2 329 146	6 475 026	2 223 787	6 182 128	4 552 933	12 657 154
61	Montant en raison de l'âge, pour personne vivant seule ou pour revenus de retraite	516 514	990 930	704 568	1 687 385	1 221 082	2 678 315
62	Montant pour conjoint	-	-	-	-	-	-
63	Montant pour enfants à charge ou autres personnes	358 191	1 499 439	312 852	1 529 796	671 043	3 029 235
64	Cotisations au RRQ et au RPC	-	-	-	-	-	-
65	Cotisations à l'assurance-emploi	-	-	-	-	-	-
66	Cotisations au FSS	-	-	-	-	-	-
67	Cotisations syndicales ou professionnelles	-	-	-	-	-	-
68	Montant pour déficience mentale ou physique	20 847	45 862	50 468	111 025	71 315	156 888
69	Montant pour un membre d'un ordre religieux	-	-	-	-	-	-
70	Frais soins médicaux non dispensés dans votre région	-	-	-	-	-	-
71	Revenu du conjoint décédé	7 363	132 475	14 542	256 995	21 905	389 470
72	Montant pour conjoint décédé	2 018	6 146	2 780	8 340	4 798	14 486
73	Montant pour frais médicaux	-	-	-	-	-	-
74	Montant pour frais de scolarité ou d'examen	-	-	-	-	-	-
75	Montant pour intérêts payés sur prêt étudiant	-	-	-	-	-	-
76	Montant pour déficience mentale ou physique transféré par le conjoint	493	1 035	377	754	870	1 789
77	Montant pour déficience mentale ou physique transféré par pers. à charge autre que conjoint	10 624	23 534	5 791	12 915	16 415	36 449
78	Dons de bienfaisance, dons au gouvernement et autres dons	666 213	249 647	142 660	156 516	808 873	406 163
79	Total des montants accordés	2 329 146	23 406 245	2 223 787	23 165 008	4 552 933	46 571 252
80	**TOTAL DES CRÉDITS D'IMPÔT NON REMBOURSABLES**	**2 329 146**	**4 681 259**	**2 223 787**	**4 633 009**	**4 552 933**	**9 314 268**

TABLEAU 2 (suite)
Statistiques fiscales détaillées selon les régimes d'imposition simplifié et général
et selon les contribuables imposables et non imposables
Québec - 2002
(nombre de contribuables; montants en milliers de dollars)

		Régime d'imposition simplifié					
		Imposable		Non imposable		Ensemble	
	Composantes	Nombre	Montant	Nombre	Montant	Nombre	Montant
	CALCUL DE L'IMPÔT ET DES COTISATIONS À PAYER						
81	Impôt sur le revenu imposable	2 328 992	13 127 879	2 028 212	2 833 754	4 357 204	15 961 633
82	Crédit d'impôt contrib. à des partis politiques	24 227	2 381	5 257	376	29 484	2 757
83	Crédit d'impôt pour dividendes	-	-	-	-	-	-
84	Réduction d'impôt à l'égard de la famille	283 808	201 368	282 006	346 745	565 814	548 112
85	Crédit d'impôt d'actions de Capital régional et coopératif Desjardins	45 081	49 704	8 559	8 780	53 640	58 484
86	Crédit d'impôt rel. à un fonds de travailleurs	131 843	46 147	8 153	2 504	139 996	48 651
87	Impôt à payer	2 329 146	7 765 627	-	-	2 329 146	7 765 627
88	Versements ant. du crédit maintien à domicile	16 047	12 622	31 108	26 613	47 155	39 236
89	Versements ant. du crédit pour frais de garde et impôts spéciaux	224	46	1 506	1 022	1 730	1 068
90	Cotisations au RRQ pour un travail autonome	124 106	181 888	119 303	74 713	243 409	256 602
91	Cotisations au FSS	647 694	80 495	101 515	4 473	749 209	84 968
92	Cotisation au Régime d'assurance médicaments	826 551	299 595	536 000	96 387	1 362 551	395 981
93	**IMPÔT ET COTISATIONS À PAYER**	**2 329 146**	**8 340 273**	**650 800**	**203 209**	**2 979 946**	**8 543 481**
	CALCUL DU REMBOURSEMENT OU DU SOLDE DÛ						
94	Impôt du Québec retenu à la source	2 069 680	7 719 526	808 561	412 633	2 878 241	8 132 158
95	Cotisations payées en trop, RRQ et RPC	966 407	50 648	626 383	34 297	1 592 790	84 945
96	Impôt payé par acomptes provisionnels	221 446	859 470	12 752	20 329	234 198	879 799
97	Impôt retenu pour une autre province	37 270	123 743	5 416	2 170	42 686	125 914
98	Crédit d'impôt pour frais de garde d'enfants	163 958	76 285	103 543	65 015	267 501	141 300
99	Remboursement TVQ salariés et sociétés	43 140	7 386	6 497	619	49 637	8 005
100	Remboursement d'impôts fonciers	398 576	86 324	540 326	119 837	938 902	206 161
101	Autres crédits	66 884	31 935	92 254	46 806	159 138	78 741
102	Impôt payé et autres crédits	2 251 984	8 955 316	1 296 436	701 705	3 548 420	9 657 021
103	**SOLDE DÛ**	**764 896**	**799 869**	**348 960**	**99 080**	**1 113 856**	**898 949**
104	Somme jointe	281 449	296 473	139 813	35 888	421 262	332 361
105	**REMBOURSEMENT**	**1 541 211**	**- 1 414 913**	**1 155 890**	**- 597 577**	**2 697 101**	**- 2 012 489**
106	Remboursement anticipé	125 861	111 434	68 536	38 946	194 397	150 381

TABLEAU 2 (suite)
Statistiques fiscales détaillées selon les régimes d'imposition simplifié et général
et selon les contribuables imposables et non imposables
Québec - 2002
(nombre de contribuables; montants en milliers de dollars)

		Régime d'imposition général					
		Imposable		Non imposable		Ensemble	
	Composantes	Nombre	Montant	Nombre	Montant	Nombre	Montant
1	Contribuables imposables	1 012 225				1 012 225	
2	Contribuables non imposables			69 447		69 447	
5	Tous les contribuables	1 012 225		69 447		1 081 672	
	CALCUL DU REVENU TOTAL						
6	Revenus d'emploi (relevé 1, case A)	919 054	46 902 289	31 555	577 292	950 609	47 479 581
7	Dépenses et déductions reliées à l'emploi	46 337	166 481	776	2 504	47 113	168 984
8	Revenus nets d'emploi	919 980	46 735 808	31 622	574 789	951 602	47 310 597
9	Correction des revenus d'emploi	43 471	8 629	636	172	44 107	8 802
10	Autres revenus d'emploi	93 233	285 709	2 568	39 526	95 801	325 234
11	Prestations d'assurance-emploi	105 259	427 451	5 063	20 854	110 322	448 306
12	Pension de sécurité de vieillesse	57 171	291 406	14 851	73 298	72 022	364 703
13	Sommes reçues en vertu du RRQ ou du RPC	89 499	566 934	16 457	86 549	105 956	653 482
14	Prestations d'un régime de retraite, REER, FEER	84 273	1 865 992	11 631	110 466	95 904	1 976 459
15	Dividendes imposables de sociétés canadiennes	293 613	3 296 377	15 661	150 920	309 274	3 447 297
16	Intérêts de source canadienne et autres rev. plac.	355 832	1 067 604	20 956	70 813	376 788	1 138 416
17	Revenus nets, location biens immeubles	99 772	401 783	4 061	8 149	103 833	409 931
18	Gains en capital imposables	82 391	789 971	4 378	40 866	86 769	830 837
19	Pension alimentaire reçue	5 114	44 804	444	2 605	5 558	47 409
20	Aide financière de dernier recours	2 550	5 557	8 430	23 160	10 980	28 718
21	Indemnités rempl. revenu, vers. sup. fédéraux	38 382	103 625	8 276	35 605	46 658	139 230
22	Autres revenus	162 169	936 301	12 514	55 505	174 683	991 807
23	Revenus nets d'affaires	46 009	670 964	5 210	24 649	51 219	695 613
24	Revenus nets d'agriculture ou de pêche	8 807	153 715	1 484	47 373	10 291	201 087
25	Revenus nets de profession	38 943	3 170 598	1 388	18 145	40 331	3 188 743
26	Revenus nets de travail à commission	6 412	200 442	562	5 392	6 974	205 834
27	Revenus d'une société d'associés alloués à un associé retiré					209	4 447
28	Revenus d'une société d'associés déterminés	11 117	26 113	453	951	11 570	27 065
29	Prov. 01 rel. au rev. d'entr. ou prof.	17 071	482 804	299	2 496	17 370	485 301
30	Prov. 02 rel. au rev. d'entr. ou prof.	16 540	339 780	241	1 422	16 781	341 202
31	Prov. 01 moins prov. 02	16 938	143 024	295	1 074	17 233	144 098
32	Revenus d'entreprise	106 250	4 369 302	8 759	97 584	115 009	4 466 886
33	**REVENU TOTAL**	**1 012 225**	**61 197 252**	**69 447**	**1 390 862**	**1 081 672**	**62 588 114**
	CALCUL DU REVENU NET						
34	Cotisations à un RPA	543 948	1 127 558	5 983	5 883	549 931	1 133 441
35	Versements à un REER	597 823	2 682 105	7 579	32 025	605 402	2 714 129
36	Montants déductibles pour établir le revenu familial net	105 324	389 333	9 770	14 167	115 094	403 500
37	Montant servant à établir le revenu familial net	1 012 216	56 998 486	64 991	1 347 878	1 077 207	58 346 363
38	Pension alimentaire déductible	36 506	274 420	1 376	10 814	37 882	285 234
39	Frais de déménagement	6 994	30 428	418	1 831	7 412	32 259
40	Dépenses pour revenus de placements	129 406	285 277	5 982	28 824	135 388	314 101
41	Pertes, placements dans une entreprise	2 114	21 148	606	35 845	2 720	56 993
42	Déduction relative à certains films					32	204
43	Déduction relative aux ressources	2 667	16 672	81	460	2 748	17 132
44	Autres déductions	22 956	56 175	1 673	10 934	24 629	67 109
45	Déductions - calcul du revenu net	883 944	4 883 253	25 044	140 850	908 988	5 024 103
46	**REVENU NET**	**1 012 211**	**56 314 215**	**64 377**	**1 284 692**	**1 076 588**	**57 598 908**
47	Rajustement de déductions	1 517	1 848	446	334	1 963	2 181
48	Arrérages de pension alimentaire					102	391

TABLEAU 2 (suite)
Statistiques fiscales détaillées selon les régimes d'imposition simplifié et général
et selon les contribuables imposables et non imposables
Québec - 2002
(nombre de contribuables; montants en milliers de dollars)

		Régime d'imposition général					
		Imposable		Non imposable		Ensemble	
	Composantes	Nombre	Montant	Nombre	Montant	Nombre	Montant
	CALCUL DU REVENU NET						
49	Déductions pour investissements stratégiques	16 164	112 583	490	2 005	16 654	114 588
50	Pertes d'autres années, autres qu'en capital	3 673	35 711	2 330	34 536	6 003	70 247
51	Pertes nettes en capital d'autres années	18 592	55 840	720	3 896	19 312	59 736
52	Exemption sur gains en capital imposables	6 723	413 220	1 132	63 695	7 855	476 915
53	Déduction pour un Indien	104	1 921	78	1 772	182	3 693
54	Déduction pour résidents d'une région éloignée	14 411	55 582	277	939	14 688	56 521
55	Déduction relative à certains revenus	45 902	130 440	12 497	52 306	58 399	182 746
56	Déductions diverses	19 755	340 959	4 657	219 734	24 412	560 693
57	Déductions - calcul du revenu imposable	117 482	1 146 256	20 435	378 883	137 917	1 525 139
58	**REVENU IMPOSABLE**	**1 012 160**	**55 170 337**	**61 503**	**922 466**	**1 073 663**	**56 092 803**
	CALCUL DES CRÉDITS D'IMPÔT NON REMBOURSABLES						
59	Montant de base	1 012 225	6 093 242	69 447	388 034	1 081 672	6 481 276
60	Montant forfaitaire	-	-	-	-	-	-
61	Montant en raison de l'âge, pour personne vivant seule ou pour revenus de retraite	63 877	85 537	21 958	50 439	85 835	135 976
62	Montant pour conjoint	28 539	135 169	10 313	42 788	38 852	177 957
63	Montant pour enfants à charge ou autres personnes	276 291	1 180 454	13 177	49 950	289 468	1 230 405
64	Cotisations au RRQ et au RPC	934 757	1 412 414	30 731	20 896	965 488	1 433 310
65	Cotisations à l'assurance-emploi	855 118	664 762	25 574	8 741	880 692	673 502
66	Cotisations au FSS	194 100	56 749	20 298	1 937	214 398	58 686
67	Cotisations syndicales ou professionnelles	688 337	500 817	11 427	3 821	699 764	504 638
68	Montant pour déficience mentale ou physique	4 655	10 163	872	1 837	5 527	12 000
69	Montant pour un membre d'un ordre religieux	271	1 073	1 884	7 461	2 155	8 534
70	Frais soins médicaux non dispensés dans votre région	1 531	2 615	107	614	1 638	3 229
71	Revenu du conjoint décédé	-	-	-	-	-	-
72	Montant pour conjoint décédé	-	-	-	-	-	-
73	Montant pour frais médicaux	303 667	556 566	19 625	157 274	323 292	713 841
74	Montant pour frais de scolarité ou d'examen	144 006	230 238	13 516	59 971	157 522	290 209
75	Montant pour intérêts payés sur prêt étudiant	87 951	70 902	1 332	1 658	89 283	72 560
76	Montant pour déficience mentale ou physique transféré par le conjoint	1 382	2 595	174	326	1 556	2 920
77	Montant pour déficience mentale ou physique transféré par pers. à charge autre que conjoint	6 444	14 358	292	598	6 736	14 956
78	Dons de bienfaisance, dons au gouvernement et autres dons	440 083	273 152	10 217	39 951	450 300	313 104
79	Total des montants accordés	1 012 225	11 290 805	69 447	836 297	1 081 672	12 127 102
80	**TOTAL DES CRÉDITS D'IMPÔT NON REMBOURSABLES**	**1 012 225**	**2 258 346**	**69 447**	**167 269**	**1 081 672**	**2 425 615**

TABLEAU 2 (suite)
Statistiques fiscales détaillées selon les régimes d'imposition simplifié et général
et selon les contribuables imposables et non imposables
Québec - 2002
(nombre de contribuables; montants en milliers de dollars)

		Régime d'imposition général					
		Imposable		Non imposable		Ensemble	
	Composantes	Nombre	Montant	Nombre	Montant	Nombre	Montant
	CALCUL DE L'IMPÔT ET DES COTISATIONS À PAYER						
81	Impôt sur le revenu imposable	1 012 160	10 477 775	61 503	150 613	1 073 663	10 628 388
82	Crédit d'impôt contrib. à des partis politiques	19 074	2 488	506	57	19 580	2 546
83	Crédit d'impôt pour dividendes	295 492	356 993	15 694	16 303	311 186	373 295
84	Réduction d'impôt à l'égard de la famille	144 674	75 856	7 800	5 271	152 474	81 126
85	Crédit d'impôt d'actions de Capital régional et coopératif Desjardins	35 332	40 254	672	581	36 004	40 835
86	Crédit d'impôt rel. à un fonds de travailleurs	156 250	65 762	616	212	156 866	65 974
87	Impôt à payer	1 012 225	7 681 951	-	-	1 012 225	7 681 951
88	Versements ant. du crédit maintien à domicile	2 739	2 364	1 474	1 737	4 213	4 101
89	Versements ant. du crédit pour frais de garde et impôts spéciaux	148	39	96	105	244	144
90	Cotisations au RRQ pour un travail autonome	53 492	117 613	5 923	6 773	59 415	124 385
91	Cotisations au FSS	194 728	56 813	20 325	1 944	215 053	58 757
92	Cotisation au Régime d'assurance médicaments	151 183	58 439	26 060	7 583	177 243	66 022
93	**IMPÔT ET COTISATIONS À PAYER**	**1 012 225**	**7 917 218**	**35 863**	**18 142**	**1 048 088**	**7 935 360**
	CALCUL DU REMBOURSEMENT OU DU SOLDE DÛ						
94	Impôt du Québec retenu à la source	921 937	6 793 747	29 727	40 986	951 664	6 834 734
95	Cotisations payées en trop, RRQ et RPC	256 312	36 172	17 757	947	274 069	37 120
96	Impôt payé par acomptes provisionnels	109 758	1 250 173	3 368	9 274	113 126	1 259 447
97	Impôt retenu pour une autre province	25 421	118 431	562	555	25 983	118 986
98	Crédit d'impôt pour frais de garde d'enfants	103 786	47 596	3 415	2 060	107 201	49 656
99	Remboursement TVQ salariés et sociétés	75 450	7 031	888	62	76 338	7 092
100	Remboursement d'impôts fonciers	65 912	12 642	14 084	3 351	79 996	15 993
101	Autres crédits	23 230	13 915	5 037	2 911	28 267	16 827
102	Impôt payé et autres crédits	993 446	8 279 708	42 933	60 147	1 036 379	8 339 855
103	**SOLDE DÛ**	**242 065**	**686 015**	**18 769**	**9 839**	**260 834**	**695 854**
104	Somme jointe	93 929	298 036	8 632	4 469	102 561	302 505
105	**REMBOURSEMENT**	**767 183**	**- 1 048 505**	**36 088**	**- 51 844**	**803 271**	**- 1 100 349**
106	Remboursement anticipé	54 720	61 461	2 624	2 608	57 344	64 068

TABLEAU 2 (suite)
Statistiques fiscales détaillées selon les régimes d'imposition simplifié et général
et selon les contribuables imposables et non imposables
Québec - 2002
(nombre de contribuables; montants en milliers de dollars)

		Ensemble					
		Imposable		Non imposable		Ensemble	
	Composantes	**Nombre**	**Montant**	**Nombre**	**Montant**	**Nombre**	**Montant**
1	Contribuables imposables	3 341 371				3 341 371	
2	Contribuables non imposables			2 293 234		2 293 234	
5	Tous les contribuables	3 341 371		2 293 234		5 634 605	
	CALCUL DU REVENU TOTAL						
6	Revenus d'emploi (relevé 1, case A)	2 811 010	102 522 465	918 178	7 617 416	3 729 188	110 139 881
7	Dépenses et déductions reliées à l'emploi	115 690	424 620	10 753	29 668	126 443	454 288
8	Revenus nets d'emploi	2 812 431	102 097 845	918 801	7 587 748	3 731 232	109 685 593
9	Correction des revenus d'emploi	100 584	24 879	13 750	4 428	114 334	29 307
10	Autres revenus d'emploi	210 258	770 802	43 986	170 808	254 244	941 611
11	Prestations d'assurance-emploi	553 370	2 645 935	203 535	866 002	756 905	3 511 937
12	Pension de sécurité de vieillesse	401 383	2 063 330	557 057	2 781 520	958 440	4 844 849
13	Sommes reçues en vertu du RRQ ou du RPC	589 151	3 775 576	594 146	2 455 851	1 183 297	6 231 427
14	Prestations d'un régime de retraite, REER, FEER	573 169	10 361 692	221 741	822 521	794 910	11 184 213
15	Dividendes imposables de sociétés canadiennes	603 929	3 488 155	169 374	270 783	773 303	3 758 939
16	Intérêts de source canadienne et autres rev. plac.	1 028 197	2 532 981	492 746	567 858	1 520 943	3 100 839
17	Revenus nets, location biens immeubles	279 726	979 454	83 904	71 701	363 630	1 051 155
18	Gains en capital imposables	168 717	1 148 572	40 908	91 588	209 625	1 240 160
19	Pension alimentaire reçue	19 580	185 336	16 228	80 629	35 808	265 964
20	Aide financière de dernier recours	31 666	79 317	407 111	2 236 903	438 777	2 316 221
21	Indemnités rempl. revenu, vers. sup. fédéraux	182 986	544 912	563 857	2 629 747	746 843	3 174 659
22	Autres revenus	524 627	2 766 503	319 271	977 462	843 898	3 743 965
23	Revenus nets d'affaires	168 792	2 319 064	149 733	820 212	318 525	3 139 276
24	Revenus nets d'agriculture ou de pêche	24 906	263 657	21 952	145 258	46 858	408 914
25	Revenus nets de profession	65 664	4 015 879	17 728	113 766	83 392	4 129 645
26	Revenus nets de travail à commission	20 448	499 253	11 129	63 125	31 577	562 378
27	Revenus d'une société d'associés alloués à un associé retiré	368	6 174	30	64	398	6 237
28	Revenus d'une société d'associés déterminés	15 987	30 998	1 906	1 612	17 893	32 610
29	Prov. 01 rel. au rev. d'entr. ou prof.	29 653	608 271	5 222	19 179	34 875	627 451
30	Prov. 02 rel. au rev. d'entr. ou prof.	28 415	426 189	4 637	12 111	33 052	438 300
31	Prov. 01 moins prov. 02	29 317	182 083	5 083	7 068	34 400	189 151
32	Revenus d'entreprise	287 785	7 317 076	198 963	1 151 105	486 748	8 468 180
33	**REVENU TOTAL**	**3 341 371**	**140 782 365**	**2 293 234**	**22 766 654**	**5 634 605**	**163 549 019**
	CALCUL DU REVENU NET						
34	Cotisations à un RPA	1 059 684	1 802 563	92 351	38 930	1 152 035	1 841 493
35	Versements à un REER	1 406 099	5 392 699	107 643	296 683	1 513 742	5 689 382
36	Montants déductibles pour établir le revenu familial net	338 513	962 469	303 614	237 216	642 127	1 199 685
37	Montant servant à établir le revenu familial net	3 341 247	132 626 198	2 135 088	22 310 814	5 476 335	154 937 012
38	Pension alimentaire déductible	36 506	274 420	1 376	10 814	37 882	285 234
39	Frais de déménagement	6 994	30 428	418	1 831	7 412	32 259
40	Dépenses pour revenus de placements	129 406	285 277	5 982	28 824	135 388	314 101
41	Pertes, placements dans une entreprise	2 114	21 148	606	35 845	2 720	56 993
42	Déduction relative à certains films					32	204
43	Déduction relative aux ressources	2 667	16 672	81	460	2 748	17 132
44	Autres déductions	22 956	56 175	1 673	10 934	24 629	67 109
45	Déductions - calcul du revenu net	2 099 606	8 841 989	455 235	661 604	2 554 841	9 503 593
46	**REVENU NET**	**3 341 242**	**131 941 928**	**2 134 474**	**22 247 628**	**5 475 716**	**154 189 556**
47	Rajustement de déductions	7 184	8 025	16 630	13 579	23 814	21 604
48	Arrérages de pension alimentaire					102	391

TABLEAU 2 (suite)
Statistiques fiscales détaillées selon les régimes d'imposition simplifié et général
et selon les contribuables imposables et non imposables
Québec - 2002
(nombre de contribuables; montants en milliers de dollars)

	Composantes	Ensemble					
		Imposable		Non imposable		Ensemble	
		Nombre	Montant	Nombre	Montant	Nombre	Montant
	CALCUL DU REVENU NET						
49	Déductions pour investissements stratégiques	22 799	138 329	3 842	10 154	26 641	148 483
50	Pertes d'autres années, autres qu'en capital	3 673	35 711	2 330	34 536	6 003	70 247
51	Pertes nettes en capital d'autres années	18 592	55 840	720	3 896	19 312	59 736
52	Exemption sur gains en capital imposables	6 723	413 220	1 132	63 695	7 855	476 915
53	Déduction pour un Indien	635	8 698	16 637	311 195	17 272	319 893
54	Déduction pour résidents d'une région éloignée	14 411	55 582	277	939	14 688	56 521
55	Déduction relative à certains revenus	202 661	604 908	652 308	3 031 490	854 969	3 636 398
56	Déductions diverses	22 370	355 667	8 262	233 159	30 632	588 826
57	Déductions - calcul du revenu imposable	283 339	1 667 955	681 311	3 689 065	964 650	5 357 019
58	**REVENU IMPOSABLE**	**3 341 152**	**130 282 637**	**2 089 715**	**18 604 792**	**5 430 867**	**148 887 429**
	CALCUL DES CRÉDITS D'IMPÔT NON REMBOURSABLES						
59	Montant de base	3 341 371	20 207 867	2 293 234	13 864 183	5 634 605	34 072 050
60	Montant forfaitaire	2 329 146	6 475 026	2 223 787	6 182 128	4 552 933	12 657 154
61	Montant en raison de l'âge, pour personne vivant seule ou pour revenus de retraite	580 391	1 076 468	726 526	1 737 824	1 306 917	2 814 291
62	Montant pour conjoint	28 539	135 169	10 313	42 788	38 852	177 957
63	Montant pour enfants à charge ou autres personnes	634 482	2 679 893	326 029	1 579 747	960 511	4 259 640
64	Cotisations au RRQ et au RPC	934 757	1 412 414	30 731	20 896	965 488	1 433 310
65	Cotisations à l'assurance-emploi	855 118	664 762	25 574	8 741	880 692	673 502
66	Cotisations au FSS	194 100	56 749	20 298	1 937	214 398	58 686
67	Cotisations syndicales ou professionnelles	688 337	500 817	11 427	3 821	699 764	504 638
68	Montant pour déficience mentale ou physique	25 502	56 025	51 340	112 862	76 842	168 887
69	Montant pour un membre d'un ordre religieux	271	1 073	1 884	7 461	2 155	8 534
70	Frais soins médicaux non dispensés dans votre région	1 531	2 615	107	614	1 638	3 229
71	Revenu du conjoint décédé	7 363	132 475	14 542	256 995	21 905	389 470
72	Montant pour conjoint décédé	2 018	6 146	2 780	8 340	4 798	14 486
73	Montant pour frais médicaux	303 667	556 566	19 625	157 274	323 292	713 841
74	Montant pour frais de scolarité ou d'examen	144 006	230 238	13 516	59 971	157 522	290 209
75	Montant pour intérêts payés sur prêt étudiant	87 951	70 902	1 332	1 658	89 283	72 560
76	Montant pour déficience mentale ou physique transféré par le conjoint	1 875	3 630	551	1 079	2 426	4 710
77	Montant pour déficience mentale ou physique transféré par pers. à charge autre que conjoint	17 068	37 892	6 083	13 513	23 151	51 405
78	Dons de bienfaisance, dons au gouvernement et autres dons	1 106 296	522 799	152 877	196 467	1 259 173	719 267
79	Total des montants accordés	3 341 371	34 697 050	2 293 234	24 001 304	5 634 605	58 698 354
80	**TOTAL DES CRÉDITS D'IMPÔT NON REMBOURSABLES**	**3 341 371**	**6 939 605**	**2 293 234**	**4 800 278**	**5 634 605**	**11 739 883**

TABLEAU 2 (fin)
Statistiques fiscales détaillées selon les régimes d'imposition simplifié et général
et selon les contribuables imposables et non imposables
Québec - 2002
(nombre de contribuables; montant en milliers de dollars)

		Ensemble					
		Imposable		Non imposable		Ensemble	
	Composantes	Nombre	Montant	Nombre	Montant	Nombre	Montant
	CALCUL DE L'IMPÔT ET DES COTISATIONS À PAYER						
81	Impôt sur le revenu imposable	3 341 152	23 605 654	2 089 715	2 984 367	5 430 867	26 590 021
82	Crédit d'impôt contrib. à des partis politiques	43 301	4 869	5 763	434	49 064	5 303
83	Crédit d'impôt pour dividendes	295 492	356 993	15 694	16 303	311 186	373 295
84	Réduction d'impôt à l'égard de la famille	428 482	277 223	289 806	352 015	718 288	629 239
85	Crédit d'impôt d'actions de Capital régional et coopératif Desjardins	80 413	89 958	9 231	9 362	89 644	99 319
86	Crédit d'impôt rel. à un fonds de travailleurs	288 093	111 909	8 769	2 716	296 862	114 625
87	Impôt à payer	3 341 371	15 447 577	-	-	3 341 371	15 447 577
88	Versements ant. du crédit maintien à domicile	18 786	14 986	32 582	28 350	51 368	43 336
89	Versements ant. du crédit pour frais de garde et impôts spéciaux	372	85	1 602	1 127	1 974	1 212
90	Cotisations au RRQ pour un travail autonome	177 598	299 501	125 226	81 486	302 824	380 987
91	Cotisations au FSS	842 422	137 307	121 840	6 418	964 262	143 725
92	Cotisation au Régime d'assurance médicaments	977 734	358 034	562 060	103 970	1 539 794	462 004
93	**IMPÔT ET COTISATIONS À PAYER**	**3 341 371**	**16 257 491**	**686 663**	**221 351**	**4 028 034**	**16 478 842**
	CALCUL DU REMBOURSEMENT OU DU SOLDE DÛ						
94	Impôt du Québec retenu à la source	2 991 617	14 513 273	838 288	453 619	3 829 905	14 966 892
95	Cotisations payées en trop, RRQ et RPC	1 222 719	86 821	644 140	35 244	1 866 859	122 065
96	Impôt payé par acomptes provisionnels	331 204	2 109 642	16 120	29 603	347 324	2 139 245
97	Impôt retenu pour une autre province	62 691	242 175	5 978	2 725	68 669	244 900
98	Crédit d'impôt pour frais de garde d'enfants	267 744	123 881	106 958	67 075	374 702	190 956
99	Remboursement TVQ salariés et sociétés	118 590	14 417	7 385	681	125 975	15 097
100	Remboursement d'impôts fonciers	464 488	98 966	554 410	123 188	1 018 898	222 154
101	Autres crédits	90 114	45 850	97 291	49 717	187 405	95 568
102	Impôt payé et autres crédits	3 245 430	17 235 025	1 339 369	761 852	4 584 799	17 996 877
103	**SOLDE DÛ**	**1 006 961**	**1 485 884**	**367 729**	**108 919**	**1 374 690**	**1 594 803**
104	Somme jointe	375 378	594 509	148 445	40 358	523 823	634 867
105	**REMBOURSEMENT**	**2 308 394**	**- 2 463 418**	**1 191 978**	**- 649 420**	**3 500 372**	**- 3 112 838**
106	Remboursement anticipé	180 581	172 895	71 160	41 554	251 741	214 449

TABLEAU 3
Statistiques fiscales détaillées selon l'âge et le sexe
Québec – 2002
(nombre de contribuables; montants en milliers de dollars)

		Moins de 20 ans					
		Hommes		Femmes		Total	
	Composantes	Nombre	Montant	Nombre	Montant	Nombre	Montant
1	Contribuables imposables	25 096		12 746		37 843	
2	Contribuables non imposables	107 323		96 805		204 128	
3	Régime d'imposition simplifié	130 983		108 560		239 543	
4	Régime d'imposition général	1 435		990		2 425	
5	Tous les contribuables	132 418		109 550		241 968	
	CALCUL DU REVENU TOTAL						
6	Revenus d'emploi (relevé 1, case A)	122 305	814 002	99 086	551 886	221 391	1 365 887
7	Dépenses et déductions reliées à l'emploi	487	752	81	43	568	795
8	Revenus nets d'emploi	122 308	813 250	99 087	551 843	221 395	1 365 092
9	Correction des revenus d'emploi	1 527	- 615	137	- 6	1 664	- 622
10	Autres revenus d'emploi	1 970	4 676	1 841	3 905	3 811	8 581
11	Prestations d'assurance-emploi	6 361	16 159	2 577	5 583	8 938	21 742
12	Pension de sécurité de vieillesse	-	-	-	-	-	-
13	Sommes reçues en vertu du RRQ ou du RPC	4 220	2 563	3 586	2 176	7 806	4 738
14	Prestations d'un régime de retraite, REER, FEER	411	1 731	377	1 550	788	3 281
15	Dividendes imposables de sociétés canadiennes	3 432	8 406	2 568	5 813	6 000	14 219
16	Intérêts de source canadienne et autres rev. plac.	14 394	10 219	12 744	7 847	27 139	18 066
17	Revenus nets, location biens immeubles	152	387	123	340	275	727
18	Gains en capital imposables	1 280	4 765	925	4 569	2 205	9 334
19	Pension alimentaire reçue	27	88	46	133	73	221
20	Aide financière de dernier recours	4 217	15 721	5 304	23 528	9 521	39 249
21	Indemnités rempl. revenu, vers. sup. fédéraux	4 226	5 226	1 996	3 544	6 222	8 771
22	Autres revenus	13 151	30 412	15 264	33 406	28 416	63 818
23	Revenus nets d'affaires	1 452	6 504	995	3 749	2 447	10 253
24	Revenus nets d'agriculture ou de pêche	86	438	37	153	123	591
25	Revenus nets de profession	163	950	192	811	355	1 761
26	Revenus nets de travail à commission	250	886	164	470	414	1 356
27	Revenus d'une société d'associés alloués à un associé retiré	-	-	-	-	-	-
28	Revenus d'une société d'associés déterminés	32	40	26	21	58	60
29	Prov. 01 rel. au rev. d'entr. ou prof.						
30	Prov. 02 rel. au rev. d'entr. ou prof.						
31	Prov. 01 moins prov. 02						
32	Revenus d'entreprise	1 974	8 819	1 412	5 204	3 386	14 024
33	**REVENU TOTAL**	**132 418**	**921 809**	**109 550**	**649 445**	**241 968**	**1 571 254**
	CALCUL DU REVENU NET						
34	Cotisations à un RPA	4 522	1 841	3 044	357	7 566	2 197
35	Versements à un REER	2 509	2 703	1 138	1 137	3 647	3 840
36	Montants déductibles pour établir le revenu familial net	1 879	708	2 962	1 319	4 841	2 027
37	Montant servant à établir le revenu familial net	129 107	916 723	106 348	646 840	235 455	1 563 563
38	Pension alimentaire déductible						
39	Frais de déménagement					18	21
40	Dépenses pour revenus de placements	89	326	36	93	125	420
41	Pertes, placements dans une entreprise	-	-	-	-	-	-
42	Déduction relative à certains films	-	-	-	-	-	-
43	Déduction relative aux ressources						
44	Autres déductions	35	450	16	190	51	640
45	Déductions - calcul du revenu net	8 541	6 069	6 968	3 102	15 509	9 171
46	**REVENU NET**	**129 102**	**915 920**	**106 345**	**646 552**	**235 447**	**1 562 472**
47	Rajustement de déductions	190	107	283	115	473	222
48	Arrérages de pension alimentaire	-	-	-	-	-	-

TABLEAU 3 (suite)
Statistiques fiscales détaillées selon l'âge et le sexe
Québec - 2002
(nombre de contribuables; montants en milliers de dollars)

		Moins de 20 ans					
		Hommes		Femmes		Total	
	Composantes	Nombre	Montant	Nombre	Montant	Nombre	Montant
	CALCUL DU REVENU IMPOSABLE						
49	Déductions pour investissements stratégiques					57	77
50	Pertes d'autres années, autres qu'en capital						
51	Pertes nettes en capital d'autres années					20	73
52	Exemption sur gains en capital imposables	38	1 698	23	2 096	61	3 795
53	Déduction pour un Indien	272	1 514	329	1 665	601	3 179
54	Déduction pour résidents d'une région éloignée	37	123	11	28	48	150
55	Déduction relative à certains revenus	10 035	17 893	10 645	21 817	20 680	39 709
56	Déductions diverses	98	148	70	62	168	210
57	Déductions - calcul du revenu imposable	10 520	21 515	11 064	25 695	21 584	47 210
58	**REVENU IMPOSABLE**	**128 145**	**894 551**	**105 165**	**620 988**	**233 310**	**1 515 539**
	CALCUL DES CRÉDITS D'IMPÔT NON REMBOURSABLES						
59	Montant de base	132 418	802 391	109 550	663 806	241 968	1 466 198
60	Montant forfaitaire	130 983	364 134	108 560	301 796	239 543	665 931
61	Montant en raison de l'âge, pour personne vivant seule ou pour revenus de retraite	2 654	2 751	3 041	3 190	5 695	5 942
62	Montant pour conjoint					31	137
63	Montant pour enfants à charge ou autres personnes	316	997	1 880	7 124	2 196	8 121
64	Cotisations au RRQ et au RPC	888	608	613	301	1 501	909
65	Cotisations à l'assurance-emploi	977	348	670	182	1 647	530
66	Cotisations au FSS	355	53	235	38	590	91
67	Cotisations syndicales ou professionnelles	479	206	230	57	709	263
68	Montant pour déficience mentale ou physique	417	917	254	559	671	1 476
69	Montant pour un membre d'un ordre religieux						
70	Frais soins médicaux non dispensés dans votre région	-	-	-	-	-	-
71	Revenu du conjoint décédé						
72	Montant pour conjoint décédé	-	-	-	-	-	-
73	Montant pour frais médicaux	176	229	98	190	274	419
74	Montant pour frais de scolarité ou d'examen	697	2 435	580	1 674	1 277	4 109
75	Montant pour intérêts payés sur prêt étudiant					25	7
76	Montant pour déficience mentale ou physique transféré par le conjoint	-	-	-	-	-	-
77	Montant pour déficience mentale ou physique transféré par pers. à charge autre que conjoint						
78	Dons de bienfaisance, dons au gouvernement	2 708	262	2 429	279	5 137	541
79	Total des montants accordés	132 418	1 175 376	109 550	979 306	241 968	2 154 683
80	**TOTAL DES CRÉDITS D'IMPÔT NON REMBOURSABLES**	**132 418**	**235 075**	**109 550**	**195 862**	**241 968**	**430 937**

TABLEAU 3 (suite)
Statistiques fiscales détaillées selon l'âge et le sexe
Québec - 2002
(nombre de contribuables; montants en milliers de dollars)

	Composantes	Moins de 20 ans					
		Hommes		Femmes		Total	
		Nombre	Montant	Nombre	Montant	Nombre	Montant
	CALCUL DE L'IMPÔT ET DES COTISATIONS À PAYER						
81	Impôt sur le revenu imposable	128 145	143 696	105 165	99 633	233 310	243 329
82	Crédit d'impôt contrib. à des partis politiques					84	8
83	Crédit d'impôt pour dividendes	387	757	263	491	650	1 248
84	Réduction d'impôt à l'égard de la famille	269	362	1 310	1 587	1 579	1 949
85	Crédit d'impôt d'actions de Capital régional et coopératif Desjardins	32	27	15	7	47	34
86	Crédit d'impôt rel. à un fonds de travailleurs	271	40	71	8	342	48
87	Impôt à payer	25 096	20 041	12 746	6 564	37 843	26 606
88	Versements ant. du crédit maintien à domicile	-	-	-	-	-	-
89	Versements ant. du crédit pour frais de garde et impôts spéciaux	39	86	46	67	85	153
90	Cotisations au RRQ pour un travail autonome	822	305	534	152	1 356	457
91	Cotisations au FSS	914	95	605	69	1 519	165
92	Cotisation au Régime d'assurance médicaments	7 548	1 063	3 553	406	11 101	1 469
93	**IMPÔT ET COTISATIONS À PAYER**	**26 026**	**21 590**	**13 753**	**7 258**	**39 779**	**28 850**
	CALCUL DU REMBOURSEMENT OU DU SOLDE DÛ						
94	Impôt du Québec retenu à la source	100 153	35 083	75 234	13 368	175 387	48 451
95	Cotisations payées en trop, RRQ et RPC	60 196	2 949	49 134	2 048	109 330	4 997
96	Impôt payé par acomptes provisionnels	219	845	158	464	377	1 309
97	Impôt retenu pour une autre province	937	380	599	169	1 536	549
98	Crédit d'impôt pour frais de garde d'enfants	22	21	156	109	178	131
99	Remboursement TVQ salariés et sociétés	237	25	80	1	317	26
100	Remboursement d'impôts fonciers	3 940	501	5 888	762	9 828	1 263
101	Autres crédits	2 226	1 242	2 168	1 245	4 394	2 487
102	Impôt payé et autres crédits	110 919	41 045	87 775	18 167	198 694	59 212
103	**SOLDE DÛ**	**6 076**	**2 687**	**3 503**	**1 821**	**9 579**	**4 509**
104	Somme jointe	1 940	849	1 068	716	3 008	1 565
105	**REMBOURSEMENT**	**103 720**	**- 22 142**	**82 746**	**- 12 730**	**186 466**	**- 34 873**
106	Remboursement anticipé	7 032	1 990	5 080	963	12 113	2 954

TABLEAU 3 (suite)
Statistiques fiscales détaillées selon l'âge et le sexe
Québec - 2002
(nombre de contribuables; montants en milliers de dollars)

		20 à 24 ans					
		Hommes		Femmes		Total	
	Composantes	Nombre	Montant	Nombre	Montant	Nombre	Montant
1	Contribuables imposables	132 008		96 962		228 970	
2	Contribuables non imposables	104 475		125 320		229 795	
3	Régime d'imposition simplifié	209 476		197 319		406 795	
4	Régime d'imposition général	27 007		24 962		51 969	
5	Tous les contribuables	236 483		222 281		458 764	
	CALCUL DU REVENU TOTAL						
6	Revenus d'emploi (relevé 1, case A)	215 365	3 439 930	195 052	2 512 716	410 418	5 952 647
7	Dépenses et déductions reliées à l'emploi	3 904	8 412	1 679	2 109	5 583	10 521
8	Revenus nets d'emploi	215 387	3 431 517	195 061	2 510 607	410 449	5 942 126
9	Correction des revenus d'emploi	7 999	- 902	509	- 13	8 508	- 915
10	Autres revenus d'emploi	6 952	16 305	6 200	11 860	13 152	28 165
11	Prestations d'assurance-emploi	47 006	173 847	33 430	110 913	80 436	284 760
12	Pension de sécurité de vieillesse	-	-	-	-	-	-
13	Sommes reçues en vertu du RRQ ou du RPC	697	939	619	1 029	1 316	1 968
14	Prestations d'un régime de retraite, REER, FEER	530	885	482	852	1 012	1 736
15	Dividendes imposables de sociétés canadiennes	9 287	19 640	6 850	12 550	16 137	32 190
16	Intérêts de source canadienne et autres rev. plac.	27 505	12 569	29 275	11 943	56 780	24 513
17	Revenus nets, location biens immeubles	1 828	1 335	1 243	601	3 071	1 936
18	Gains en capital imposables	2 520	5 805	1 798	2 580	4 318	8 386
19	Pension alimentaire reçue	39	141	206	586	245	726
20	Aide financière de dernier recours	17 670	76 048	22 003	107 766	39 673	183 816
21	Indemnités rempl. revenu, vers. sup. fédéraux	12 584	28 424	11 161	36 337	23 745	64 762
22	Autres revenus	39 449	110 309	49 546	131 190	88 995	241 500
23	Revenus nets d'affaires	6 611	34 761	5 193	23 557	11 804	58 317
24	Revenus nets d'agriculture ou de pêche	710	4 119	142	489	852	4 607
25	Revenus nets de profession	812	6 213	1 096	8 061	1 908	14 273
26	Revenus nets de travail à commission	830	4 453	576	2 526	1 406	6 979
27	Revenus d'une société d'associés alloués à un associé retiré						
28	Revenus d'une société d'associés déterminés	98	141	68	49	166	190
29	Prov. 01 rel. au rev. d'entr. ou prof.						
30	Prov. 02 rel. au rev. d'entr. ou prof.						
31	Prov. 01 moins prov. 02						
32	Revenus d'entreprise	8 950	49 696	7 029	34 697	15 979	84 391
33	**REVENU TOTAL**	**236 483**	**3 926 571**	**222 281**	**2 973 531**	**458 764**	**6 900 102**
	CALCUL DU REVENU NET						
34	Cotisations à un RPA	29 715	23 367	33 500	15 109	63 216	38 477
35	Versements à un REER	36 158	77 210	27 727	47 610	63 885	124 820
36	Montants déductibles pour établir le revenu familial net	16 887	6 778	22 812	9 677	39 699	16 455
37	Montant servant à établir le revenu familial net	231 428	3 820 505	216 302	2 901 916	447 729	6 722 420
38	Pension alimentaire déductible						
39	Frais de déménagement	426	480	404	402	830	882
40	Dépenses pour revenus de placements	672	639	407	280	1 079	919
41	Pertes, placements dans une entreprise					30	242
42	Déduction relative à certains films	-	-	-	-	-	-
43	Déduction relative aux ressources						
44	Autres déductions	192	186	164	114	356	300
45	Déductions - calcul du revenu net	71 736	109 063	72 885	73 222	144 621	182 286
46	**REVENU NET**	**231 420**	**3 818 822**	**216 301**	**2 901 090**	**447 720**	**6 719 911**
47	Rajustement de déductions	945	556	1 790	970	2 735	1 525
48	Arrérages de pension alimentaire	-	-	-	-	-	-

TABLEAU 3 (suite)
Statistiques fiscales détaillées selon l'âge et le sexe
Québec - 2002
(nombre de contribuables; montants en milliers de dollars)

		20 à 24 ans					
		Hommes		Femmes		Total	
	Composantes	Nombre	Montant	Nombre	Montant	Nombre	Montant
	CALCUL DU REVENU IMPOSABLE						
49	Déductions pour investissements stratégiques	529	1 154	152	278	681	1 432
50	Pertes d'autres années, autres qu'en capital						
51	Pertes nettes en capital d'autres années	101	194	45	36	146	230
52	Exemption sur gains en capital imposables	56	3 413	26	1 173	82	4 586
53	Déduction pour un Indien	931	10 193	1 216	10 902	2 147	21 096
54	Déduction pour résidents d'une région éloignée	406	1 295	220	734	626	2 029
55	Déduction relative à certains revenus	28 376	84 180	35 845	118 922	64 221	203 102
56	Déductions diverses	253	3 113	183	1 039	436	4 152
57	Déductions - calcul du revenu imposable	30 534	103 756	37 617	133 190	68 151	236 945
58	**REVENU IMPOSABLE**	**229 007**	**3 715 915**	**213 075**	**2 769 195**	**442 081**	**6 485 109**
	CALCUL DES CRÉDITS D'IMPÔT NON REMBOURSABLES						
59	Montant de base	236 483	1 430 735	222 281	1 345 061	458 764	2 775 797
60	Montant forfaitaire	209 476	582 342	197 319	548 548	406 795	1 130 890
61	Montant en raison de l'âge, pour personne vivant seule ou pour revenus de retraite	19 126	19 198	21 835	22 585	40 961	41 783
62	Montant pour conjoint	436	1 987	347	1 643	783	3 631
63	Montant pour enfants à charge ou autres personnes	8 255	28 321	16 125	65 577	24 380	93 898
64	Cotisations au RRQ et au RPC	25 702	27 692	23 812	21 689	49 514	49 382
65	Cotisations à l'assurance-emploi	25 488	14 385	23 744	11 599	49 232	25 984
66	Cotisations au FSS	1 112	133	868	94	1 980	227
67	Cotisations syndicales ou professionnelles	15 110	7 796	13 352	5 606	28 462	13 402
68	Montant pour déficience mentale ou physique	1 199	2 638	845	1 859	2 044	4 497
69	Montant pour un membre d'un ordre religieux						
70	Frais soins médicaux non dispensés dans votre région					17	30
71	Revenu du conjoint décédé						
72	Montant pour conjoint décédé						
73	Montant pour frais médicaux	4 845	4 639	4 211	4 544	9 056	9 183
74	Montant pour frais de scolarité ou d'examen	15 751	50 571	19 354	58 360	35 105	108 932
75	Montant pour intérêts payés sur prêt étudiant	3 916	2 416	4 578	2 712	8 494	5 128
76	Montant pour déficience mentale ou physique transféré par le conjoint	-	-	-	-	-	-
77	Montant pour déficience mentale ou physique transféré par pers. à charge autre que conjoint						
78	Dons de bienfaisance, dons au gouvernement	19 145	2 503	19 275	2 121	38 421	4 623
79	Total des montants accordés	236 483	2 175 475	222 281	2 092 100	458 764	4 267 576
80	**TOTAL DES CRÉDITS D'IMPÔT NON REMBOURSABLES**	**236 483**	**435 103**	**222 281**	**418 428**	**458 764**	**853 530**

TABLEAU 3 (suite)
Statistiques fiscales détaillées selon l'âge et le sexe
Québec - 2002
(nombre de contribuables; montants en milliers de dollars)

	Composantes	20 à 24 ans					
		Hommes		Femmes		Total	
		Nombre	Montant	Nombre	Montant	Nombre	Montant
	CALCUL DE L'IMPÔT ET DES COTISATIONS À PAYER						
81	Impôt sur le revenu imposable	229 007	608 637	213 075	448 043	442 081	1 056 680
82	Crédit d'impôt contrib. à des partis politiques	354	31	252	24	606	56
83	Crédit d'impôt pour dividendes	3 069	1 963	2 102	1 240	5 171	3 203
84	Réduction d'impôt à l'égard de la famille	7 578	8 815	12 932	14 805	20 510	23 620
85	Crédit d'impôt d'actions de Capital régional et coopératif Desjardins	511	476	276	215	787	691
86	Crédit d'impôt rel. à un fonds de travailleurs	4 878	1 325	2 268	459	7 146	1 784
87	Impôt à payer	132 008	243 093	96 962	131 798	228 970	374 892
88	Versements ant. du crédit maintien à domicile	-	-	-	-	-	-
89	Versements ant. du crédit pour frais de garde et impôts spéciaux	23	10	143	95	166	105
90	Cotisations au RRQ pour un travail autonome	5 735	3 560	4 566	2 346	10 301	5 907
91	Cotisations au FSS	4 351	288	2 699	173	7 050	462
92	Cotisation au Régime d'assurance médicaments	56 752	12 775	40 810	8 039	97 562	20 815
93	**IMPÔT ET COTISATIONS À PAYER**	**139 440**	**259 727**	**106 470**	**142 453**	**245 910**	**402 179**
	CALCUL DU REMBOURSEMENT OU DU SOLDE DÛ						
94	Impôt du Québec retenu à la source	200 491	302 147	176 886	172 192	377 377	474 339
95	Cotisations payées en trop, RRQ et RPC	155 851	7 791	135 261	5 959	291 112	13 750
96	Impôt payé par acomptes provisionnels	800	1 875	591	1 299	1 391	3 173
97	Impôt retenu pour une autre province	3 982	4 154	3 178	2 930	7 160	7 084
98	Crédit d'impôt pour frais de garde d'enfants	1 211	907	5 583	4 108	6 794	5 015
99	Remboursement TVQ salariés et sociétés	1 885	206	2 647	87	4 532	293
100	Remboursement d'impôts fonciers	30 712	4 510	39 350	6 070	70 062	10 580
101	Autres crédits	6 381	1 586	9 263	1 799	15 645	3 385
102	Impôt payé et autres crédits	216 470	323 170	198 115	194 440	414 585	517 611
103	**SOLDE DÛ**	**39 072**	**17 713**	**29 968**	**11 974**	**69 040**	**29 688**
104	Somme jointe	10 352	5 083	8 178	3 402	18 531	8 485
105	**REMBOURSEMENT**	**178 238**	**- 81 163**	**168 583**	**- 63 966**	**346 821**	**- 145 129**
106	Remboursement anticipé	11 075	6 141	10 196	4 680	21 270	10 820

TABLEAU 3 (suite)
Statistiques fiscales détaillées selon l'âge et le sexe
Québec - 2002
(nombre de contribuables; montants en milliers de dollars)

		25 à 29 ans					
		Hommes		Femmes		Total	
	Composantes	Nombre	Montant	Nombre	Montant	Nombre	Montant
1	Contribuables imposables	163 642		133 086		296 728	
2	Contribuables non imposables	61 192		88 201		149 394	
3	Régime d'imposition simplifié	172 209		176 707		348 915	
4	Régime d'imposition général	52 626		44 582		97 207	
5	Tous les contribuables	224 834		221 288		446 123	
	CALCUL DU REVENU TOTAL						
6	Revenus d'emploi (relevé 1, case A)	200 033	5 646 625	182 542	3 956 785	382 576	9 603 413
7	Dépenses et déductions reliées à l'emploi	8 291	24 109	4 204	7 811	12 495	31 920
8	Revenus nets d'emploi	200 082	5 622 517	182 584	3 948 975	382 667	9 571 494
9	Correction des revenus d'emploi	9 368	624	558	71	9 926	695
10	Autres revenus d'emploi	11 377	27 105	10 328	19 528	21 705	46 634
11	Prestations d'assurance-emploi	53 617	236 719	60 355	290 367	113 973	527 085
12	Pension de sécurité de vieillesse	-	-	-	-	-	-
13	Sommes reçues en vertu du RRQ ou du RPC	788	1 729	934	2 450	1 722	4 179
14	Prestations d'un régime de retraite, REER, FEER	523	1 313	438	1 175	961	2 488
15	Dividendes imposables de sociétés canadiennes	16 189	45 066	11 758	18 603	27 948	63 670
16	Intérêts de source canadienne et autres rev. plac.	26 263	12 830	27 844	12 015	54 107	24 845
17	Revenus nets, location biens immeubles	7 243	3 674	5 131	697	12 374	4 372
18	Gains en capital imposables	4 315	11 926	3 052	6 345	7 367	18 271
19	Pension alimentaire reçue	21	68	735	2 236	756	2 304
20	Aide financière de dernier recours	19 262	85 205	23 495	113 309	42 757	198 513
21	Indemnités rempl. revenu, vers. sup. fédéraux	12 617	43 439	16 644	74 781	29 261	118 219
22	Autres revenus	39 483	138 604	45 868	130 667	85 351	269 271
23	Revenus nets d'affaires	12 333	97 126	10 924	72 400	23 257	169 527
24	Revenus nets d'agriculture ou de pêche	1 373	9 753	427	1 918	1 800	11 670
25	Revenus nets de profession	2 291	50 893	3 067	62 898	5 358	113 785
26	Revenus nets de travail à commission	1 305	13 422	842	5 652	2 147	19 074
27	Revenus d'une société d'associés alloués à un associé retiré						
28	Revenus d'une société d'associés déterminés	135	211	72	109	207	319
29	Prov. 01 rel. au rev. d'entr. ou prof.						
30	Prov. 02 rel. au rev. d'entr. ou prof.						
31	Prov. 01 moins prov. 02						
32	Revenus d'entreprise	17 149	171 444	15 181	142 997	32 331	314 438
33	**REVENU TOTAL**	**224 834**	**6 402 281**	**221 288**	**4 764 262**	**446 123**	**11 166 541**
	CALCUL DU REVENU NET						
34	Cotisations à un RPA	47 956	62 032	55 826	48 534	103 781	110 566
35	Versements à un REER	79 031	268 203	68 175	176 535	147 206	444 738
36	Montants déductibles pour établir le revenu familial net	26 698	15 140	32 754	18 826	59 453	33 966
37	Montant servant à établir le revenu familial net	221 464	6 060 325	211 449	4 522 719	432 913	10 583 042
38	Pension alimentaire déductible					349	1 168
39	Frais de déménagement	1 004	2 300	706	1 292	1 710	3 592
40	Dépenses pour revenus de placements	2 455	2 591	1 245	746	3 700	3 336
41	Pertes, placements dans une entreprise	82	744	35	458	117	1 202
42	Déduction relative à certains films	-	-	-	-	-	-
43	Déduction relative aux ressources						
44	Autres déductions	526	888	386	488	912	1 376
45	Déductions - calcul du revenu net	122 807	353 097	121 351	246 947	244 158	600 044
46	**REVENU NET**	**221 449**	**6 052 689**	**211 443**	**4 519 743**	**432 892**	**10 572 430**
47	Rajustement de déductions	1 041	728	1 572	1 150	2 613	1 877
48	Arrérages de pension alimentaire						

TABLEAU 3 (suite)
Statistiques fiscales détaillées selon l'âge et le sexe
Québec - 2002
(nombre de contribuables; montants en milliers de dollars)

		25 à 29 ans					
		Hommes		Femmes		Total	
	Composantes	Nombre	Montant	Nombre	Montant	Nombre	Montant
	CALCUL DU REVENU IMPOSABLE						
49	Déductions pour investissements stratégiques	1 053	3 472	338	914	1 391	4 386
50	Pertes d'autres années, autres qu'en capital	132	1 039	89	757	221	1 796
51	Pertes nettes en capital d'autres années	289	362	117	180	406	542
52	Exemption sur gains en capital imposables	136	5 436	57	2 559	193	7 996
53	Déduction pour un Indien	1 091	19 185	1 347	19 348	2 438	38 533
54	Déduction pour résidents d'une région éloignée	910	3 190	519	2 253	1 429	5 443
55	Déduction relative à certains revenus	23 428	109 609	29 756	144 188	53 184	253 796
56	Déductions diverses	1 014	21 184	552	5 757	1 566	26 941
57	Déductions - calcul du revenu imposable	27 697	163 475	32 559	175 958	60 256	339 432
58	**REVENU IMPOSABLE**	**218 664**	**5 891 106**	**208 093**	**4 345 612**	**426 758**	**10 236 716**
	CALCUL DES CRÉDITS D'IMPÔT NON REMBOURSABLES						
59	Montant de base	224 834	1 357 833	221 288	1 337 527	446 123	2 695 360
60	Montant forfaitaire	172 209	478 740	176 707	491 245	348 915	969 985
61	Montant en raison de l'âge, pour personne vivant seule ou pour revenus de retraite	23 024	21 831	27 512	27 162	50 536	48 993
62	Montant pour conjoint	1 578	7 277	887	4 009	2 465	11 287
63	Montant pour enfants à charge ou autres personnes	37 955	147 354	39 456	170 687	77 411	318 041
64	Cotisations au RRQ et au RPC	50 608	71 897	42 765	57 485	93 373	129 381
65	Cotisations à l'assurance-emploi	49 230	35 893	41 986	28 939	91 216	64 832
66	Cotisations au FSS	2 853	534	2 115	430	4 968	964
67	Cotisations syndicales ou professionnelles	33 176	20 496	29 070	17 913	62 247	38 409
68	Montant pour déficience mentale ou physique	1 125	2 475	794	1 747	1 919	4 222
69	Montant pour un membre d'un ordre religieux						
70	Frais soins médicaux non dispensés dans votre région	37	63	40	70	77	133
71	Revenu du conjoint décédé	23	308	28	575	51	883
72	Montant pour conjoint décédé						
73	Montant pour frais médicaux	11 155	10 769	8 998	9 755	20 154	20 525
74	Montant pour frais de scolarité ou d'examen	17 111	41 505	20 094	41 945	37 205	83 449
75	Montant pour intérêts payés sur prêt étudiant	15 375	12 398	18 044	15 249	33 419	27 646
76	Montant pour déficience mentale ou physique transféré par le conjoint					12	22
77	Montant pour déficience mentale ou physique transféré par pers. à charge autre que conjoint	289	647	224	467	513	1 113
78	Dons de bienfaisance, dons au gouvernement	31 506	8 094	27 120	4 947	58 626	13 040
79	Total des montants accordés	224 834	2 217 851	221 288	2 209 602	446 123	4 427 453
80	**TOTAL DES CRÉDITS D'IMPÔT NON REMBOURSABLES**	**224 834**	**443 582**	**221 288**	**441 932**	**446 123**	**885 515**

TABLEAU 3 (suite)
Statistiques fiscales détaillées selon l'âge et le sexe
Québec - 2002
(nombre de contribuables; montants en milliers de dollars)

	Composantes	25 à 29 ans					
		Hommes		Femmes		Total	
		Nombre	Montant	Nombre	Montant	Nombre	Montant
	CALCUL DE L'IMPÔT ET DES COTISATIONS À PAYER						
81	Impôt sur le revenu imposable	218 664	1 009 544	208 093	725 938	426 758	1 735 481
82	Crédit d'impôt contrib. à des partis politiques	839	90	530	59	1 369	149
83	Crédit d'impôt pour dividendes	8 015	4 548	4 869	1 784	12 884	6 332
84	Réduction d'impôt à l'égard de la famille	33 691	31 515	32 306	32 534	65 997	64 049
85	Crédit d'impôt d'actions de Capital régional et coopératif Desjardins	1 332	1 336	881	836	2 213	2 172
86	Crédit d'impôt rel. à un fonds de travailleurs	11 411	3 706	6 590	1 585	18 001	5 290
87	Impôt à payer	163 642	563 414	133 086	353 350	296 728	916 763
88	Versements ant. du crédit maintien à domicile						
89	Versements ant. du crédit pour frais de garde et impôts spéciaux	66	18	377	260	443	277
90	Cotisations au RRQ pour un travail autonome	10 936	10 818	9 899	8 271	20 835	19 089
91	Cotisations au FSS	10 949	1 093	10 773	859	21 723	1 952
92	Cotisation au Régime d'assurance médicaments	62 075	17 082	43 290	10 677	105 366	27 759
93	**IMPÔT ET COTISATIONS À PAYER**	**177 030**	**592 424**	**148 213**	**373 417**	**325 243**	**965 841**
	CALCUL DU REMBOURSEMENT OU DU SOLDE DÛ						
94	Impôt du Québec retenu à la source	193 046	656 427	173 150	405 590	366 196	1 062 017
95	Cotisations payées en trop, RRQ et RPC	115 245	7 230	116 934	5 871	232 178	13 101
96	Impôt payé par acomptes provisionnels	2 160	10 636	1 654	9 085	3 814	19 721
97	Impôt retenu pour une autre province	4 271	10 193	3 704	7 365	7 975	17 558
98	Crédit d'impôt pour frais de garde d'enfants	8 780	5 360	25 387	16 638	34 167	21 998
99	Remboursement TVQ salariés et sociétés	5 962	671	7 330	375	13 292	1 046
100	Remboursement d'impôts fonciers	33 808	5 636	37 862	6 703	71 670	12 338
101	Autres crédits	4 621	1 213	6 593	1 425	11 214	2 638
102	Impôt payé et autres crédits	205 234	697 351	190 628	453 044	395 862	1 150 395
103	**SOLDE DÛ**	**45 519**	**37 597**	**39 343**	**26 249**	**84 863**	**63 845**
104	Somme jointe	12 447	11 581	10 846	8 322	23 293	19 903
105	**REMBOURSEMENT**	**162 823**	**- 142 537**	**154 227**	**- 105 887**	**317 049**	**- 248 425**
106	Remboursement anticipé	10 607	9 920	10 826	8 037	21 432	17 958

TABLEAU 3 (suite)
Statistiques fiscales détaillées selon l'âge et le sexe
Québec - 2002
(nombre de contribuables; montants en milliers de dollars)

		30 à 34 ans					
		Hommes		Femmes		Total	
	Composantes	Nombre	Montant	Nombre	Montant	Nombre	Montant
1	Contribuables imposables	169 538		133 211		302 749	
2	Contribuables non imposables	61 643		95 380		157 023	
3	Régime d'imposition simplifié	169 362		184 688		354 050	
4	Régime d'imposition général	61 819		43 903		105 722	
5	Tous les contribuables	231 182		228 591		459 773	
	CALCUL DU REVENU TOTAL						
6	Revenus d'emploi (relevé 1, case A)	198 293	7 137 872	177 110	4 501 088	375 403	11 638 959
7	Dépenses et déductions reliées à l'emploi	10 937	41 031	4 758	11 738	15 695	52 770
8	Revenus nets d'emploi	198 393	7 096 840	177 226	4 489 349	375 619	11 586 190
9	Correction des revenus d'emploi	10 966	1 659	650	74	11 616	1 733
10	Autres revenus d'emploi	14 913	41 391	12 391	30 250	27 304	71 641
11	Prestations d'assurance-emploi	49 169	238 051	57 806	326 477	106 976	564 527
12	Pension de sécurité de vieillesse	-	-	-	-	-	-
13	Sommes reçues en vertu du RRQ ou du RPC	1 194	4 498	1 825	7 030	3 019	11 529
14	Prestations d'un régime de retraite, REER, FEER	832	3 428	713	2 824	1 545	6 252
15	Dividendes imposables de sociétés canadiennes	22 251	120 487	17 658	46 658	39 908	167 145
16	Intérêts de source canadienne et autres rev. plac.	30 273	19 788	32 232	17 347	62 505	37 135
17	Revenus nets, location biens immeubles	13 655	9 033	9 500	3 257	23 156	12 290
18	Gains en capital imposables	6 143	30 628	4 406	11 977	10 549	42 605
19	Pension alimentaire reçue	76	307	2 483	9 921	2 559	10 228
20	Aide financière de dernier recours	21 560	98 771	24 272	116 855	45 832	215 628
21	Indemnités rempl. revenu, vers. sup. fédéraux	13 647	65 444	13 056	65 067	26 703	130 511
22	Autres revenus	41 600	139 563	42 720	118 693	84 320	258 257
23	Revenus nets d'affaires	17 543	188 536	15 274	124 315	32 817	312 852
24	Revenus nets d'agriculture ou de pêche	1 950	18 866	765	4 720	2 715	23 586
25	Revenus nets de profession	3 662	179 867	4 364	159 455	8 026	339 310
26	Revenus nets de travail à commission	1 721	27 485	1 099	11 778	2 820	39 263
27	Revenus d'une société d'associés alloués à un associé retiré						
28	Revenus d'une société d'associés déterminés	193	320	122	701	315	1 022
29	Prov. 01 rel. au rev. d'entr. ou prof.	486	3 335	433	3 054	919	6 389
30	Prov. 02 rel. au rev. d'entr. ou prof.	448	2 271	402	2 116	850	4 387
31	Prov. 01 moins prov. 02	480	1 064	424	938	904	2 002
32	Revenus d'entreprise	24 649	416 422	21 352	301 906	46 001	718 322
33	**REVENU TOTAL**	**231 182**	**8 286 335**	**228 591**	**5 547 728**	**459 773**	**13 834 062**
	CALCUL DU REVENU NET						
34	Cotisations à un RPA	57 839	97 605	61 512	68 016	119 351	165 620
35	Versements à un REER	92 142	351 651	75 228	216 233	167 370	567 884
36	Montants déductibles pour établir le revenu familial net	33 459	24 416	36 251	25 426	69 711	49 842
37	Montant servant à établir le revenu familial net	227 731	7 817 377	214 414	5 241 875	442 145	13 059 252
38	Pension alimentaire déductible	1 547	6 058	42	117	1 589	6 175
39	Frais de déménagement	863	4 248	475	1 655	1 338	5 903
40	Dépenses pour revenus de placements	4 725	6 879	2 066	2 235	6 791	9 114
41	Pertes, placements dans une entreprise	215	4 387	56	691	271	5 078
42	Déduction relative à certains films						
43	Déduction relative aux ressources	60	424	20	113	80	537
44	Autres déductions	1 009	3 465	595	1 194	1 604	4 659
45	Déductions - calcul du revenu net	143 168	499 131	132 109	315 681	275 277	814 812
46	**REVENU NET**	**227 704**	**7 793 936**	**214 401**	**5 235 921**	**442 105**	**13 029 856**
47	Rajustement de déductions	1 220	1 075	1 366	1 247	2 586	2 322
48	Arrérages de pension alimentaire						

TABLEAU 3 (suite)
Statistiques fiscales détaillées selon l'âge et le sexe
Québec - 2002
(nombre de contribuables; montants en milliers de dollars)

		30 à 34 ans					
		Hommes		Femmes		Total	
	Composantes	Nombre	Montant	Nombre	Montant	Nombre	Montant
	CALCUL DU REVENU IMPOSABLE						
49	Déductions pour investissements stratégiques	1 375	6 742	516	2 052	1 891	8 794
50	Pertes d'autres années, autres qu'en capital	239	2 119	153	797	392	2 916
51	Pertes nettes en capital d'autres années	617	1 257	186	234	803	1 492
52	Exemption sur gains en capital imposables	280	17 423	126	6 230	406	23 653
53	Déduction pour un Indien	1 218	24 485	1 466	26 093	2 684	50 577
54	Déduction pour résidents d'une région éloignée	1 125	4 354	549	2 331	1 674	6 685
55	Déduction relative à certains revenus	19 706	104 564	20 086	103 190	39 792	207 753
56	Déductions diverses	1 494	49 379	777	11 155	2 271	60 533
57	Déductions - calcul du revenu imposable	25 593	210 321	23 634	152 084	49 227	362 406
58	**REVENU IMPOSABLE**	**224 675**	**7 591 781**	**211 194**	**5 086 317**	**435 869**	**12 678 097**
	CALCUL DES CRÉDITS D'IMPÔT NON REMBOURSABLES						
59	Montant de base	231 182	1 395 016	228 591	1 381 057	459 773	2 776 073
60	Montant forfaitaire	169 362	470 827	184 688	513 433	354 050	984 260
61	Montant en raison de l'âge, pour personne vivant seule ou pour revenus de retraite	21 502	20 372	27 573	27 172	49 075	47 544
62	Montant pour conjoint	3 292	15 453	1 096	4 767	4 388	20 221
63	Montant pour enfants à charge ou autres personnes	81 873	366 983	65 371	307 674	147 244	674 658
64	Cotisations au RRQ et au RPC	58 849	89 344	41 765	61 635	100 614	150 978
65	Cotisations à l'assurance-emploi	55 375	42 994	40 015	30 000	95 390	72 994
66	Cotisations au FSS	5 979	1 639	3 749	1 093	9 728	2 732
67	Cotisations syndicales ou professionnelles	40 504	28 078	30 410	21 690	70 914	49 768
68	Montant pour déficience mentale ou physique	1 214	2 661	935	2 051	2 149	4 712
69	Montant pour un membre d'un ordre religieux						
70	Frais soins médicaux non dispensés dans votre région	65	114	46	69	111	182
71	Revenu du conjoint décédé	59	941	66	1 687	125	2 629
72	Montant pour conjoint décédé					28	93
73	Montant pour frais médicaux	14 755	16 318	10 120	13 503	24 876	29 821
74	Montant pour frais de scolarité ou d'examen	9 870	16 546	10 573	13 678	20 444	30 224
75	Montant pour intérêts payés sur prêt étudiant	13 213	10 987	12 509	10 328	25 722	21 315
76	Montant pour déficience mentale ou physique transféré par le conjoint	22	39	14	24	36	63
77	Montant pour déficience mentale ou physique transféré par pers. à charge autre que conjoint	1 007	2 289	553	1 183	1 560	3 472
78	Dons de bienfaisance, dons au gouvernement	43 595	13 897	31 547	6 696	75 141	20 594
79	Total des montants accordés	231 182	2 493 658	228 591	2 396 101	459 773	4 889 758
80	**TOTAL DES CRÉDITS D'IMPÔT NON REMBOURSABLES**	**231 182**	**498 745**	**228 591**	**479 231**	**459 773**	**977 975**

TABLEAU 3 (suite)
Statistiques fiscales détaillées selon l'âge et le sexe
Québec - 2002
(nombre de contribuables; montants en milliers de dollars)

	Composantes	30 à 34 ans					
		Hommes		Femmes		Total	
		Nombre	Montant	Nombre	Montant	Nombre	Montant
	CALCUL DE L'IMPÔT ET DES COTISATIONS À PAYER						
81	Impôt sur le revenu imposable	224 675	1 355 501	211 194	872 983	435 869	2 228 484
82	Crédit d'impôt contrib. à des partis politiques	1 331	168	699	89	2 030	256
83	Crédit d'impôt pour dividendes	12 091	12 385	6 729	4 622	18 820	17 007
84	Réduction d'impôt à l'égard de la famille	62 403	52 779	49 054	46 328	111 458	99 108
85	Crédit d'impôt d'actions de Capital régional et coopératif Desjardins	2 201	2 342	1 506	1 511	3 707	3 853
86	Crédit d'impôt rel. à un fonds de travailleurs	14 451	4 888	8 331	2 159	22 782	7 046
87	Impôt à payer	169 538	819 231	133 211	464 802	302 749	1 284 033
88	Versements ant. du crédit maintien à domicile	-	-	-	-	-	-
89	Versements ant. du crédit pour frais de garde et impôts spéciaux	87	18	363	270	450	288
90	Cotisations au RRQ pour un travail autonome	15 978	20 699	14 241	14 626	30 219	35 326
91	Cotisations au FSS	18 810	2 837	17 911	1 974	36 720	4 811
92	Cotisation au Régime d'assurance médicaments	51 117	15 703	31 806	8 493	82 923	24 196
93	**IMPÔT ET COTISATIONS À PAYER**	**186 464**	**858 487**	**150 831**	**490 166**	**337 295**	**1 348 653**
	CALCUL DU REMBOURSEMENT OU DU SOLDE DÛ						
94	Impôt du Québec retenu à la source	191 731	909 143	168 639	506 345	360 370	1 415 487
95	Cotisations payées en trop, RRQ et RPC	97 866	8 604	106 767	6 091	204 633	14 695
96	Impôt payé par acomptes provisionnels	4 446	41 385	3 261	29 716	7 707	71 101
97	Impôt retenu pour une autre province	4 594	16 641	3 650	10 151	8 244	26 793
98	Crédit d'impôt pour frais de garde d'enfants	25 337	14 146	50 688	30 499	76 025	44 644
99	Remboursement TVQ salariés et sociétés	8 629	1 203	8 568	518	17 197	1 720
100	Remboursement d'impôts fonciers	29 978	5 432	33 674	6 781	63 652	12 213
101	Autres crédits	4 545	2 012	5 622	1 928	10 167	3 940
102	Impôt payé et autres crédits	207 673	998 544	189 852	592 019	397 525	1 590 563
103	**SOLDE DÛ**	**45 087**	**61 924**	**38 086**	**37 858**	**83 174**	**99 782**
104	Somme jointe	12 541	20 509	10 522	12 386	23 063	32 894
105	**REMBOURSEMENT**	**167 939**	**- 202 002**	**156 162**	**- 139 725**	**324 101**	**- 341 727**
106	Remboursement anticipé	11 558	13 085	11 518	10 329	23 075	23 414

TABLEAU 3 (suite)
Statistiques fiscales détaillées selon l'âge et le sexe
Québec - 2002
(nombre de contribuables; montants en milliers de dollars)

		35 à 39 ans					
		Hommes		Femmes		Total	
	Composantes	Nombre	Montant	Nombre	Montant	Nombre	Montant
1	Contribuables imposables	207 406		163 637		371 043	
2	Contribuables non imposables	72 536		113 313		185 849	
3	Régime d'imposition simplifié	199 597		222 191		421 788	
4	Régime d'imposition général	80 345		54 760		135 105	
5	Tous les contribuables	279 943		276 951		556 893	
	CALCUL DU REVENU TOTAL						
6	Revenus d'emploi (relevé 1, case A)	235 340	9 717 423	211 941	6 022 899	447 281	15 740 323
7	Dépenses et déductions reliées à l'emploi	13 728	57 459	5 880	16 076	19 608	73 536
8	Revenus nets d'emploi	235 495	9 659 963	212 084	6 006 822	447 579	15 666 787
9	Correction des revenus d'emploi	14 728	2 913	935	62	15 663	2 975
10	Autres revenus d'emploi	19 821	60 251	14 925	40 235	34 746	100 487
11	Prestations d'assurance-emploi	52 215	267 806	51 100	244 798	103 316	512 604
12	Pension de sécurité de vieillesse	-	-	-	-	-	-
13	Sommes reçues en vertu du RRQ ou du RPC	2 197	10 079	3 463	17 017	5 660	27 095
14	Prestations d'un régime de retraite, REER, FEER	1 686	8 577	1 500	5 422	3 186	13 999
15	Dividendes imposables de sociétés canadiennes	34 959	243 703	27 776	95 356	62 735	339 057
16	Intérêts de source canadienne et autres rev. plac.	43 748	39 029	49 729	32 834	93 477	71 862
17	Revenus nets, location biens immeubles	21 584	24 736	14 707	10 826	36 291	35 562
18	Gains en capital imposables	9 311	65 297	6 906	25 568	16 217	90 865
19	Pension alimentaire reçue	189	894	5 507	28 081	5 696	28 975
20	Aide financière de dernier recours	26 159	131 432	27 164	136 515	53 323	267 946
21	Indemnités rempl. revenu, vers. sup. fédéraux	17 682	103 458	11 211	58 111	28 893	161 571
22	Autres revenus	45 152	174 462	42 161	130 621	87 313	305 084
23	Revenus nets d'affaires	23 680	288 922	20 179	180 965	43 859	469 888
24	Revenus nets d'agriculture ou de pêche	3 582	41 079	1 572	13 932	5 154	55 011
25	Revenus nets de profession	5 431	370 857	5 497	241 604	10 928	612 447
26	Revenus nets de travail à commission	2 049	40 161	1 409	17 166	3 458	57 327
27	Revenus d'une société d'associés alloués à un associé retiré						
28	Revenus d'une société d'associés déterminés	428	1 319	217	129	645	1 448
29	Prov. 01 rel. au rev. d'entr. ou prof.	2 275	33 123	1 720	20 926	3 995	54 049
30	Prov. 02 rel. au rev. d'entr. ou prof.	2 156	22 961	1 641	14 758	3 797	37 719
31	Prov. 01 moins prov. 02	2 247	10 162	1 694	6 168	3 941	16 330
32	Revenus d'entreprise	34 443	752 497	28 468	459 957	62 911	1 212 448
33	**REVENU TOTAL**	**279 943**	**11 545 135**	**276 951**	**7 292 276**	**556 893**	**18 837 410**
	CALCUL DU REVENU NET						
34	Cotisations à un RPA	77 779	147 994	79 280	102 572	157 059	250 567
35	Versements à un REER	116 712	492 045	92 056	288 283	208 767	780 328
36	Montants déductibles pour établir le revenu familial net	42 431	38 866	41 982	35 379	84 413	74 245
37	Montant servant à établir le revenu familial net	276 242	10 874 554	258 669	6 871 507	534 910	17 746 061
38	Pension alimentaire déductible	4 507	22 269	127	475	4 634	22 745
39	Frais de déménagement	727	5 033	382	1 886	1 109	6 920
40	Dépenses pour revenus de placements	7 787	15 297	3 655	4 447	11 442	19 744
41	Pertes, placements dans une entreprise	259	3 375	81	965	340	4 339
42	Déduction relative à certains films						
43	Déduction relative aux ressources	124	975	32	216	156	1 191
44	Autres déductions	1 522	4 652	991	2 291	2 513	6 943
45	Déductions - calcul du revenu net	183 738	730 574	162 338	436 515	346 075	1 167 089
46	**REVENU NET**	**276 212**	**10 823 980**	**258 645**	**6 861 472**	**534 856**	**17 685 452**
47	Rajustement de déductions	1 402	1 340	1 543	1 428	2 945	2 768
48	Arrérages de pension alimentaire	14	53	-	-	14	53

TABLEAU 3 (suite)
Statistiques fiscales détaillées selon l'âge et le sexe
Québec - 2002
(nombre de contribuables; montants en milliers de dollars)

		35 à 39 ans					
		Hommes		Femmes		Total	
	Composantes	Nombre	Montant	Nombre	Montant	Nombre	Montant
	CALCUL DU REVENU IMPOSABLE						
49	Déductions pour investissements stratégiques	2 158	12 317	743	3 044	2 901	15 361
50	Pertes d'autres années, autres qu'en capital	377	3 992	249	1 561	626	5 553
51	Pertes nettes en capital d'autres années	967	2 820	339	552	1 306	3 372
52	Exemption sur gains en capital imposables	560	38 809	227	13 976	787	52 785
53	Déduction pour un Indien	1 186	26 731	1 356	27 343	2 542	54 074
54	Déduction pour résidents d'une région éloignée	1 452	5 397	570	2 278	2 022	7 676
55	Déduction relative à certains revenus	21 272	125 952	15 438	78 639	36 710	204 593
56	Déductions diverses	1 947	66 450	1 072	13 791	3 019	80 241
57	Déductions - calcul du revenu imposable	29 246	282 470	19 784	141 189	49 031	423 660
58	**REVENU IMPOSABLE**	**273 302**	**10 544 917**	**256 024**	**6 723 057**	**529 325**	**17 267 974**
	CALCUL DES CRÉDITS D'IMPÔT NON REMBOURSABLES						
59	Montant de base	279 943	1 689 720	276 951	1 673 435	556 893	3 363 156
60	Montant forfaitaire	199 597	554 881	222 191	617 690	421 788	1 172 571
61	Montant en raison de l'âge, pour personne vivant seule ou pour revenus de retraite	25 538	24 112	34 526	33 869	60 064	57 982
62	Montant pour conjoint	4 154	19 872	897	3 813	5 051	23 685
63	Montant pour enfants à charge ou autres personnes	125 897	620 199	89 801	434 423	215 698	1 054 621
64	Cotisations au RRQ et au RPC	77 119	119 124	52 661	80 189	129 780	199 313
65	Cotisations à l'assurance-emploi	69 771	55 381	49 859	38 723	119 630	94 103
66	Cotisations au FSS	10 577	3 217	5 254	1 676	15 832	4 893
67	Cotisations syndicales ou professionnelles	54 799	40 394	39 761	29 793	94 559	70 186
68	Montant pour déficience mentale ou physique	1 811	3 982	1 527	3 352	3 338	7 334
69	Montant pour un membre d'un ordre religieux					12	48
70	Frais soins médicaux non dispensés dans votre région	115	194	69	99	184	292
71	Revenu du conjoint décédé	95	1 874	125	3 603	220	5 477
72	Montant pour conjoint décédé	29	105	18	62	47	167
73	Montant pour frais médicaux	21 293	26 774	14 881	22 045	36 174	48 819
74	Montant pour frais de scolarité ou d'examen	7 613	10 085	9 052	9 573	16 665	19 658
75	Montant pour intérêts payés sur prêt étudiant	6 247	5 417	5 290	4 415	11 537	9 832
76	Montant pour déficience mentale ou physique transféré par le conjoint	32	65	19	33	51	98
77	Montant pour déficience mentale ou physique transféré par pers. à charge autre que conjoint	2 234	5 049	1 106	2 397	3 340	7 446
78	Dons de bienfaisance, dons au gouvernement	66 260	25 865	44 973	12 123	111 233	37 989
79	Total des montants accordés	279 943	3 204 482	276 951	2 967 737	556 893	6 172 220
80	**TOTAL DES CRÉDITS D'IMPÔT NON REMBOURSABLES**	**279 943**	**640 912**	**276 951**	**593 560**	**556 893**	**1 234 471**

TABLEAU 3 (suite)
Statistiques fiscales détaillées selon l'âge et le sexe
Québec - 2002
(nombre de contribuables; montants en milliers de dollars)

	Composantes	35 à 39 ans					
		Hommes		Femmes		Total	
		Nombre	Montant	Nombre	Montant	Nombre	Montant
	CALCUL DE L'IMPÔT ET DES COTISATIONS À PAYER						
81	Impôt sur le revenu imposable	273 302	1 933 498	256 024	1 173 403	529 325	3 106 903
82	Crédit d'impôt contrib. à des partis politiques	2 170	308	1 100	143	3 270	451
83	Crédit d'impôt pour dividendes	19 601	25 240	10 916	9 548	30 518	34 788
84	Réduction d'impôt à l'égard de la famille	87 114	72 298	65 718	60 878	152 832	133 176
85	Crédit d'impôt d'actions de Capital régional et coopératif Desjardins	4 015	4 382	2 859	2 936	6 874	7 317
86	Crédit d'impôt rel. à un fonds de travailleurs	21 385	7 889	12 205	3 450	33 590	11 339
87	Impôt à payer	207 406	1 217 576	163 637	650 473	371 043	1 868 049
88	Versements ant. du crédit maintien à domicile						
89	Versements ant. du crédit pour frais de garde et impôts spéciaux	85	23	301	198	386	222
90	Cotisations au RRQ pour un travail autonome	22 732	32 967	19 342	21 512	42 074	54 479
91	Cotisations au FSS	29 420	5 304	20 140	2 902	49 560	8 206
92	Cotisation au Régime d'assurance médicaments	56 182	18 437	35 106	9 787	91 288	28 223
93	**IMPÔT ET COTISATIONS À PAYER**	**229 694**	**1 274 307**	**184 960**	**684 873**	**414 654**	**1 959 180**
	CALCUL DU REMBOURSEMENT OU DU SOLDE DÛ						
94	Impôt du Québec retenu à la source	227 980	1 297 604	201 182	695 604	429 162	1 993 208
95	Cotisations payées en trop, RRQ et RPC	104 349	10 349	115 839	6 439	220 188	16 789
96	Impôt payé par acomptes provisionnels	7 889	94 949	5 102	53 193	12 992	148 142
97	Impôt retenu pour une autre province	5 446	25 018	4 586	15 197	10 032	40 215
98	Crédit d'impôt pour frais de garde d'enfants	42 389	20 660	68 207	36 186	110 596	56 847
99	Remboursement TVQ salariés et sociétés	10 694	1 886	9 405	661	20 099	2 547
100	Remboursement d'impôts fonciers	35 661	6 993	41 673	9 175	77 334	16 168
101	Autres crédits	6 458	3 465	7 291	2 894	13 750	6 359
102	Impôt payé et autres crédits	251 069	1 460 893	229 032	819 335	480 101	2 280 227
103	**SOLDE DÛ**	**54 807**	**93 547**	**45 203**	**50 077**	**100 009**	**143 622**
104	Somme jointe	16 108	32 945	13 110	17 365	29 217	50 310
105	**REMBOURSEMENT**	**203 722**	**- 280 163**	**189 863**	**- 184 556**	**393 586**	**- 464 720**
106	Remboursement anticipé	14 499	17 363	13 480	12 596	27 979	29 957

TABLEAU 3 (suite)
Statistiques fiscales détaillées selon l'âge et le sexe
Québec - 2002
(nombre de contribuables; montants en milliers de dollars)

		40 à 44 ans					
		Hommes		Femmes		Total	
	Composantes	Nombre	Montant	Nombre	Montant	Nombre	Montant
1	Contribuables imposables	235 808		194 271		430 079	
2	Contribuables non imposables	76 905		115 651		192 556	
3	Régime d'imposition simplifié	213 083		242 598		455 681	
4	Régime d'imposition général	99 631		67 324		166 955	
5	Tous les contribuables	312 714		309 923		622 636	
	CALCUL DU REVENU TOTAL						
6	Revenus d'emploi (relevé 1, case A)	259 295	11 604 508	240 215	7 200 899	499 510	18 805 408
7	Dépenses et déductions reliées à l'emploi	15 051	66 107	5 903	16 612	20 954	82 719
8	Revenus nets d'emploi	259 488	11 538 401	240 346	7 184 287	499 834	18 722 689
9	Correction des revenus d'emploi	15 130	2 958	1 025	160	16 155	3 118
10	Autres revenus d'emploi	22 682	86 409	16 012	52 252	38 694	138 661
11	Prestations d'assurance-emploi	52 782	276 294	46 709	181 290	99 492	457 584
12	Pension de sécurité de vieillesse	-	-	-	-	-	-
13	Sommes reçues en vertu du RRQ ou du RPC	3 978	22 545	6 734	37 724	10 713	60 268
14	Prestations d'un régime de retraite, REER, FEER	3 487	29 382	2 899	13 993	6 386	43 375
15	Dividendes imposables de sociétés canadiennes	47 689	346 433	38 498	121 551	86 187	467 985
16	Intérêts de source canadienne et autres rev. plac.	59 457	65 792	71 160	59 899	130 617	125 691
17	Revenus nets, location biens immeubles	27 403	43 967	18 261	21 635	45 664	65 602
18	Gains en capital imposables	12 047	94 763	9 640	31 293	21 687	126 056
19	Pension alimentaire reçue	311	1 749	7 713	47 963	8 024	49 712
20	Aide financière de dernier recours	28 054	149 745	27 972	149 660	56 026	299 405
21	Indemnités rempl. revenu, vers. sup. fédéraux	19 871	131 734	10 507	54 391	30 378	186 127
22	Autres revenus	44 886	205 677	41 378	151 101	86 264	356 779
23	Revenus nets d'affaires	27 310	345 649	21 535	198 761	48 845	544 410
24	Revenus nets d'agriculture ou de pêche	4 899	57 547	2 184	20 487	7 083	78 033
25	Revenus nets de profession	6 993	518 046	5 758	234 018	12 751	752 059
26	Revenus nets de travail à commission	2 539	62 502	1 680	25 491	4 219	87 993
27	Revenus d'une société d'associés alloués à un associé retiré					18	22
28	Revenus d'une société d'associés déterminés	750	1 601	420	564	1 170	2 165
29	Prov. 01 rel. au rev. d'entr. ou prof.	4 463	89 121	2 355	31 662	6 818	120 783
30	Prov. 02 rel. au rev. d'entr. ou prof.	4 277	62 763	2 233	22 152	6 510	84 916
31	Prov. 01 moins prov. 02	4 419	26 358	2 316	9 509	6 735	35 867
32	Revenus d'entreprise	41 398	1 011 706	31 030	488 846	72 428	1 500 549
33	**REVENU TOTAL**	**312 714**	**14 007 599**	**309 923**	**8 596 108**	**622 636**	**22 603 707**
	CALCUL DU REVENU NET						
34	Cotisations à un RPA	93 230	188 440	97 513	136 559	190 743	324 999
35	Versements à un REER	134 746	605 325	108 005	349 677	242 751	955 002
36	Montants déductibles pour établir le revenu familial net	46 984	51 866	41 901	44 282	88 885	96 148
37	Montant servant à établir le revenu familial net	308 689	13 172 941	291 815	8 071 670	600 504	21 244 611
38	Pension alimentaire déductible	7 973	47 631	237	1 053	8 210	48 684
39	Frais de déménagement	650	4 839	290	1 570	940	6 409
40	Dépenses pour revenus de placements	11 848	25 173	5 927	7 621	17 775	32 794
41	Pertes, placements dans une entreprise	340	4 787	95	1 354	435	6 142
42	Déduction relative à certains films						
43	Déduction relative aux ressources	211	1 537	70	346	281	1 883
44	Autres déductions	2 108	6 489	1 332	2 979	3 440	9 468
45	Déductions - calcul du revenu net	211 877	936 087	184 787	545 441	396 664	1 481 529
46	**REVENU NET**	**308 639**	**13 082 976**	**291 788**	**8 057 060**	**600 427**	**21 140 036**
47	Rajustement de déductions	1 360	1 398	1 527	1 480	2 887	2 878
48	Arrérages de pension alimentaire	24	71	-	-	24	71

TABLEAU 3 (suite)
Statistiques fiscales détaillées selon l'âge et le sexe
Québec - 2002
(nombre de contribuables; montants en milliers de dollars)

		40 à 44 ans					
		Hommes		Femmes		Total	
	Composantes	Nombre	Montant	Nombre	Montant	Nombre	Montant
	CALCUL DU REVENU IMPOSABLE						
49	Déductions pour investissements stratégiques	3 017	18 884	1 093	4 425	4 110	23 309
50	Pertes d'autres années, autres qu'en capital	483	5 671	318	2 807	801	8 478
51	Pertes nettes en capital d'autres années	1 382	3 777	601	823	1 983	4 600
52	Exemption sur gains en capital imposables	772	54 726	274	18 387	1 046	73 113
53	Déduction pour un Indien	994	24 603	1 144	25 201	2 138	49 804
54	Déduction pour résidents d'une région éloignée	1 662	6 463	615	2 390	2 277	8 853
55	Déduction relative à certains revenus	21 687	140 841	13 117	66 621	34 804	207 465
56	Déductions diverses	2 117	71 885	1 474	17 781	3 591	89 666
57	Déductions - calcul du revenu imposable	31 196	326 854	18 349	138 439	49 546	465 295
58	**REVENU IMPOSABLE**	**306 044**	**12 761 571**	**289 765**	**7 921 194**	**595 809**	**20 682 765**
	CALCUL DES CRÉDITS D'IMPÔT NON REMBOURSABLES						
59	Montant de base	312 714	1 887 927	309 923	1 873 604	622 636	3 761 532
60	Montant forfaitaire	213 083	592 370	242 598	674 424	455 681	1 266 794
61	Montant en raison de l'âge, pour personne vivant seule ou pour revenus de retraite	28 961	27 438	39 248	38 350	68 209	65 787
62	Montant pour conjoint	4 660	22 543	786	3 491	5 446	26 035
63	Montant pour enfants à charge ou autres personnes	142 868	683 425	88 818	395 560	231 686	1 078 986
64	Cotisations au RRQ et au RPC	96 232	149 860	65 302	100 151	161 534	250 010
65	Cotisations à l'assurance-emploi	85 578	68 619	61 732	48 549	147 310	117 168
66	Cotisations au FSS	14 908	4 708	6 371	1 910	21 279	6 618
67	Cotisations syndicales ou professionnelles	69 338	52 135	50 313	36 972	119 651	89 106
68	Montant pour déficience mentale ou physique	2 551	5 597	2 107	4 629	4 658	10 225
69	Montant pour un membre d'un ordre religieux					21	83
70	Frais soins médicaux non dispensés dans votre région	141	232	116	184	257	416
71	Revenu du conjoint décédé	167	3 482	197	5 284	364	8 767
72	Montant pour conjoint décédé	57	220	37	130	94	351
73	Montant pour frais médicaux	28 880	40 565	20 804	32 205	49 683	72 771
74	Montant pour frais de scolarité ou d'examen	6 976	7 662	9 482	8 961	16 458	16 623
75	Montant pour intérêts payés sur prêt étudiant	2 620	2 384	2 791	2 206	5 411	4 591
76	Montant pour déficience mentale ou physique transféré par le conjoint	85	170	48	94	133	264
77	Montant pour déficience mentale ou physique transféré par pers. à charge autre que conjoint	2 770	6 296	1 273	2 767	4 043	9 064
78	Dons de bienfaisance, dons au gouvernement	88 140	42 790	59 394	18 673	147 535	61 462
79	Total des montants accordés	312 714	3 595 012	309 923	3 242 902	622 636	6 837 915
80	**TOTAL DES CRÉDITS D'IMPÔT NON REMBOURSABLES**	**312 714**	**719 022**	**309 923**	**648 596**	**622 636**	**1 367 618**

TABLEAU 3 (suite)
Statistiques fiscales détaillées selon l'âge et le sexe
Québec - 2002
(nombre de contribuables; montants en milliers de dollars)

	Composantes	40 à 44 ans					
		Hommes		Femmes		Total	
		Nombre	Montant	Nombre	Montant	Nombre	Montant
	CALCUL DE L'IMPÔT ET DES COTISATIONS À PAYER						
81	Impôt sur le revenu imposable	306 044	2 377 424	289 765	1 388 607	595 809	3 766 031
82	Crédit d'impôt contrib. à des partis politiques	3 269	465	1 561	192	4 830	658
83	Crédit d'impôt pour dividendes	27 761	36 010	16 383	12 070	44 144	48 080
84	Réduction d'impôt à l'égard de la famille	95 481	77 165	67 233	60 766	162 714	137 930
85	Crédit d'impôt d'actions de Capital régional et coopératif Desjardins	6 425	7 166	4 738	4 935	11 163	12 101
86	Crédit d'impôt rel. à un fonds de travailleurs	29 853	11 876	17 733	5 424	47 586	17 300
87	Impôt à payer	235 808	1 557 486	194 271	793 077	430 079	2 350 562
88	Versements ant. du crédit maintien à domicile						
89	Versements ant. du crédit pour frais de garde et impôts spéciaux	57	10	180	101	237	111
90	Cotisations au RRQ pour un travail autonome	27 559	42 064	21 050	23 776	48 609	65 840
91	Cotisations au FSS	38 490	7 425	21 197	3 271	59 687	10 697
92	Cotisation au Régime d'assurance médicaments	59 370	20 324	40 199	11 530	99 569	31 853
93	**IMPÔT ET COTISATIONS À PAYER**	**260 474**	**1 627 309**	**216 174**	**831 756**	**476 648**	**2 459 066**
	CALCUL DU REMBOURSEMENT OU DU SOLDE DÛ						
94	Impôt du Québec retenu à la source	251 836	1 598 463	229 221	843 616	481 058	2 442 078
95	Cotisations payées en trop, RRQ et RPC	105 821	10 940	124 033	6 389	229 854	17 329
96	Impôt payé par acomptes provisionnels	11 450	142 367	6 964	60 040	18 415	202 408
97	Impôt retenu pour une autre province	5 954	29 464	4 842	17 126	10 796	46 590
98	Crédit d'impôt pour frais de garde d'enfants	40 395	16 758	52 196	23 462	92 591	40 220
99	Remboursement TVQ salariés et sociétés	11 299	2 109	9 107	680	20 406	2 789
100	Remboursement d'impôts fonciers	40 449	8 250	48 522	10 928	88 971	19 178
101	Autres crédits	8 198	4 241	8 897	3 293	17 096	7 534
102	Impôt payé et autres crédits	279 749	1 812 553	258 018	965 516	537 767	2 778 069
103	**SOLDE DÛ**	**64 567**	**125 253**	**54 173**	**57 872**	**118 740**	**183 125**
104	Somme jointe	20 022	44 098	16 689	20 045	36 711	64 144
105	**REMBOURSEMENT**	**224 571**	**- 310 536**	**211 165**	**- 191 653**	**435 735**	**- 502 189**
106	Remboursement anticipé	16 557	19 359	14 655	13 262	31 212	32 619

TABLEAU 3 (suite)
Statistiques fiscales détaillées selon l'âge et le sexe
Québec - 2002
(nombre de contribuables; montants en milliers de dollars)

		45 à 49 ans					
		Hommes		Femmes		Total	
	Composantes	Nombre	Montant	Nombre	Montant	Nombre	Montant
1	Contribuables imposables	227 542		193 283		420 825	
2	Contribuables non imposables	68 150		97 896		166 046	
3	Régime d'imposition simplifié	192 232		220 955		413 187	
4	Régime d'imposition général	103 460		70 225		173 685	
5	Tous les contribuables	295 692		291 180		586 872	
	CALCUL DU REVENU TOTAL						
6	Revenus d'emploi (relevé 1, case A)	240 110	11 298 435	224 155	6 961 756	464 264	18 260 192
7	Dépenses et déductions reliées à l'emploi	13 591	59 281	5 163	13 058	18 754	72 339
8	Revenus nets d'emploi	240 271	11 239 155	224 260	6 948 698	464 530	18 187 854
9	Correction des revenus d'emploi	13 700	3 279	1 045	150	14 745	3 429
10	Autres revenus d'emploi	21 543	91 267	15 035	54 307	36 578	145 575
11	Prestations d'assurance-emploi	46 736	249 088	39 878	144 246	86 614	393 333
12	Pension de sécurité de vieillesse	-	-	-	-	-	-
13	Sommes reçues en vertu du RRQ ou du RPC	6 217	41 615	10 824	72 530	17 041	114 145
14	Prestations d'un régime de retraite, REER, FEER	4 738	49 020	4 588	28 849	9 327	77 868
15	Dividendes imposables de sociétés canadiennes	53 786	359 525	42 126	116 152	95 913	475 678
16	Intérêts de source canadienne et autres rev. plac.	68 065	91 825	79 341	87 655	147 406	179 480
17	Revenus nets, location biens immeubles	28 674	68 704	18 666	27 360	47 340	96 065
18	Gains en capital imposables	13 839	109 067	10 502	36 222	24 341	145 289
19	Pension alimentaire reçue	297	2 140	6 305	48 173	6 602	50 313
20	Aide financière de dernier recours	26 282	147 060	25 611	144 711	51 893	291 771
21	Indemnités rempl. revenu, vers. sup. fédéraux	17 991	131 720	9 381	51 999	27 372	183 721
22	Autres revenus	39 984	214 578	37 369	157 758	77 353	372 336
23	Revenus nets d'affaires	26 041	338 010	18 560	175 848	44 601	513 858
24	Revenus nets d'agriculture ou de pêche	5 134	54 780	1 974	16 401	7 108	71 182
25	Revenus nets de profession	7 662	561 797	5 495	193 256	13 157	755 056
26	Revenus nets de travail à commission	2 670	65 057	1 662	31 909	4 332	96 965
27	Revenus d'une société d'associés alloués à un associé retiré					21	39
28	Revenus d'une société d'associés déterminés	1 035	1 604	609	1 326	1 644	2 929
29	Prov. 01 rel. au rev. d'entr. ou prof.	5 183	111 380	2 131	27 331	7 314	138 711
30	Prov. 02 rel. au rev. d'entr. ou prof.	4 988	78 307	2 012	19 077	7 000	97 384
31	Prov. 01 moins prov. 02	5 109	33 073	2 102	8 254	7 211	41 328
32	Revenus d'entreprise	41 209	1 054 351	27 773	427 005	68 982	1 481 357
33	**REVENU TOTAL**	**295 692**	**13 852 436**	**291 180**	**8 345 877**	**586 872**	**22 198 314**
	CALCUL DU REVENU NET						
34	Cotisations à un RPA	97 429	210 332	100 788	149 966	198 217	360 298
35	Versements à un REER	129 931	592 361	108 695	358 173	238 626	950 535
36	Montants déductibles pour établir le revenu familial net	44 011	58 103	34 435	49 782	78 446	107 886
37	Montant servant à établir le revenu familial net	291 913	13 002 488	275 561	7 794 242	567 474	20 796 731
38	Pension alimentaire déductible	8 027	57 106	191	882	8 218	57 988
39	Frais de déménagement	451	2 945	225	983	676	3 928
40	Dépenses pour revenus de placements	14 009	30 968	7 268	10 070	21 277	41 038
41	Pertes, placements dans une entreprise	321	6 210	122	1 899	443	8 109
42	Déduction relative à certains films						
43	Déduction relative aux ressources	269	1 789	83	425	352	2 214
44	Autres déductions	2 481	7 633	1 453	2 945	3 934	10 579
45	Déductions - calcul du revenu net	204 481	967 451	176 295	575 125	380 776	1 542 576
46	**REVENU NET**	**291 870**	**12 898 342**	**275 525**	**7 777 957**	**567 395**	**20 676 300**
47	Rajustement de déductions	1 168	1 209	1 242	1 238	2 410	2 447
48	Arrérages de pension alimentaire	27	101	-	-	27	101

TABLEAU 3 (suite)
Statistiques fiscales détaillées selon l'âge et le sexe
Québec - 2002
(nombre de contribuables; montants en milliers de dollars)

		45 à 49 ans					
		Hommes		Femmes		Total	
	Composantes	Nombre	Montant	Nombre	Montant	Nombre	Montant
	CALCUL DU REVENU IMPOSABLE						
49	Déductions pour investissements stratégiques	3 253	22 450	1 166	5 325	4 419	27 775
50	Pertes d'autres années, autres qu'en capital	550	7 383	335	2 848	885	10 231
51	Pertes nettes en capital d'autres années	1 768	4 983	781	1 280	2 549	6 263
52	Exemption sur gains en capital imposables	775	55 056	298	18 143	1 073	73 199
53	Déduction pour un Indien	733	19 437	843	21 243	1 576	40 679
54	Déduction pour résidents d'une région éloignée	1 664	6 561	617	2 329	2 281	8 890
55	Déduction relative à certains revenus	18 940	135 717	10 693	57 479	29 633	193 198
56	Déductions diverses	2 124	63 419	1 311	16 039	3 435	79 458
57	Déductions - calcul du revenu imposable	28 714	315 007	15 722	124 688	44 436	439 699
58	**REVENU IMPOSABLE**	**289 575**	**12 586 911**	**274 068**	**7 655 342**	**563 643**	**20 242 253**
	CALCUL DES CRÉDITS D'IMPÔT NON REMBOURSABLES						
59	Montant de base	295 692	1 786 826	291 180	1 760 762	586 872	3 547 589
60	Montant forfaitaire	192 232	534 405	220 955	614 254	413 187	1 148 659
61	Montant en raison de l'âge, pour personne vivant seule ou pour revenus de retraite	26 851	25 807	36 327	35 312	63 178	61 119
62	Montant pour conjoint	4 466	21 667	781	3 551	5 247	25 218
63	Montant pour enfants à charge ou autres personnes	103 484	435 101	53 615	211 507	157 099	646 607
64	Cotisations au RRQ et au RPC	100 178	157 756	68 246	105 234	168 424	262 989
65	Cotisations à l'assurance-emploi	88 803	72 096	64 797	51 293	153 599	123 389
66	Cotisations au FSS	16 125	5 271	6 844	1 823	22 969	7 094
67	Cotisations syndicales ou professionnelles	75 596	57 830	54 478	40 094	130 074	97 925
68	Montant pour déficience mentale ou physique	2 914	6 398	2 489	5 468	5 403	11 866
69	Montant pour un membre d'un ordre religieux					20	79
70	Frais soins médicaux non dispensés dans votre région	141	216	116	190	257	406
71	Revenu du conjoint décédé	288	5 765	356	11 397	644	17 163
72	Montant pour conjoint décédé	79	303	73	262	152	565
73	Montant pour frais médicaux	30 437	44 960	22 643	36 274	53 079	81 235
74	Montant pour frais de scolarité ou d'examen	6 340	6 435	8 276	7 395	14 616	13 829
75	Montant pour intérêts payés sur prêt étudiant	1 270	1 102	1 701	1 413	2 971	2 515
76	Montant pour déficience mentale ou physique transféré par le conjoint	127	244	80	139	207	383
77	Montant pour déficience mentale ou physique transféré par pers. à charge autre que conjoint	2 494	5 634	1 181	2 552	3 675	8 186
78	Dons de bienfaisance, dons au gouvernement	94 068	49 840	62 084	19 517	156 153	69 358
79	Total des montants accordés	295 692	3 211 956	291 180	2 897 076	586 872	6 109 033
80	**TOTAL DES CRÉDITS D'IMPÔT NON REMBOURSABLES**	**295 692**	**642 411**	**291 180**	**579 431**	**586 872**	**1 221 842**

TABLEAU 3 (suite)
Statistiques fiscales détaillées selon l'âge et le sexe
Québec - 2002
(nombre de contribuables; montants en milliers de dollars)

	Composantes	45 à 49 ans					
		Hommes		Femmes		Total	
		Nombre	Montant	Nombre	Montant	Nombre	Montant
	CALCUL DE L'IMPÔT ET DES COTISATIONS À PAYER						
81	Impôt sur le revenu imposable	289 575	2 364 392	274 068	1 344 624	563 643	3 709 015
82	Crédit d'impôt contrib. à des partis politiques	3 964	550	1 766	206	5 730	757
83	Crédit d'impôt pour dividendes	31 964	37 410	18 668	11 352	50 632	48 762
84	Réduction d'impôt à l'égard de la famille	72 098	56 958	43 878	38 440	115 976	95 399
85	Crédit d'impôt d'actions de Capital régional et coopératif Desjardins	8 492	9 649	6 083	6 455	14 575	16 104
86	Crédit d'impôt rel. à un fonds de travailleurs	34 487	14 709	22 414	7 596	56 901	22 305
87	Impôt à payer	227 542	1 620 645	193 283	801 873	420 825	2 422 517
88	Versements ant. du crédit maintien à domicile						
89	Versements ant. du crédit pour frais de garde et impôts spéciaux	42	8	81	33	123	41
90	Cotisations au RRQ pour un travail autonome	27 004	42 392	18 420	21 046	45 424	63 438
91	Cotisations au FSS	40 141	8 125	21 498	3 223	61 639	11 347
92	Cotisation au Régime d'assurance médicaments	52 323	18 329	39 274	11 509	91 597	29 837
93	**IMPÔT ET COTISATIONS À PAYER**	**248 877**	**1 689 498**	**210 934**	**837 685**	**459 811**	**2 527 183**
	CALCUL DU REMBOURSEMENT OU DU SOLDE DÛ						
94	Impôt du Québec retenu à la source	234 748	1 602 433	216 151	832 512	450 899	2 434 945
95	Cotisations payées en trop, RRQ et RPC	91 021	9 527	111 525	5 474	202 546	15 001
96	Impôt payé par acomptes provisionnels	13 575	159 877	8 260	58 465	21 835	218 342
97	Impôt retenu pour une autre province	5 236	28 084	4 108	15 548	9 344	43 632
98	Crédit d'impôt pour frais de garde d'enfants	20 394	7 672	20 101	8 651	40 495	16 323
99	Remboursement TVQ salariés et sociétés	10 502	1 967	8 893	518	19 395	2 484
100	Remboursement d'impôts fonciers	38 224	7 974	46 777	10 439	85 001	18 413
101	Autres crédits	8 730	4 328	9 208	3 307	17 939	7 635
102	Impôt payé et autres crédits	262 506	1 821 823	241 519	934 897	504 025	2 756 720
103	**SOLDE DÛ**	**66 148**	**132 176**	**56 055**	**58 926**	**122 203**	**191 101**
104	Somme jointe	22 080	46 759	18 682	21 569	40 762	68 329
105	**REMBOURSEMENT**	**206 129**	**- 264 540**	**192 877**	**- 156 160**	**399 007**	**- 420 700**
106	Remboursement anticipé	16 242	18 025	12 979	10 867	29 221	28 892

TABLEAU 3 (suite)
Statistiques fiscales détaillées selon l'âge et le sexe
Québec - 2002
(nombre de contribuables; montants en milliers de dollars)

		50 à 54 ans					
		Hommes		Femmes		Total	
	Composantes	Nombre	Montant	Nombre	Montant	Nombre	Montant
1	Contribuables imposables	200 223		161 198		361 421	
2	Contribuables non imposables	59 275		90 481		149 756	
3	Régime d'imposition simplifié	171 253		193 583		364 836	
4	Régime d'imposition général	88 246		58 096		146 342	
5	Tous les contribuables	259 499		251 679		511 178	
	CALCUL DU REVENU TOTAL						
6	Revenus d'emploi (relevé 1, case A)	202 930	9 576 075	179 255	5 446 608	382 186	15 022 682
7	Dépenses et déductions reliées à l'emploi	11 101	48 901	3 982	8 810	15 083	57 710
8	Revenus nets d'emploi	203 098	9 527 174	179 334	5 437 798	382 433	14 964 971
9	Correction des revenus d'emploi	11 803	3 829	935	210	12 738	4 039
10	Autres revenus d'emploi	19 015	103 649	12 018	47 590	31 033	151 239
11	Prestations d'assurance-emploi	37 706	203 412	30 680	109 125	68 386	312 537
12	Pension de sécurité de vieillesse	-	-	-	-	-	-
13	Sommes reçues en vertu du RRQ ou du RPC	9 060	67 311	15 618	111 304	24 678	178 615
14	Prestations d'un régime de retraite, REER, FEER	12 660	232 805	11 109	132 457	23 768	365 263
15	Dividendes imposables de sociétés canadiennes	53 706	366 570	41 397	108 304	95 104	474 874
16	Intérêts de source canadienne et autres rev. plac.	70 908	125 769	79 909	116 848	150 817	242 616
17	Revenus nets, location biens immeubles	27 704	91 667	17 735	37 268	45 439	128 935
18	Gains en capital imposables	13 828	126 123	10 964	42 446	24 792	168 570
19	Pension alimentaire reçue	228	1 984	4 117	39 555	4 345	41 539
20	Aide financière de dernier recours	22 963	132 323	24 616	146 595	47 579	278 918
21	Indemnités rempl. revenu, vers. sup. fédéraux	15 158	126 891	7 754	45 569	22 912	172 462
22	Autres revenus	35 855	255 162	33 638	163 519	69 493	418 681
23	Revenus nets d'affaires	23 245	285 018	15 915	139 443	39 159	424 460
24	Revenus nets d'agriculture ou de pêche	4 857	46 191	1 681	15 361	6 538	61 552
25	Revenus nets de profession	7 039	487 115	4 032	119 096	11 071	606 219
26	Revenus nets de travail à commission	2 750	69 004	1 509	29 587	4 259	98 591
27	Revenus d'une société d'associés alloués à un associé retiré					19	239
28	Revenus d'une société d'associés déterminés	1 278	3 696	752	1 080	2 030	4 775
29	Prov. 01 rel. au rev. d'entr. ou prof.	4 585	102 458	1 544	17 102	6 129	119 560
30	Prov. 02 rel. au rev. d'entr. ou prof.	4 400	71 866	1 437	11 797	5 837	83 664
31	Prov. 01 moins prov. 02	4 523	30 592	1 527	5 304	6 050	35 896
32	Revenus d'entreprise	37 823	921 843	23 413	309 887	61 236	1 231 735
33	**REVENU TOTAL**	**259 499**	**12 286 545**	**251 679**	**6 848 525**	**511 178**	**19 135 073**
	CALCUL DU REVENU NET						
34	Cotisations à un RPA	88 605	204 259	83 710	132 522	172 315	336 781
35	Versements à un REER	113 480	533 965	93 075	310 530	206 554	844 495
36	Montants déductibles pour établir le revenu familial net	38 495	86 885	27 176	57 582	65 671	144 467
37	Montant servant à établir le revenu familial net	255 744	11 469 971	236 541	6 353 283	492 285	17 823 256
38	Pension alimentaire déductible	5 871	49 554	118	646	5 989	50 199
39	Frais de déménagement	332	2 184	180	819	512	3 003
40	Dépenses pour revenus de placements	13 974	35 272	7 414	11 159	21 388	46 431
41	Pertes, placements dans une entreprise	317	7 034	113	2 060	430	9 094
42	Déduction relative à certains films						
43	Déduction relative aux ressources	347	2 315	66	324	413	2 639
44	Autres déductions	2 272	6 782	1 282	2 161	3 554	8 943
45	Déductions - calcul du revenu net	177 616	928 360	144 343	517 803	321 959	1 446 163
46	**REVENU NET**	**255 680**	**11 369 147**	**236 509**	**6 336 890**	**492 189**	**17 706 039**
47	Rajustement de déductions	1 072	1 009	925	817	1 997	1 826
48	Arrérages de pension alimentaire					14	93

TABLEAU 3 (suite)
Statistiques fiscales détaillées selon l'âge et le sexe
Québec - 2002
(nombre de contribuables; montants en milliers de dollars)

		50 à 54 ans					
		Hommes		Femmes		Total	
	Composantes	Nombre	Montant	Nombre	Montant	Nombre	Montant
	CALCUL DU REVENU IMPOSABLE						
49	Déductions pour investissements stratégiques	2 899	19 209	960	4 579	3 859	23 788
50	Pertes d'autres années, autres qu'en capital	608	6 662	335	3 256	943	9 917
51	Pertes nettes en capital d'autres années	1 917	6 053	861	1 863	2 778	7 916
52	Exemption sur gains en capital imposables	765	49 943	312	18 342	1 077	68 285
53	Déduction pour un Indien	512	13 577	579	13 472	1 091	27 050
54	Déduction pour résidents d'une région éloignée	1 458	5 897	529	2 058	1 987	7 955
55	Déduction relative à certains revenus	15 579	128 570	8 304	47 635	23 882	176 206
56	Déductions diverses	1 929	66 667	1 093	12 185	3 022	78 852
57	Déductions - calcul du revenu imposable	24 656	296 580	12 702	103 393	37 358	399 976
58	**REVENU IMPOSABLE**	**253 780**	**11 076 123**	**235 439**	**6 235 283**	**489 219**	**17 311 407**
	CALCUL DES CRÉDITS D'IMPÔT NON REMBOURSABLES						
59	Montant de base	259 499	1 568 575	251 679	1 522 547	511 178	3 091 122
60	Montant forfaitaire	171 253	476 082	193 583	538 161	364 836	1 014 243
61	Montant en raison de l'âge, pour personne vivant seule ou pour revenus de retraite	24 096	23 666	35 615	35 526	59 710	59 193
62	Montant pour conjoint	4 254	20 902	585	2 657	4 839	23 559
63	Montant pour enfants à charge ou autres personnes	49 502	187 334	20 934	76 354	70 436	263 688
64	Cotisations au RRQ et au RPC	84 900	133 499	55 897	85 878	140 797	219 377
65	Cotisations à l'assurance-emploi	74 596	60 692	53 014	42 013	127 610	102 704
66	Cotisations au FSS	16 198	5 192	7 011	1 535	23 209	6 727
67	Cotisations syndicales ou professionnelles	64 998	50 517	45 839	34 020	110 836	84 536
68	Montant pour déficience mentale ou physique	3 227	7 088	2 783	6 119	6 010	13 208
69	Montant pour un membre d'un ordre religieux					31	123
70	Frais soins médicaux non dispensés dans votre région	154	276	109	200	263	476
71	Revenu du conjoint décédé	403	9 230	478	13 382	881	22 613
72	Montant pour conjoint décédé	96	389	109	372	205	761
73	Montant pour frais médicaux	25 121	39 484	18 577	31 893	43 697	71 378
74	Montant pour frais de scolarité ou d'examen	3 947	3 853	4 995	4 274	8 942	8 127
75	Montant pour intérêts payés sur prêt étudiant	530	481	699	615	1 229	1 097
76	Montant pour déficience mentale ou physique transféré par le conjoint	191	377	137	260	328	638
77	Montant pour déficience mentale ou physique transféré par pers. à charge autre que conjoint	1 936	4 301	955	2 067	2 891	6 368
78	Dons de bienfaisance, dons au gouvernement	88 289	50 674	55 786	21 497	144 076	72 171
79	Total des montants accordés	259 499	2 633 487	251 679	2 406 021	511 178	5 039 508
80	**TOTAL DES CRÉDITS D'IMPÔT NON REMBOURSABLES**	**259 499**	**526 713**	**251 679**	**481 217**	**511 178**	**1 007 930**

TABLEAU 3 (suite)
Statistiques fiscales détaillées selon l'âge et le sexe
Québec - 2002
(nombre de contribuables; montants en milliers de dollars)

	Composantes	50 à 54 ans					
		Hommes		Femmes		Total	
		Nombre	Montant	Nombre	Montant	Nombre	Montant
	CALCUL DE L'IMPÔT ET DES COTISATIONS À PAYER						
81	Impôt sur le revenu imposable	253 780	2 087 706	235 439	1 092 180	489 219	3 179 886
82	Crédit d'impôt contrib. à des partis politiques	4 485	567	1 792	190	6 277	758
83	Crédit d'impôt pour dividendes	30 325	37 995	17 229	10 340	47 554	48 335
84	Réduction d'impôt à l'égard de la famille	38 041	30 730	18 973	16 365	57 014	47 095
85	Crédit d'impôt d'actions de Capital régional et coopératif Desjardins	8 811	10 121	5 796	6 324	14 607	16 445
86	Crédit d'impôt rel. à un fonds de travailleurs	35 254	16 473	23 712	9 163	58 966	25 636
87	Impôt à payer	200 223	1 464 763	161 198	654 786	361 421	2 119 548
88	Versements ant. du crédit maintien à domicile						
89	Versements ant. du crédit pour frais de garde et impôts spéciaux	20	3	23	5	43	7
90	Cotisations au RRQ pour un travail autonome	24 520	37 724	15 253	16 273	39 773	53 998
91	Cotisations au FSS	44 236	8 811	24 813	3 252	69 049	12 062
92	Cotisation au Régime d'assurance médicaments	45 402	16 221	37 070	11 033	82 472	27 253
93	**IMPÔT ET COTISATIONS À PAYER**	**217 932**	**1 527 521**	**176 180**	**685 350**	**394 112**	**2 212 871**
	CALCUL DU REMBOURSEMENT OU DU SOLDE DÛ						
94	Impôt du Québec retenu à la source	201 828	1 398 803	176 067	669 651	377 894	2 068 453
95	Cotisations payées en trop, RRQ et RPC	74 018	7 637	89 237	4 205	163 256	11 842
96	Impôt payé par acomptes provisionnels	14 469	155 303	9 202	48 497	23 671	203 801
97	Impôt retenu pour une autre province	4 173	23 117	2 940	10 726	7 113	33 843
98	Crédit d'impôt pour frais de garde d'enfants	6 739	2 563	4 179	1 929	10 918	4 492
99	Remboursement TVQ salariés et sociétés	8 574	1 643	6 978	339	15 552	1 982
100	Remboursement d'impôts fonciers	35 086	7 568	43 368	9 864	78 454	17 432
101	Autres crédits	8 378	3 801	8 778	2 994	17 157	6 795
102	Impôt payé et autres crédits	227 721	1 600 401	200 016	748 191	427 737	2 348 592
103	**SOLDE DÛ**	**64 230**	**138 254**	**51 197**	**53 297**	**115 427**	**191 549**
104	Somme jointe	23 085	53 480	18 645	20 611	41 730	74 091
105	**REMBOURSEMENT**	**173 099**	**- 211 167**	**156 535**	**- 116 155**	**329 634**	**- 327 323**
106	Remboursement anticipé	13 894	14 764	10 204	7 886	24 097	22 650

TABLEAU 3 (suite)
Statistiques fiscales détaillées selon l'âge et le sexe
Québec - 2002
(nombre de contribuables; montants en milliers de dollars)

		55 à 59 ans					
		Hommes		Femmes		Total	
	Composantes	Nombre	Montant	Nombre	Montant	Nombre	Montant
1	Contribuables imposables	167 907		121 796		289 703	
2	Contribuables non imposables	56 250		93 014		149 264	
3	Régime d'imposition simplifié	167 532		182 695		350 227	
4	Régime d'imposition général	56 625		32 115		88 740	
5	Tous les contribuables	224 157		214 810		438 967	
	CALCUL DU REVENU TOTAL						
6	Revenus d'emploi (relevé 1, case A)	153 825	6 280 396	116 286	2 911 612	270 111	9 192 005
7	Dépenses et déductions reliées à l'emploi	7 946	35 911	2 438	5 043	10 384	40 954
8	Revenus nets d'emploi	153 988	6 244 485	116 370	2 906 569	270 358	9 151 051
9	Correction des revenus d'emploi	10 085	6 011	728	189	10 813	6 200
10	Autres revenus d'emploi	15 526	98 901	7 967	35 313	23 493	134 213
11	Prestations d'assurance-emploi	30 156	169 815	22 003	79 723	52 159	249 538
12	Pension de sécurité de vieillesse	-	-	-	-	-	-
13	Sommes reçues en vertu du RRQ ou du RPC	13 136	107 825	22 283	169 889	35 419	277 714
14	Prestations d'un régime de retraite, REER, FEER	52 309	1 255 710	42 103	740 868	94 411	1 996 578
15	Dividendes imposables de sociétés canadiennes	52 349	368 534	39 687	111 274	92 037	479 808
16	Intérêts de source canadienne et autres rev. plac.	73 697	161 416	80 786	155 619	154 483	317 035
17	Revenus nets, location biens immeubles	26 193	113 736	15 472	43 929	41 665	157 665
18	Gains en capital imposables	14 434	129 767	11 173	42 352	25 607	172 121
19	Pension alimentaire reçue	155	1 545	2 813	32 593	2 968	34 139
20	Aide financière de dernier recours	21 782	139 232	24 899	161 945	46 681	301 178
21	Indemnités rempl. revenu, vers. sup. fédéraux	12 273	126 568	5 518	37 872	17 791	164 443
22	Autres revenus	41 284	388 061	35 033	212 777	76 317	600 838
23	Revenus nets d'affaires	20 990	252 604	12 406	98 830	33 396	351 433
24	Revenus nets d'agriculture ou de pêche	4 392	42 985	1 160	8 406	5 552	51 391
25	Revenus nets de profession	6 123	397 679	2 896	65 531	9 019	463 222
26	Revenus nets de travail à commission	2 471	55 123	1 293	27 528	3 764	82 651
27	Revenus d'une société d'associés alloués à un associé retiré					31	155
28	Revenus d'une société d'associés déterminés	1 398	2 989	1 041	1 186	2 439	4 175
29	Prov. 01 rel. au rev. d'entr. ou prof.	3 691	81 982	977	9 034	4 668	91 016
30	Prov. 02 rel. au rev. d'entr. ou prof.	3 528	57 581	905	6 262	4 433	63 844
31	Prov. 01 moins prov. 02	3 635	24 400	955	2 772	4 590	27 172
32	Revenus d'entreprise	34 085	775 912	18 382	204 283	52 467	980 200
33	**REVENU TOTAL**	**224 157**	**10 087 530**	**214 810**	**4 935 214**	**438 967**	**15 022 748**
	CALCUL DU REVENU NET						
34	Cotisations à un RPA	55 998	124 040	43 784	65 073	99 782	189 113
35	Versements à un REER	83 449	414 190	59 475	199 547	142 924	613 736
36	Montants déductibles pour établir le revenu familial net	35 561	150 521	21 043	81 784	56 604	232 306
37	Montant servant à établir le revenu familial net	220 650	9 413 880	199 119	4 593 752	419 770	14 007 635
38	Pension alimentaire déductible	3 842	41 097	59	372	3 901	41 468
39	Frais de déménagement	126	829	65	312	191	1 141
40	Dépenses pour revenus de placements	11 508	36 007	5 605	10 673	17 113	46 680
41	Pertes, placements dans une entreprise	229	5 985	83	1 604	312	7 590
42	Déduction relative à certains films						
43	Déduction relative aux ressources	313	2 098	102	546	415	2 645
44	Autres déductions	1 891	5 903	1 042	2 023	2 933	7 926
45	Déductions - calcul du revenu net	131 701	780 684	92 284	361 934	223 985	1 142 618
46	**REVENU NET**	**220 577**	**9 325 534**	**199 090**	**4 578 989**	**419 668**	**13 904 527**
47	Rajustement de déductions	810	744	742	741	1 552	1 485
48	Arrérages de pension alimentaire						

TABLEAU 3 (suite)
Statistiques fiscales détaillées selon l'âge et le sexe
Québec - 2002
(nombre de contribuables; montants en milliers de dollars)

		55 à 59 ans					
		Hommes		Femmes		Total	
	Composantes	Nombre	Montant	Nombre	Montant	Nombre	Montant
	CALCUL DU REVENU IMPOSABLE						
49	Déductions pour investissements stratégiques	2 395	15 679	695	2 843	3 090	18 522
50	Pertes d'autres années, autres qu'en capital	575	7 906	243	2 595	818	10 502
51	Pertes nettes en capital d'autres années	1 918	6 210	805	1 622	2 723	7 832
52	Exemption sur gains en capital imposables	756	49 923	252	13 467	1 008	63 390
53	Déduction pour un Indien	437	10 152	458	9 277	895	19 428
54	Déduction pour résidents d'une région éloignée	954	3 701	380	1 445	1 334	5 147
55	Déduction relative à certains revenus	12 466	127 206	5 728	38 603	18 194	165 811
56	Déductions diverses	1 691	63 081	954	10 948	2 645	74 029
57	Déductions - calcul du revenu imposable	20 333	283 859	9 298	80 802	29 631	364 666
58	**REVENU IMPOSABLE**	**218 980**	**9 044 191**	**198 256**	**4 499 543**	**417 237**	**13 543 734**
	CALCUL DES CRÉDITS D'IMPÔT NON REMBOURSABLES						
59	Montant de base	224 157	1 355 525	214 810	1 299 871	438 967	2 655 396
60	Montant forfaitaire	167 532	465 740	182 695	507 892	350 227	973 632
61	Montant en raison de l'âge, pour personne vivant seule ou pour revenus de retraite	29 058	29 795	43 286	46 833	72 344	76 626
62	Montant pour conjoint	4 065	19 648	414	1 785	4 479	21 433
63	Montant pour enfants à charge ou autres personnes	18 405	65 876	5 593	19 339	23 998	85 215
64	Cotisations au RRQ et au RPC	51 502	78 333	28 291	41 500	79 792	119 833
65	Cotisations à l'assurance-emploi	42 673	33 833	26 068	19 827	68 741	53 662
66	Cotisations au FSS	19 027	5 590	8 470	1 651	27 496	7 241
67	Cotisations syndicales ou professionnelles	36 582	28 463	21 713	15 485	58 296	43 949
68	Montant pour déficience mentale ou physique	3 667	8 058	2 867	6 300	6 534	14 358
69	Montant pour un membre d'un ordre religieux	37	147	89	352	126	499
70	Frais soins médicaux non dispensés dans votre région	120	311	70	146	190	456
71	Revenu du conjoint décédé	710	15 131	712	19 248	1 422	34 379
72	Montant pour conjoint décédé	174	679	132	398	306	1 077
73	Montant pour frais médicaux	17 529	33 883	11 828	24 446	29 358	58 329
74	Montant pour frais de scolarité ou d'examen	1 968	1 730	2 184	1 686	4 152	3 416
75	Montant pour intérêts payés sur prêt étudiant	143	125	227	211	370	335
76	Montant pour déficience mentale ou physique transféré par le conjoint	181	364	117	219	298	583
77	Montant pour déficience mentale ou physique transféré par pers. à charge autre que conjoint	1 484	3 263	754	1 730	2 238	4 993
78	Dons de bienfaisance, dons au gouvernement	78 127	48 859	46 010	22 830	124 137	71 689
79	Total des montants accordés	224 157	2 180 223	214 810	2 012 502	438 967	4 192 727
80	**TOTAL DES CRÉDITS D'IMPÔT NON REMBOURSABLES**	**224 157**	**436 055**	**214 810**	**402 506**	**438 967**	**838 561**

TABLEAU 3 (suite)
Statistiques fiscales détaillées selon l'âge et le sexe
Québec - 2002
(nombre de contribuables; montants en milliers de dollars)

	Composantes	55 à 59 ans					
		Hommes		Femmes		Total	
		Nombre	Montant	Nombre	Montant	Nombre	Montant
	CALCUL DE L'IMPÔT ET DES COTISATIONS À PAYER						
81	Impôt sur le revenu imposable	218 980	1 701 075	198 256	779 116	417 237	2 480 191
82	Crédit d'impôt contrib. à des partis politiques	4 724	555	1 804	158	6 528	713
83	Crédit d'impôt pour dividendes	24 036	37 505	12 073	10 228	36 109	47 734
84	Réduction d'impôt à l'égard de la famille	15 698	13 448	5 644	4 961	21 342	18 409
85	Crédit d'impôt d'actions de Capital régional et coopératif Desjardins	7 879	9 183	4 747	5 241	12 626	14 424
86	Crédit d'impôt rel. à un fonds de travailleurs	24 683	12 205	14 181	5 737	38 864	17 942
87	Impôt à payer	167 907	1 174 877	121 796	438 225	289 703	1 613 102
88	Versements ant. du crédit maintien à domicile						
89	Versements ant. du crédit pour frais de garde et impôts spéciaux					20	2
90	Cotisations au RRQ pour un travail autonome	21 775	32 307	11 114	11 195	32 889	43 503
91	Cotisations au FSS	75 019	13 818	46 676	5 901	121 695	19 720
92	Cotisation au Régime d'assurance médicaments	45 329	16 718	40 242	12 443	85 571	29 160
93	**IMPÔT ET COTISATIONS À PAYER**	**184 857**	**1 237 722**	**136 363**	**467 765**	**321 220**	**1 705 487**
	CALCUL DU REMBOURSEMENT OU DU SOLDE DÛ						
94	Impôt du Québec retenu à la source	168 069	1 071 394	133 367	427 602	301 436	1 498 995
95	Cotisations payées en trop, RRQ et RPC	61 070	5 545	62 566	2 857	123 636	8 401
96	Impôt payé par acomptes provisionnels	17 517	152 326	11 810	48 982	29 326	201 308
97	Impôt retenu pour une autre province	2 721	14 663	1 512	4 770	4 233	19 432
98	Crédit d'impôt pour frais de garde d'enfants	1 781	727	522	272	2 303	1 000
99	Remboursement TVQ salariés et sociétés	5 761	1 166	3 629	193	9 390	1 360
100	Remboursement d'impôts fonciers	36 533	8 200	42 642	10 137	79 175	18 337
101	Autres crédits	7 502	3 363	7 005	2 174	14 508	5 537
102	Impôt payé et autres crédits	192 712	1 257 356	157 613	496 976	350 325	1 754 333
103	**SOLDE DÛ**	**69 835**	**139 728**	**52 309**	**50 138**	**122 144**	**189 865**
104	Somme jointe	27 214	58 808	21 061	20 855	48 275	79 663
105	**REMBOURSEMENT**	**132 052**	**- 159 390**	**113 318**	**- 79 360**	**245 370**	**- 238 750**
106	Remboursement anticipé	11 403	11 583	7 967	5 706	19 370	17 290

TABLEAU 3 (suite)
Statistiques fiscales détaillées selon l'âge et le sexe
Québec - 2002
(nombre de contribuables; montants en milliers de dollars)

		60 à 64 ans					
		Hommes		Femmes		Total	
	Composantes	Nombre	Montant	Nombre	Montant	Nombre	Montant
1	Contribuables imposables	118 640		77 040		195 680	
2	Contribuables non imposables	52 004		90 968		142 972	
3	Régime d'imposition simplifié	144 451		154 865		299 316	
4	Régime d'imposition général	26 193		13 142		39 336	
5	Tous les contribuables	170 644		168 008		338 652	
	CALCUL DU REVENU TOTAL						
6	Revenus d'emploi (relevé 1, case A)	86 400	2 451 936	51 589	916 789	137 990	3 368 723
7	Dépenses et déductions reliées à l'emploi	4 162	18 575	855	2 015	5 017	20 589
8	Revenus nets d'emploi	86 511	2 433 361	51 648	914 774	138 160	3 348 133
9	Correction des revenus d'emploi	7 414	6 542	377	157	7 791	6 699
10	Autres revenus d'emploi	9 126	56 907	3 934	19 745	13 060	76 652
11	Prestations d'assurance-emploi	18 126	106 666	10 011	37 377	28 137	144 043
12	Pension de sécurité de vieillesse	-	-	-	-	-	-
13	Sommes reçues en vertu du RRQ ou du RPC	115 726	640 930	119 809	542 744	235 535	1 183 673
14	Prestations d'un régime de retraite, REER, FEER	74 335	1 633 426	54 818	799 447	129 152	2 432 875
15	Dividendes imposables de sociétés canadiennes	40 559	291 334	30 722	83 375	71 281	374 710
16	Intérêts de source canadienne et autres rev. plac.	64 975	168 100	71 074	165 738	136 049	333 839
17	Revenus nets, location biens immeubles	21 456	125 294	11 699	41 028	33 155	166 323
18	Gains en capital imposables	11 634	109 042	8 793	30 855	20 427	139 897
19	Pension alimentaire reçue	118	1 308	1 786	20 739	1 904	22 047
20	Aide financière de dernier recours	17 568	90 710	19 157	115 662	36 725	206 372
21	Indemnités rempl. revenu, vers. sup. fédéraux	11 918	123 729	29 507	117 400	41 425	241 130
22	Autres revenus	36 829	282 846	29 648	176 088	66 477	458 934
23	Revenus nets d'affaires	13 905	144 743	6 668	45 570	20 573	190 311
24	Revenus nets d'agriculture ou de pêche	3 482	27 464	696	5 179	4 178	32 642
25	Revenus nets de profession	4 054	247 138	1 374	25 206	5 428	272 353
26	Revenus nets de travail à commission	1 626	30 789	768	12 598	2 394	43 387
27	Revenus d'une société d'associés alloués à un associé retiré	32	628	18	41	50	669
28	Revenus d'une société d'associés déterminés	1 309	4 044	1 016	1 083	2 325	5 127
29	Prov. 01 rel. au rev. d'entr. ou prof.	2 260	48 796	474	3 268	2 734	52 064
30	Prov. 02 rel. au rev. d'entr. ou prof.	2 122	34 027	424	2 204	2 546	36 231
31	Prov. 01 moins prov. 02	2 229	14 770	462	1 064	2 691	15 833
32	Revenus d'entreprise	23 495	469 576	10 341	90 743	33 837	560 324
33	**REVENU TOTAL**	**170 644**	**6 539 752**	**168 008**	**3 155 855**	**338 652**	**9 695 609**
	CALCUL DU REVENU NET						
34	Cotisations à un RPA	18 963	35 756	12 725	16 184	31 688	51 940
35	Versements à un REER	42 337	208 595	24 818	81 437	67 155	290 032
36	Montants déductibles pour établir le revenu familial net	23 933	79 354	12 544	67 728	36 477	147 084
37	Montant servant à établir le revenu familial net	169 294	6 221 978	163 893	2 993 085	333 187	9 215 066
38	Pension alimentaire déductible	2 095	24 062	33	282	2 128	24 344
39	Frais de déménagement	49	291	11	42	60	333
40	Dépenses pour revenus de placements	6 970	24 231	3 478	8 711	10 448	32 942
41	Pertes, placements dans une entreprise	135	9 689	47	954	182	10 644
42	Déduction relative à certains films						
43	Déduction relative aux ressources	272	1 331	52	299	324	1 630
44	Autres déductions	1 221	3 823	573	1 691	1 794	5 513
45	Déductions - calcul du revenu net	70 208	387 132	41 644	177 329	111 852	564 462
46	**REVENU NET**	**169 250**	**6 166 256**	**163 876**	**2 981 513**	**333 126**	**9 147 771**
47	Rajustement de déductions	687	753	631	559	1 318	1 312
48	Arrérages de pension alimentaire						

TABLEAU 3 (suite)
Statistiques fiscales détaillées selon l'âge et le sexe
Québec - 2002
(nombre de contribuables; montants en milliers de dollars)

		60 à 64 ans					
		Hommes		Femmes		Total	
	Composantes	Nombre	Montant	Nombre	Montant	Nombre	Montant
	CALCUL DU REVENU IMPOSABLE						
49	Déductions pour investissements stratégiques	1 425	8 956	416	1 687	1 841	10 643
50	Pertes d'autres années, autres qu'en capital	406	7 707	197	1 997	603	9 704
51	Pertes nettes en capital d'autres années	1 356	6 850	619	1 724	1 975	8 573
52	Exemption sur gains en capital imposables	629	37 698	180	8 301	809	45 999
53	Déduction pour un Indien	288	5 337	253	3 735	541	9 072
54	Déduction pour résidents d'une région éloignée	449	1 776	161	619	610	2 395
55	Déduction relative à certains revenus	12 006	124 181	29 609	117 601	41 615	241 784
56	Déductions diverses	1 488	34 344	954	6 730	2 442	41 074
57	Déductions - calcul du revenu imposable	17 356	226 849	31 978	142 394	49 334	369 244
58	**REVENU IMPOSABLE**	**168 226**	**5 941 539**	**160 109**	**2 840 212**	**328 335**	**8 781 752**
	CALCUL DES CRÉDITS D'IMPÔT NON REMBOURSABLES						
59	Montant de base	170 644	1 032 271	168 008	1 017 038	338 652	2 049 309
60	Montant forfaitaire	144 451	401 574	154 865	430 525	299 316	832 098
61	Montant en raison de l'âge, pour personne vivant seule ou pour revenus de retraite	36 867	40 924	48 730	56 306	85 597	97 228
62	Montant pour conjoint	2 979	13 087	182	777	3 161	13 864
63	Montant pour enfants à charge ou autres personnes	5 545	19 415	1 155	3 978	6 700	23 393
64	Cotisations au RRQ et au RPC	18 877	26 130	8 226	10 756	27 103	36 887
65	Cotisations à l'assurance-emploi	13 169	9 659	6 903	4 805	20 072	14 464
66	Cotisations au FSS	15 773	4 733	7 052	1 365	22 825	6 097
67	Cotisations syndicales ou professionnelles	11 258	8 795	5 198	3 370	16 456	12 165
68	Montant pour déficience mentale ou physique	4 132	9 079	2 972	6 529	7 104	15 608
69	Montant pour un membre d'un ordre religieux	65	257	164	649	229	907
70	Frais soins médicaux non dispensés dans votre région	73	152	35	63	108	215
71	Revenu du conjoint décédé	1 050	21 018	1 025	20 099	2 075	41 116
72	Montant pour conjoint décédé	288	1 086	250	706	538	1 793
73	Montant pour frais médicaux	9 515	24 615	5 861	16 410	15 376	41 025
74	Montant pour frais de scolarité ou d'examen	661	553	758	560	1 419	1 113
75	Montant pour intérêts payés sur prêt étudiant	34	20	47	47	81	67
76	Montant pour déficience mentale ou physique transféré par le conjoint	168	343	123	232	291	574
77	Montant pour déficience mentale ou physique transféré par pers. à charge autre que conjoint	1 037	2 287	525	1 159	1 562	3 446
78	Dons de bienfaisance, dons au gouvernement	60 678	40 073	34 658	25 125	95 336	65 197
79	Total des montants accordés	170 644	1 635 052	168 008	1 580 400	338 652	3 215 453
80	**TOTAL DES CRÉDITS D'IMPÔT NON REMBOURSABLES**	**170 644**	**327 014**	**168 008**	**316 082**	**338 652**	**643 097**

TABLEAU 3 (suite)
Statistiques fiscales détaillées selon l'âge et le sexe
Québec - 2002
(nombre de contribuables; montants en milliers de dollars)

	Composantes	60 à 64 ans					
		Hommes		Femmes		Total	
		Nombre	Montant	Nombre	Montant	Nombre	Montant
	CALCUL DE L'IMPÔT ET DES COTISATIONS À PAYER						
81	Impôt sur le revenu imposable	168 226	1 097 967	160 109	484 937	328 335	1 582 905
82	Crédit d'impôt contrib. à des partis politiques	3 913	441	1 563	114	5 476	555
83	Crédit d'impôt pour dividendes	14 325	29 133	6 638	7 314	20 963	36 447
84	Réduction d'impôt à l'égard de la famille	4 975	4 626	1 098	1 023	6 073	5 649
85	Crédit d'impôt d'actions de Capital régional et coopératif Desjardins	5 493	6 373	3 041	3 356	8 534	9 729
86	Crédit d'impôt rel. à un fonds de travailleurs	8 710	4 327	3 974	1 608	12 684	5 935
87	Impôt à payer	118 640	707 331	77 040	242 487	195 680	949 818
88	Versements ant. du crédit maintien à domicile	-	-	-	-	0	0
89	Versements ant. du crédit pour frais de garde et impôts spéciaux					14	4
90	Cotisations au RRQ pour un travail autonome	13 599	18 710	5 285	5 024	18 884	23 735
91	Cotisations au FSS	90 601	15 869	53 788	6 554	144 389	22 423
92	Cotisation au Régime d'assurance médicaments	47 583	18 027	48 922	14 629	96 504	32 655
93	**IMPÔT ET COTISATIONS À PAYER**	**136 017**	**759 939**	**97 535**	**268 695**	**233 552**	**1 028 634**
	CALCUL DU REMBOURSEMENT OU DU SOLDE DÛ						
94	Impôt du Québec retenu à la source	117 394	575 913	82 655	208 300	200 049	784 213
95	Cotisations payées en trop, RRQ et RPC	36 105	3 057	27 741	1 313	63 846	4 370
96	Impôt payé par acomptes provisionnels	21 261	136 641	14 440	48 804	35 701	185 446
97	Impôt retenu pour une autre province	954	4 999	532	1 482	1 486	6 482
98	Crédit d'impôt pour frais de garde d'enfants	412	192	76	44	488	236
99	Remboursement TVQ salariés et sociétés	2 879	520	998	63	3 877	583
100	Remboursement d'impôts fonciers	36 300	8 334	37 861	9 324	74 161	17 658
101	Autres crédits	5 189	2 341	3 667	1 158	8 856	3 500
102	Impôt payé et autres crédits	140 681	731 983	106 769	270 482	247 450	1 002 465
103	**SOLDE DÛ**	**67 309**	**115 456**	**49 296**	**43 039**	**116 605**	**158 496**
104	Somme jointe	27 907	50 526	21 292	18 801	49 199	69 328
105	**REMBOURSEMENT**	**82 382**	**- 87 515**	**69 442**	**- 44 833**	**151 825**	**- 132 348**
106	Remboursement anticipé	7 634	6 540	5 088	3 170	12 723	9 709

TABLEAU 3 (suite)
Statistiques fiscales détaillées selon l'âge et le sexe
Québec - 2002
(nombre de contribuables; montants en milliers de dollars)

		65 ans et plus					
		Hommes		Femmes		Total	
	Composantes	Nombre	Montant	Nombre	Montant	Nombre	Montant
1	Contribuables imposables	221 696		184 634		406 330	
2	Contribuables non imposables	199 526		366 926		566 452	
3	Régime d'imposition simplifié	379 145		519 449		898 594	
4	Régime d'imposition général	42 076		32 109		74 185	
5	Tous les contribuables	421 220		551 558		972 778	
	CALCUL DU REVENU TOTAL						
6	Revenus d'emploi (relevé 1, case A)	95 991	913 080	42 068	276 562	138 059	1 189 642
7	Dépenses et déductions reliées à l'emploi	1 959	9 581	340	856	2 299	10 437
8	Revenus nets d'emploi	96 106	903 499	42 103	275 707	138 209	1 179 205
9	Correction des revenus d'emploi	4 544	1 867	170	89	4 714	1 956
10	Autres revenus d'emploi	8 085	30 654	2 582	9 108	10 667	39 762
11	Prestations d'assurance-emploi	6 085	35 070	2 393	9 112	8 478	44 181
12	Pension de sécurité de vieillesse	413 915	2 081 435	544 525	2 763 414	958 440	4 844 849
13	Sommes reçues en vertu du RRQ ou du RPC	400 647	2 449 623	439 741	1 917 877	840 387	4 367 499
14	Prestations d'un régime de retraite, REER, FEER	277 608	3 982 785	246 764	2 257 713	524 372	6 240 498
15	Dividendes imposables de sociétés canadiennes	89 194	583 645	90 859	285 957	180 053	869 603
16	Intérêts de source canadienne et autres rev. plac.	210 452	717 297	297 111	1 008 460	507 563	1 725 756
17	Revenus nets, location biens immeubles	45 604	269 359	29 596	112 319	75 200	381 679
18	Gains en capital imposables	26 124	210 592	25 990	108 175	52 113	318 767
19	Pension alimentaire reçue	120	995	2 516	24 765	2 636	25 760
20	Aide financière de dernier recours	4 303	14 721	4 462	18 705	8 765	33 426
21	Indemnités rempl. revenu, vers. sup. fédéraux	184 839	582 404	307 303	1 160 549	492 141	1 742 941
22	Autres revenus	49 247	224 307	44 351	174 162	93 598	398 468
23	Revenus nets d'affaires	12 744	71 892	5 022	22 074	17 766	93 965
24	Revenus nets d'agriculture ou de pêche	4 902	15 961	852	2 689	5 754	18 650
25	Revenus nets de profession	4 437	186 438	951	12 715	5 388	199 161
26	Revenus nets de travail à commission	1 785	21 176	579	7 615	2 364	28 791
27	Revenus d'une société d'associés alloués à un associé retiré	174	4 514	62	281	236	4 794
28	Revenus d'une société d'associés déterminés	3 390	5 723	3 503	4 676	6 893	10 398
29	Prov. 01 rel. au rev. d'entr. ou prof.	1 933	42 515	287	2 202	2 220	44 716
30	Prov. 02 rel. au rev. d'entr. ou prof.	1 765	28 624	245	1 429	2 010	30 054
31	Prov. 01 moins prov. 02	1 915	13 890	285	772	2 200	14 663
32	Revenus d'entreprise	26 445	319 565	10 745	50 824	37 190	370 393
33	**REVENU TOTAL**	**421 220**	**12 407 617**	**551 558**	**10 176 587**	**972 778**	**22 584 200**
	CALCUL DU REVENU NET						
34	Cotisations à un RPA	5 410	7 905	2 906	3 032	8 316	10 937
35	Versements à un REER	16 960	87 206	7 897	26 766	24 857	113 971
36	Montants déductibles pour établir le revenu familial net	39 079	138 734	18 849	156 525	57 928	295 258
37	Montant servant à établir le revenu familial net	420 022	12 181 314	549 940	9 994 068	969 961	22 175 377
38	Pension alimentaire déductible	2 779	31 946	30	332	2 809	32 277
39	Frais de déménagement					28	128
40	Dépenses pour revenus de placements	13 724	50 460	10 524	30 223	24 248	80 683
41	Pertes, placements dans une entreprise	113	3 750	47	804	160	4 553
42	Déduction relative à certains films						
43	Déduction relative aux ressources	523	3 287	172	975	695	4 261
44	Autres déductions	2 155	7 214	1 382	3 547	3 537	10 760
45	Déductions - calcul du revenu net	60 118	330 631	33 846	222 211	93 964	552 843
46	**REVENU NET**	**419 976**	**12 086 406**	**549 914**	**9 958 359**	**969 889**	**22 044 761**
47	Rajustement de déductions	1 139	1 280	1 159	1 663	2 298	2 943
48	Arrérages de pension alimentaire						

TABLEAU 3 (suite)
Statistiques fiscales détaillées selon l'âge et le sexe
Québec - 2002
(nombre de contribuables; montants en milliers de dollars)

		65 ans et plus					
		Hommes		Femmes		Total	
	Composantes	Nombre	Montant	Nombre	Montant	Nombre	Montant
	CALCUL DU REVENU IMPOSABLE						
49	Déductions pour investissements stratégiques	1 696	10 726	704	3 669	2 400	14 395
50	Pertes d'autres années, autres qu'en capital	463	8 689	176	2 122	639	10 811
51	Pertes nettes en capital d'autres années	2 820	13 978	1 803	4 864	4 623	18 842
52	Exemption sur gains en capital imposables	1 011	48 854	302	11 262	1 313	60 116
53	Déduction pour un Indien	314	3 789	305	2 611	619	6 400
54	Déduction pour résidents d'une région éloignée	263	857	137	440	400	1 297
55	Déduction relative à certains revenus	184 906	582 492	307 347	1 160 500	492 253	1 742 982
56	Déductions diverses	4 108	35 466	3 929	18 204	8 037	53 669
57	Déductions - calcul du revenu imposable	193 287	704 844	312 811	1 203 659	506 097	1 908 488
58	**REVENU IMPOSABLE**	**419 743**	**11 384 325**	**549 537**	**8 757 759**	**969 280**	**20 142 082**
	CALCUL DES CRÉDITS D'IMPÔT NON REMBOURSABLES						
59	Montant de base	421 220	2 549 990	551 558	3 340 530	972 778	5 890 519
60	Montant forfaitaire	379 145	1 054 023	519 449	1 444 067	898 594	2 498 091
61	Montant en raison de l'âge, pour personne vivant seule ou pour revenus de retraite	344 922	1 087 209	406 625	1 164 885	751 547	2 252 095
62	Montant pour conjoint	2 767	8 209	193	676	2 960	8 884
63	Montant pour enfants à charge ou autres personnes	2 808	9 514	855	2 898	3 663	12 413
64	Cotisations au RRQ et au RPC	9 897	11 089	3 159	3 162	13 056	14 251
65	Cotisations à l'assurance-emploi	4 306	2 595	1 938	1 076	6 244	3 672
66	Cotisations au FSS	37 453	10 788	26 068	5 212	63 521	16 002
67	Cotisations syndicales ou professionnelles	5 993	4 127	1 567	801	7 560	4 928
68	Montant pour déficience mentale ou physique	17 815	39 168	19 197	42 212	37 011	81 380
69	Montant pour un membre d'un ordre religieux	510	2 020	1 193	4 724	1 703	6 744
70	Frais soins médicaux non dispensés dans votre région	125	411	49	211	174	622
71	Revenu du conjoint décédé	9 559	140 208	6 541	115 864	16 100	256 069
72	Montant pour conjoint décédé	2 102	5 911	1 313	3 716	3 415	9 628
73	Montant pour frais médicaux	22 783	132 616	18 782	147 723	41 564	280 338
74	Montant pour frais de scolarité ou d'examen	585	357	653	371	1 238	728
75	Montant pour intérêts payés sur prêt étudiant					24	25
76	Montant pour déficience mentale ou physique transféré par le conjoint	657	1 288	413	797	1 070	2 085
77	Montant pour déficience mentale ou physique transféré par pers. à charge autre que conjoint	1 998	4 393	1 258	2 766	3 256	7 159
78	Dons de bienfaisance, dons au gouvernement	165 503	151 739	137 875	150 863	303 379	302 601
79	Total des montants accordés	421 220	5 075 403	551 558	6 316 629	972 778	11 392 027
80	**TOTAL DES CRÉDITS D'IMPÔT NON REMBOURSABLES**	**421 220**	**1 015 081**	**551 558**	**1 263 326**	**972 778**	**2 278 407**

TABLEAU 3 (suite)
Statistiques fiscales détaillées selon l'âge et le sexe
Québec - 2002
(nombre de contribuables; montants en milliers de dollars)

	Composantes	65 ans et plus					
		Hommes		Femmes		Total	
		Nombre	Montant	Nombre	Montant	Nombre	Montant
	CALCUL DE L'IMPÔT ET DES COTISATIONS À PAYER						
81	Impôt sur le revenu imposable	419 743	2 026 421	549 537	1 474 696	969 280	3 501 117
82	Crédit d'impôt contrib. à des partis politiques	8 585	702	4 279	240	12 864	942
83	Crédit d'impôt pour dividendes	25 206	56 821	18 534	24 536	43 740	81 357
84	Réduction d'impôt à l'égard de la famille	2 263	2 303	530	551	2 793	2 855
85	Crédit d'impôt d'actions de Capital régional et coopératif Desjardins	8 849	10 251	5 661	6 197	14 510	16 448
86	Crédit d'impôt rel. à un fonds de travailleurs	-	-	-	-	-	-
87	Impôt à payer	221 696	1 022 536	184 634	499 151	406 330	1 521 687
88	Versements ant. du crédit maintien à domicile	15 449	12 295	35 911	31 038	51 360	43 333
89	Versements ant. du crédit pour frais de garde et impôts spéciaux						
90	Cotisations au RRQ pour un travail autonome	9 812	12 775	2 646	2 439	12 458	15 214
91	Cotisations au FSS	233 846	34 066	157 385	17 813	391 232	51 879
92	Cotisation au Régime d'assurance médicaments	334 842	119 280	360 999	89 503	695 840	208 784
93	**IMPÔT ET COTISATIONS À PAYER**	**377 598**	**1 200 954**	**402 213**	**639 943**	**779 811**	**1 840 896**
	CALCUL DU REMBOURSEMENT OU DU SOLDE DÛ						
94	Impôt du Québec retenu à la source	183 719	545 802	126 356	198 903	310 075	744 705
95	Cotisations payées en trop, RRQ et RPC	16 760	1 315	9 520	471	26 280	1 786
96	Impôt payé par acomptes provisionnels	104 572	527 985	87 523	356 513	192 095	884 495
97	Impôt retenu pour une autre province	514	2 263	235	461	749	2 724
98	Crédit d'impôt pour frais de garde d'enfants	119	40	27	9	146	50
99	Remboursement TVQ salariés et sociétés	1 611	245	307	22	1 918	268
100	Remboursement d'impôts fonciers	135 785	31 608	184 774	46 958	320 559	78 566
101	Autres crédits	18 935	14 110	37 745	31 645	56 680	45 755
102	Impôt payé et autres crédits	314 988	1 123 345	315 652	634 950	630 640	1 758 295
103	**SOLDE DÛ**	**212 375**	**217 483**	**220 531**	**121 734**	**432 905**	**339 217**
104	Somme jointe	101 035	104 614	108 999	61 539	210 033	166 153
105	**REMBOURSEMENT**	**172 981**	**- 139 900**	**197 798**	**- 116 754**	**370 778**	**- 256 655**
106	Remboursement anticipé	15 390	10 366	13 859	7 816	29 249	18 183

TABLEAU 3 (suite)
Statistiques fiscales détaillées selon l'âge et le sexe
Québec - 2002
(nombre de contribuables; montants en milliers de dollars)

		Ensemble					
		Hommes		Femmes		Total	
	Composantes	Nombre	Montant	Nombre	Montant	Nombre	Montant
1	Contribuables imposables	1 869 506		1 471 865		3 341 371	
2	Contribuables non imposables	919 280		1 373 954		2 293 234	
3	Régime d'imposition simplifié	2 149 323		2 403 610		4 552 933	
4	Régime d'imposition général	639 463		442 209		1 081 672	
5	Tous les contribuables	2 788 786		2 845 819		5 634 605	
	CALCUL DU REVENU TOTAL						
6	Revenus d'emploi (relevé 1, case A)	2 009 888	68 880 281	1 719 300	41 259 600	3 729 188	110 139 881
7	Dépenses et déductions reliées à l'emploi	91 160	370 118	35 283	84 170	126 443	454 288
8	Revenus nets d'emploi	2 011 128	68 510 163	1 720 104	41 175 430	3 731 232	109 685 593
9	Correction des revenus d'emploi	107 265	28 166	7 069	1 141	114 334	29 307
10	Autres revenus d'emploi	151 011	617 516	103 233	324 095	254 244	941 611
11	Prestations d'assurance-emploi	399 962	1 972 927	356 943	1 539 011	756 905	3 511 937
12	Pension de sécurité de vieillesse	413 915	2 081 436	544 525	2 763 414	958 440	4 844 849
13	Sommes reçues en vertu du RRQ ou du RPC	557 861	3 349 657	625 436	2 881 770	1 183 297	6 231 427
14	Prestations d'un régime de retraite, REER, FEER	429 119	7 199 062	365 791	3 985 151	794 910	11 184 213
15	Dividendes imposables de sociétés canadiennes	423 402	2 753 344	349 901	1 005 595	773 303	3 758 939
16	Intérêts de source canadienne et autres rev. plac.	689 738	1 424 635	831 205	1 676 204	1 520 943	3 100 839
17	Revenus nets, location biens immeubles	221 495	751 895	142 135	299 260	363 630	1 051 155
18	Gains en capital imposables	115 475	897 775	94 150	342 385	209 625	1 240 160
19	Pension alimentaire reçue	1 581	11 220	34 227	254 744	35 808	265 964
20	Aide financière de dernier recours	209 819	1 080 967	228 958	1 235 254	438 777	2 316 221
21	Indemnités rempl. revenu, vers. sup. fédéraux	322 805	1 469 038	424 038	1 705 620	746 843	3 174 659
22	Autres revenus	426 923	2 163 980	416 975	1 579 985	843 898	3 743 965
23	Revenus nets d'affaires	185 854	2 053 765	132 671	1 085 511	318 525	3 139 276
24	Revenus nets d'agriculture ou de pêche	35 368	319 181	11 490	89 733	46 858	408 914
25	Revenus nets de profession	48 668	3 006 993	34 724	1 122 652	83 392	4 129 645
26	Revenus nets de travail à commission	19 996	390 058	11 581	172 320	31 577	562 378
27	Revenus d'une société d'associés alloués à un associé retiré	273	5 829	125	408	398	6 237
28	Revenus d'une société d'associés déterminés	10 046	21 687	7 847	10 923	17 893	32 610
29	Prov. 01 rel. au rev. d'entr. ou prof.	24 923	512 817	9 952	114 633	34 875	627 451
30	Prov. 02 rel. au rev. d'entr. ou prof.	23 724	358 469	9 328	79 831	33 052	438 300
31	Prov. 01 moins prov. 02	24 604	154 348	9 796	34 803	34 400	189 151
32	Revenus d'entreprise	291 619	5 951 831	195 129	2 516 349	486 748	8 468 180
33	**REVENU TOTAL**	**2 788 786**	**100 263 611**	**2 845 819**	**63 285 408**	**5 634 605**	**163 549 019**
	CALCUL DU REVENU NET						
34	Cotisations à un RPA	577 447	1 103 569	574 588	737 924	1 152 035	1 841 493
35	Versements à un REER	847 454	3 633 454	666 288	2 055 928	1 513 742	5 689 382
36	Montants déductibles pour établir le revenu familial net	349 416	651 373	292 711	548 312	642 127	1 199 685
37	Montant servant à établir le revenu familial net	2 752 285	94 952 056	2 724 050	59 984 956	5 476 335	154 937 012
38	Pension alimentaire déductible	37 035	281 045	847	4 189	37 882	285 234
39	Frais de déménagement	4 661	23 285	2 751	8 974	7 412	32 259
40	Dépenses pour revenus de placements	87 763	227 843	47 625	86 258	135 388	314 101
41	Pertes, placements dans une entreprise	2 035	46 179	685	10 814	2 720	56 993
42	Déduction relative à certains films					32	204
43	Déduction relative aux ressources	2 138	13 842	610	3 290	2 748	17 132
44	Autres déductions	15 413	47 486	9 216	19 623	24 629	67 109
45	Déductions - calcul du revenu net	1 385 991	6 028 280	1 168 850	3 475 313	2 554 841	9 503 593
46	**REVENU NET**	**2 751 880**	**94 334 008**	**2 723 836**	**59 855 548**	**5 475 716**	**154 189 556**
47	Rajustement de déductions	11 034	10 197	12 780	11 407	23 814	21 604
48	Arrérages de pension alimentaire					102	391

TABLEAU 3 (suite)
Statistiques fiscales détaillées selon l'âge et le sexe
Québec - 2002
(nombre de contribuables; montants en milliers de dollars)

		Ensemble					
		Hommes		Femmes		Total	
	Composantes	Nombre	Montant	Nombre	Montant	Nombre	Montant
	CALCUL DU REVENU IMPOSABLE						
49	Déductions pour investissements stratégiques	19 850	119 659	6 791	28 824	26 641	148 483
50	Pertes d'autres années, autres qu'en capital	3 882	51 399	2 121	18 848	6 003	70 247
51	Pertes nettes en capital d'autres années	13 151	46 540	6 161	13 196	19 312	59 736
52	Exemption sur gains en capital imposables	5 778	362 978	2 077	113 937	7 855	476 915
53	Déduction pour un Indien	7 976	159 002	9 296	160 891	17 272	319 893
54	Déduction pour résidents d'une région éloignée	10 380	39 615	4 308	16 906	14 688	56 521
55	Déduction relative à certains revenus	368 401	1 681 202	486 568	1 955 196	854 969	3 636 398
56	Déductions diverses	18 263	475 136	12 369	113 691	30 632	588 826
57	Déductions - calcul du revenu imposable	439 133	2 935 530	525 517	2 421 489	964 650	5 357 019
58	**REVENU IMPOSABLE**	**2 730 142**	**91 432 928**	**2 700 725**	**57 454 501**	**5 430 867**	**148 887 429**
	CALCUL DES CRÉDITS D'IMPÔT NON REMBOURSABLES						
59	Montant de base	2 788 786	16 856 810	2 845 819	17 215 240	5 634 605	34 072 050
60	Montant forfaitaire	2 149 323	5 975 118	2 403 610	6 682 036	4 552 933	12 657 154
61	Montant en raison de l'âge, pour personne vivant seule ou pour revenus de retraite	582 599	1 323 103	724 318	1 491 188	1 306 917	2 814 291
62	Montant pour conjoint	32 661	150 688	6 191	27 269	38 852	177 957
63	Montant pour enfants à charge ou autres personnes	576 908	2 564 519	383 603	1 695 121	960 511	4 259 640
64	Cotisations au RRQ et au RPC	574 751	865 330	390 737	567 980	965 488	1 433 310
65	Cotisations à l'assurance-emploi	509 966	396 496	370 726	277 006	880 692	673 502
66	Cotisations au FSS	140 359	41 858	74 039	16 828	214 398	58 686
67	Cotisations syndicales ou professionnelles	407 833	298 838	291 931	205 800	699 764	504 638
68	Montant pour déficience mentale ou physique	40 072	88 061	36 770	80 826	76 842	168 887
69	Montant pour un membre d'un ordre religieux	681	2 697	1 474	5 837	2 155	8 534
70	Frais soins médicaux non dispensés dans votre région	980	1 980	658	1 249	1 638	3 229
71	Revenu du conjoint décédé	12 362	198 069	9 543	191 401	21 905	389 470
72	Montant pour conjoint décédé	2 852	8 793	1 946	5 694	4 798	14 486
73	Montant pour frais médicaux	186 489	374 852	136 803	338 989	323 292	713 841
74	Montant pour frais de scolarité ou d'examen	71 520	141 731	86 002	148 477	157 522	290 209
75	Montant pour intérêts payés sur prêt étudiant	43 380	35 354	45 903	37 206	89 283	72 560
76	Montant pour déficience mentale ou physique transféré par le conjoint	1 472	2 905	954	1 805	2 426	4 710
77	Montant pour déficience mentale ou physique transféré par pers. à charge autre que conjoint	15 289	34 247	7 862	17 158	23 151	51 405
78	Dons de bienfaisance, dons au gouvernement	738 021	434 597	521 152	284 670	1 259 173	719 267
79	Total des montants accordés	2 788 786	29 597 975	2 845 819	29 100 379	5 634 605	58 698 354
80	**TOTAL DES CRÉDITS D'IMPÔT NON REMBOURSABLES**	**2 788 786**	**5 919 713**	**2 845 819**	**5 820 170**	**5 634 605**	**11 739 883**

TABLEAU 3 (fin)
Statistiques fiscales détaillées selon l'âge et le sexe
Québec - 2002
(nombre de contribuables; montants en milliers de dollars)

	Composantes	Ensemble					
		Hommes		Femmes		Total	
		Nombre	Montant	Nombre	Montant	Nombre	Montant
	CALCUL DE L'IMPÔT ET DES COTISATIONS À PAYER						
81	Impôt sur le revenu imposable	2 730 142	16 705 862	2 700 725	9 884 159	5 430 867	26 590 021
82	Crédit d'impôt contrib. à des partis politiques	33 681	3 883	15 383	1 420	49 064	5 303
83	Crédit d'impôt pour dividendes	196 782	279 768	114 404	93 527	311 186	373 295
84	Réduction d'impôt à l'égard de la famille	419 611	350 999	298 677	278 239	718 288	629 239
85	Crédit d'impôt d'actions de Capital régional et coopératif Desjardins	54 040	61 305	35 604	38 014	89 644	99 319
86	Crédit d'impôt rel. à un fonds de travailleurs	185 383	77 437	111 479	37 189	296 862	114 625
87	Impôt à payer	1 869 506	10 410 991	1 471 865	5 036 586	3 341 371	15 447 577
88	Versements ant. du crédit maintien à domicile	15 451	12 295	35 917	31 041	51 368	43 336
89	Versements ant. du crédit pour frais de garde et impôts spéciaux	444	181	1 530	1 032	1 974	1 212
90	Cotisations au RRQ pour un travail autonome	180 473	254 324	122 351	126 663	302 824	380 987
91	Cotisations au FSS	586 778	97 732	377 484	45 993	964 262	143 725
92	Cotisation au Régime d'assurance médicaments	818 523	273 957	721 271	188 047	1 539 794	462 004
93	**IMPÔT ET COTISATIONS À PAYER**	**2 184 408**	**11 049 480**	**1 843 626**	**5 429 362**	**4 028 034**	**16 478 842**
	CALCUL DU REMBOURSEMENT OU DU SOLDE DÛ						
94	Impôt du Québec retenu à la source	2 070 996	9 993 209	1 758 909	4 973 682	3 829 905	14 966 892
95	Cotisations payées en trop, RRQ et RPC	918 303	74 947	948 556	47 117	1 866 859	122 065
96	Impôt payé par acomptes provisionnels	198 359	1 424 186	148 965	715 059	347 324	2 139 245
97	Impôt retenu pour une autre province	38 783	158 976	29 886	85 924	68 669	244 900
98	Crédit d'impôt pour frais de garde d'enfants	147 580	69 047	227 122	121 909	374 702	190 956
99	Remboursement TVQ salariés et sociétés	68 033	11 640	57 942	3 458	125 975	15 097
100	Remboursement d'impôts fonciers	456 489	95 009	562 409	127 145	1 018 898	222 154
101	Autres crédits	81 165	41 705	106 240	53 862	187 405	95 568
102	Impôt payé et autres crédits	2 409 768	11 868 720	2 175 031	6 128 156	4 584 799	17 996 877
103	**SOLDE DÛ**	**735 026**	**1 081 818**	**639 664**	**512 985**	**1 374 690**	**1 594 803**
104	Somme jointe	274 731	429 253	249 092	205 614	523 823	634 867
105	**REMBOURSEMENT**	**1 807 656**	**- 1 901 058**	**1 692 716**	**- 1 211 780**	**3 500 372**	**- 3 112 838**
106	Remboursement anticipé	135 890	129 137	115 851	85 312	251 741	214 449

TABLEAU 4
Statistiques fiscales détaillées selon la tranche de revenu total
Québec – 2002
(nombre de contribuables; montants en milliers de dollars)

	Composantes	0 $ et moins Nombre	0 $ et moins Montant	1 $ à 4 999 $ Nombre	1 $ à 4 999 $ Montant	5 000 $ à 9 999 $ Nombre	5 000 $ à 9 999 $ Montant
1	Contribuables imposables	62		8 882		11 949	
2	Contribuables non imposables	155 320		402 431		776 912	
3	Régime d'imposition simplifié	151 055		398 196		781 756	
4	Régime d'imposition général	4 327		13 117		7 105	
5	Tous les contribuables	155 382		411 313		788 861	
	CALCUL DU REVENU TOTAL						
6	Revenus d'emploi (relevé 1, case A)	2 157	18 663	211 580	509 483	325 183	1 818 744
7	Dépenses et déductions reliées à l'emploi	115	893	670	1 096	2 107	4 537
8	Revenus nets d'emploi	2 208	17 770	211 703	508 388	325 344	1 814 208
9	Correction des revenus d'emploi	61	- 7	1 011	141	2 288	211
10	Autres revenus d'emploi	252	675	7 465	10 821	15 009	44 464
11	Prestations d'assurance-emploi	442	1 837	13 610	28 435	58 400	193 441
12	Pension de sécurité de vieillesse	341	1 629	9 039	14 221	111 898	530 291
13	Sommes reçues en vertu du RRQ ou du RPC	817	3 632	37 249	56 054	134 853	391 418
14	Prestations d'un régime de retraite, REER, FEER	342	2 820	8 522	13 410	32 705	76 626
15	Dividendes imposables de sociétés canadiennes	1 267	1 884	29 445	13 417	39 330	26 028
16	Intérêts de source canadienne et autres rev. plac.	2 500	3 319	87 690	55 292	124 773	115 982
17	Revenus nets, location biens immeubles	3 118	- 37 760	10 767	3 499	16 955	20 176
18	Gains en capital imposables	604	8 419	7 526	4 683	9 143	10 311
19	Pension alimentaire reçue	35	186	1 553	4 040	4 794	20 037
20	Aide financière de dernier recours	227	626	60 074	173 697	297 420	1 898 263
21	Indemnités rempl. revenu, vers. sup. fédéraux	287	1 290	17 112	27 413	88 026	230 964
22	Autres revenus	1 348	4 532	59 694	87 000	123 615	320 389
23	Revenus nets d'affaires	7 533	- 85 718	27 027	42 147	49 995	247 807
24	Revenus nets d'agriculture ou de pêche	1 270	- 20 854	2 077	- 274	4 515	16 428
25	Revenus nets de profession	622	- 7 253	2 997	5 507	5 923	29 051
26	Revenus nets de travail à commission	376	- 3 254	2 053	3 227	3 644	15 645
27	Revenus d'une société d'associés alloués à un associé retiré						
28	Revenus d'une société d'associés déterminés	34	- 324	266	118	427	263
29	Prov. 01 rel. au rev. d'entr. ou prof.	131	642	445	1 257	1 169	3 122
30	Prov. 02 rel. au rev. d'entr. ou prof.	23	81	362	714	1 044	2 010
31	Prov. 01 moins prov. 02	129	561	431	543	1 132	1 112
32	Revenus d'entreprise	9 572	- 116 845	34 056	51 274	63 628	310 347
33	**REVENU TOTAL**	**155 382**	**- 105 993**	**411 313**	**1 051 786**	**788 861**	**6 003 156**
	CALCUL DU REVENU NET						
34	Cotisations à un RPA	270	147	11 664	1 008	23 859	3 171
35	Versements à un REER	572	792	3 884	3 296	12 698	12 336
36	Montants déductibles pour établir le revenu familial net	3 210	2 158	30 922	11 904	137 261	67 021
37	Montant servant à établir le revenu familial net	143	-	409 414	1 038 190	788 221	5 922 638
38	Pension alimentaire déductible	14	67	22	27	60	174
39	Frais de déménagement						
40	Dépenses pour revenus de placements	125	474	126	501	43	262
41	Pertes, placements dans une entreprise	14	298	16	625	15	947
42	Déduction relative à certains films	-	-	-	-	-	-
43	Déduction relative aux ressources					-	-
44	Autres déductions	49	15	72	62	40	86
45	Déductions - calcul du revenu net	4 161	3 994	45 442	17 429	166 130	84 001
46	**REVENU NET**	**143**	**-**	**409 266**	**1 037 925**	**788 178**	**5 922 155**
47	Rajustement de déductions	556	445	2 004	1 213	7 397	5 391
48	Arrérages de pension alimentaire	-	-	-	-	-	-

TABLEAU 4 (suite)
Statistiques fiscales détaillées selon la tranche de revenu total
Québec - 2002
(nombre de contribuables; montants en milliers de dollars)

	Composantes	0 $ et moins		1 $ à 4 999 $		5 000 $ à 9 999 $	
		Nombre	Montant	Nombre	Montant	Nombre	Montant
	CALCUL DU REVENU IMPOSABLE						
49	Déductions pour investissements stratégiques					384	360
50	Pertes d'autres années, autres qu'en capital						
51	Pertes nettes en capital d'autres années						
52	Exemption sur gains en capital imposables					-	-
53	Déduction pour un Indien	-	-	1 806	4 207	3 214	21 152
54	Déduction pour résidents d'une région éloignée	-	-				
55	Déduction relative à certains revenus	371	1 507	38 149	64 806	124 800	361 891
56	Déductions diverses					581	911
57	Déductions - calcul du revenu imposable	380	1 657	40 237	69 356	128 766	384 376
58	**REVENU IMPOSABLE**	**702**	**445**	**397 486**	**971 262**	**778 426**	**5 544 768**
	CALCUL DES CRÉDITS D'IMPÔT NON REMBOURSABLES						
59	Montant de base	155 382	935 686	411 313	2 462 822	788 861	4 764 031
60	Montant forfaitaire	151 055	419 933	398 196	1 106 985	781 756	2 173 282
61	Montant en raison de l'âge, pour personne vivant seule ou pour revenus de retraite	6 895	10 424	27 820	40 658	167 571	236 811
62	Montant pour conjoint	1 234	5 791	3 252	9 867	700	1 412
63	Montant pour enfants à charge ou autres personnes	5 515	27 753	20 358	95 606	73 371	367 562
64	Cotisations au RRQ et au RPC	134	79	2 440	340	3 800	903
65	Cotisations à l'assurance-emploi	61	15	3 089	166	3 650	462
66	Cotisations au FSS	74	11	387	30	366	30
67	Cotisations syndicales ou professionnelles	56	24	1 052	63	1 302	136
68	Montant pour déficience mentale ou physique	1 034	2 267	4 009	8 762	18 243	40 091
69	Montant pour un membre d'un ordre religieux						
70	Frais soins médicaux non dispensés dans votre région	-	-				
71	Revenu du conjoint décédé	261	9 801	3 469	77 527	4 423	88 049
72	Montant pour conjoint décédé	24	116	190	500	418	1 085
73	Montant pour frais médicaux	94	122	345	215	429	285
74	Montant pour frais de scolarité ou d'examen	-	-	35	21	70	33
75	Montant pour intérêts payés sur prêt étudiant	-	-	47	13	65	24
76	Montant pour déficience mentale ou physique transféré par le conjoint					30	42
77	Montant pour déficience mentale ou physique transféré par pers. à charge autre que conjoint	57	123	200	444	579	1 278
78	Dons de bienfaisance, dons au gouvernement					18 037	4 835
79	Total des montants accordés	155 382	1 402 358	411 313	3 727 681	788 861	7 592 343
80	**TOTAL DES CRÉDITS D'IMPÔT NON REMBOURSABLES**	**155 382**	**280 473**	**411 313**	**745 536**	**788 861**	**1 518 469**

TABLEAU 4 (suite)
Statistiques fiscales détaillées selon la tranche de revenu total
Québec - 2002
(nombre de contribuables; montants en milliers de dollars)

	Composantes	0 $ et moins Nombre	0 $ et moins Montant	1 $ à 4 999 $ Nombre	1 $ à 4 999 $ Montant	5 000 $ à 9 999 $ Nombre	5 000 $ à 9 999 $ Montant
	CALCUL DE L'IMPÔT ET DES COTISATIONS À PAYER						
81	Impôt sur le revenu imposable	702	71	397 486	155 402	778 426	887 163
82	Crédit d'impôt contrib. à des partis politiques	177	18	539	37	1 188	86
83	Crédit d'impôt pour dividendes	110	36	187	14	228	39
84	Réduction d'impôt à l'égard de la famille	4 027	4 965	14 600	18 020	55 677	69 159
85	Crédit d'impôt d'actions de Capital régional et coopératif Desjardins	114	134	361	428	412	447
86	Crédit d'impôt rel. à un fonds de travailleurs	34	10	124	16	304	46
87	Impôt à payer	62	-	8 882	412	11 949	1 604
88	Versements ant. du crédit maintien à domicile			267	86	2 443	1 530
89	Versements ant. du crédit pour frais de garde et impôts spéciaux			79	19	356	169
90	Cotisations au RRQ pour un travail autonome	202	189	7 884	870	46 717	15 432
91	Cotisations au FSS	77	11	391	30	409	30
92	Cotisation au Régime d'assurance médicaments	4 303	965	15 038	3 346	57 323	12 512
93	**IMPÔT ET COTISATIONS À PAYER**	**4 568**	**1 172**	**30 789**	**4 763**	**111 461**	**31 277**
	CALCUL DU REMBOURSEMENT OU DU SOLDE DÛ						
94	Impôt du Québec retenu à la source	2 170	2 548	144 433	15 334	289 298	68 181
95	Cotisations payées en trop, RRQ et RPC	1 841	116	141 391	7 706	245 612	13 975
96	Impôt payé par acomptes provisionnels	293	1 017	698	1 203	2 156	3 026
97	Impôt retenu pour une autre province	31	24	878	123	2 089	401
98	Crédit d'impôt pour frais de garde d'enfants	597	355	11 995	4 046	23 565	11 374
99	Remboursement TVQ salariés et sociétés	140	16	740	38	1 362	103
100	Remboursement d'impôts fonciers	6 846	1 843	31 877	6 902	151 881	27 254
101	Autres crédits	1 393	1 552	6 070	3 425	21 267	7 344
102	Impôt payé et autres crédits	10 552	7 470	217 589	38 777	447 023	131 658
103	**SOLDE DÛ**	**4 061**	**1 040**	**16 785**	**3 187**	**72 825**	**19 556**
104	Somme jointe	752	214	4 415	805	23 135	5 878
105	**REMBOURSEMENT**	**10 285**	**- 7 337**	**206 459**	**- 37 201**	**417 970**	**- 119 937**
106	Remboursement anticipé	692	366	9 059	2 156	25 750	7 933

TABLEAU 4 (suite)
Statistiques fiscales détaillées selon la tranche de revenu total
Québec - 2002
(nombre de contribuables; montants en milliers de dollars)

	Composantes	10 000 $ à 14 999$ Nombre	Montant	15 000 $ à 19 999 $ Nombre	Montant	20 000 $ à 24 999$ Nombre	Montant
1	Contribuables imposables	224 368		362 899		372 061	
2	Contribuables non imposables	535 700		233 222		96 873	
3	Régime d'imposition simplifié	736 854		560 363		429 061	
4	Régime d'imposition général	23 214		35 758		39 873	
5	Tous les contribuables	760 068		596 121		468 934	
	CALCUL DU REVENU TOTAL						
6	Revenus d'emploi (relevé 1, case A)	353 087	3 386 132	357 548	4 933 505	348 272	6 302 689
7	Dépenses et déductions reliées à l'emploi	4 413	10 335	6 529	16 736	9 259	25 338
8	Revenus nets d'emploi	353 217	3 375 797	357 678	4 916 769	348 375	6 277 351
9	Correction des revenus d'emploi	4 036	372	6 976	787	9 044	1 449
10	Autres revenus d'emploi	14 776	51 548	15 376	55 430	17 871	66 074
11	Prestations d'assurance-emploi	120 640	483 887	127 653	586 249	111 634	576 734
12	Pension de sécurité de vieillesse	303 789	1 545 651	187 819	979 245	93 584	483 446
13	Sommes reçues en vertu du RRQ ou du RPC	289 356	1 144 946	214 299	1 271 006	119 951	775 441
14	Prestations d'un régime de retraite, REER, FEER	85 769	236 037	152 226	690 591	107 041	922 592
15	Dividendes imposables de sociétés canadiennes	61 123	51 365	67 332	82 232	58 486	96 355
16	Intérêts de source canadienne et autres rev. plac.	193 309	238 330	179 896	321 079	132 070	269 164
17	Revenus nets, location biens immeubles	29 509	42 692	37 126	67 760	33 607	65 398
18	Gains en capital imposables	14 439	16 650	15 841	21 716	14 909	25 564
19	Pension alimentaire reçue	5 228	29 726	5 374	34 737	4 247	31 123
20	Aide financière de dernier recours	51 858	180 012	17 593	39 534	6 777	14 258
21	Indemnités rempl. revenu, vers. sup. fédéraux	293 632	1 312 307	162 984	498 091	53 099	263 431
22	Autres revenus	109 161	343 940	83 935	273 446	67 054	221 929
23	Revenus nets d'affaires	51 266	391 508	38 858	371 491	28 539	308 984
24	Revenus nets d'agriculture ou de pêche	7 195	40 784	5 985	41 430	4 992	40 577
25	Revenus nets de profession	6 230	45 484	5 316	51 752	4 508	50 944
26	Revenus nets de travail à commission	3 775	24 274	3 328	27 705	2 792	28 181
27	Revenus d'une société d'associés alloués à un associé retiré			25	71	18	12
28	Revenus d'une société d'associés déterminés	713	511	927	788	964	958
29	Prov. 01 rel. au rev. d'entr. ou prof.	2 069	6 297	2 212	7 911	1 952	8 299
30	Prov. 02 rel. au rev. d'entr. ou prof.	1 904	4 165	2 061	5 308	1 812	5 486
31	Prov. 01 moins prov. 02	2 007	2 132	2 162	2 603	1 912	2 813
32	Revenus d'entreprise	68 061	504 718	53 529	495 840	41 031	432 469
33	**REVENU TOTAL**	**760 068**	**9 557 981**	**596 121**	**10 334 512**	**468 934**	**10 522 776**
	CALCUL DU REVENU NET						
34	Cotisations à un RPA	33 620	7 514	46 747	16 339	66 511	33 470
35	Versements à un REER	44 720	55 886	80 080	127 133	110 826	209 362
36	Montants déductibles pour établir le revenu familial net	99 042	53 243	72 034	46 463	52 559	38 780
37	Montant servant à établir le revenu familial net	759 740	9 443 510	596 050	10 145 562	468 902	10 241 603
38	Pension alimentaire déductible	339	1 410	889	3 817	1 688	7 419
39	Frais de déménagement			338	620	464	896
40	Dépenses pour revenus de placements	1 080	2 548	2 655	5 499	3 775	7 958
41	Pertes, placements dans une entreprise	81	1 902	142	2 589	167	2 819
42	Déduction relative à certains films			-	-	-	-
43	Déduction relative aux ressources			17	62	28	57
44	Autres déductions	331	635	653	1 154	907	1 862
45	Déductions - calcul du revenu net	158 698	123 381	171 995	203 677	193 336	302 622
46	**REVENU NET**	**759 673**	**9 438 372**	**595 980**	**10 133 140**	**468 840**	**10 222 096**
47	Rajustement de déductions	5 381	4 896	3 030	2 769	1 934	1 992
48	Arrérages de pension alimentaire	-	-				

TABLEAU 4 (suite)
Statistiques fiscales détaillées selon la tranche de revenu total
Québec - 2002
(nombre de contribuables; montants en milliers de dollars)

	Composantes	10 000 $ à 14 999$ Nombre	10 000 $ à 14 999$ Montant	15 000 $ à 19 999 $ Nombre	15 000 $ à 19 999 $ Montant	20 000 $ à 24 999$ Nombre	20 000 $ à 24 999$ Montant
	CALCUL DU REVENU IMPOSABLE						
49	Déductions pour investissements stratégiques	1 059	1 424	1 308	2 616	1 530	3 714
50	Pertes d'autres années, autres qu'en capital	599	3 022	875	5 509	803	6 331
51	Pertes nettes en capital d'autres années			371	741	562	1 009
52	Exemption sur gains en capital imposables			131	946	194	1 633
53	Déduction pour un Indien	2 673	27 947	2 169	32 100	1 989	38 436
54	Déduction pour résidents d'une région éloignée			540	1 514	783	2 373
55	Déduction relative à certains revenus	317 025	1 411 155	174 106	559 953	58 984	306 376
56	Déductions diverses	1 617	4 852	2 676	11 681	2 088	11 769
57	Déductions - calcul du revenu imposable	322 526	1 449 249	180 689	615 060	65 802	371 641
58	**REVENU IMPOSABLE**	**752 318**	**7 996 612**	**591 084**	**9 522 499**	**465 170**	**9 853 973**
	CALCUL DES CRÉDITS D'IMPÔT NON REMBOURSABLES						
59	Montant de base	760 068	4 596 556	596 121	3 607 488	468 934	2 838 757
60	Montant forfaitaire	736 854	2 048 454	560 363	1 557 809	429 061	1 192 790
61	Montant en raison de l'âge, pour personne vivant seule ou pour revenus de retraite	352 373	868 996	259 541	718 469	163 360	397 556
62	Montant pour conjoint	1 326	5 938	1 711	8 468	1 716	8 015
63	Montant pour enfants à charge ou autres personnes	60 021	269 726	70 334	301 471	74 351	316 925
64	Cotisations au RRQ et au RPC	17 987	7 346	25 132	14 510	28 368	22 067
65	Cotisations à l'assurance-emploi	16 802	4 202	22 712	7 554	24 937	10 704
66	Cotisations au FSS	1 996	49	8 528	277	13 624	816
67	Cotisations syndicales ou professionnelles	6 715	1 296	10 223	2 692	12 480	4 310
68	Montant pour déficience mentale ou physique	15 564	34 212	12 737	28 004	7 118	15 655
69	Montant pour un membre d'un ordre religieux			474	1 877	434	1 719
70	Frais soins médicaux non dispensés dans votre région			65	242	103	294
71	Revenu du conjoint décédé	4 333	71 172	3 429	46 674	1 765	25 168
72	Montant pour conjoint décédé	796	2 103	1 179	3 344	669	2 109
73	Montant pour frais médicaux	3 901	8 288	12 412	57 507	17 713	70 257
74	Montant pour frais de scolarité ou d'examen	12 014	34 436	15 647	53 468	13 615	44 000
75	Montant pour intérêts payés sur prêt étudiant	1 011	1 025	3 186	3 535	5 336	6 140
76	Montant pour déficience mentale ou physique transféré par le conjoint	105	187	237	466	251	502
77	Montant pour déficience mentale ou physique transféré par pers. à charge autre que conjoint	1 127	2 370	1 916	4 100	2 081	4 481
78	Dons de bienfaisance, dons au gouvernement	69 284	37 570	107 162	42 746	104 113	45 842
79	Total des montants accordés	760 068	7 923 480	596 121	6 414 029	468 934	4 982 938
80	**TOTAL DES CRÉDITS D'IMPÔT NON REMBOURSABLES**	**760 068**	**1 584 704**	**596 121**	**1 282 816**	**468 934**	**996 597**

TABLEAU 4 (suite)
Statistiques fiscales détaillées selon la tranche de revenu total
Québec - 2002
(nombre de contribuables; montants en milliers de dollars)

	Composantes	10 000 $ à 14 999$ Nombre	10 000 $ à 14 999$ Montant	15 000 $ à 19 999 $ Nombre	15 000 $ à 19 999 $ Montant	20 000 $ à 24 999$ Nombre	20 000 $ à 24 999$ Montant
	CALCUL DE L'IMPÔT ET DES COTISATIONS À PAYER						
81	Impôt sur le revenu imposable	752 318	1 279 458	591 084	1 523 600	465 170	1 576 636
82	Crédit d'impôt contrib. à des partis politiques	2 170	136	2 908	192	3 049	226
83	Crédit d'impôt pour dividendes	3 642	1 240	7 505	3 759	10 378	6 263
84	Réduction d'impôt à l'égard de la famille	54 457	62 371	68 829	76 861	75 678	82 183
85	Crédit d'impôt d'actions de Capital régional et coopératif Desjardins	1 331	1 183	3 514	2 990	5 617	5 570
86	Crédit d'impôt rel. à un fonds de travailleurs	2 593	374	7 360	1 423	13 502	3 081
87	Impôt à payer	224 368	61 242	362 899	275 377	372 061	498 020
88	Versements ant. du crédit maintien à domicile	20 089	17 690	12 928	11 457	4 955	4 278
89	Versements ant. du crédit pour frais de garde et impôts spéciaux	740	508	372	301	102	82
90	Cotisations au RRQ pour un travail autonome	52 741	33 811	40 437	37 328	30 195	34 824
91	Cotisations au FSS	50 460	755	131 646	4 315	152 876	9 600
92	Cotisation au Régime d'assurance médicaments	344 623	43 468	340 005	85 714	230 379	82 420
93	**IMPÔT ET COTISATIONS À PAYER**	**510 002**	**157 474**	**527 797**	**414 492**	**433 364**	**629 224**
	CALCUL DU REMBOURSEMENT OU DU SOLDE DÛ						
94	Impôt du Québec retenu à la source	370 721	184 659	396 743	387 981	383 002	612 497
95	Cotisations payées en trop, RRQ et RPC	255 971	13 053	239 654	9 901	219 093	7 647
96	Impôt payé par acomptes provisionnels	7 126	9 414	19 256	30 506	37 668	72 042
97	Impôt retenu pour une autre province	3 438	1 191	4 189	2 543	4 498	4 266
98	Crédit d'impôt pour frais de garde d'enfants	33 757	19 840	36 823	23 089	36 487	21 814
99	Remboursement TVQ salariés et sociétés	2 490	232	3 910	385	5 936	641
100	Remboursement d'impôts fonciers	215 382	47 456	204 960	49 396	145 685	35 089
101	Autres crédits	48 386	24 664	45 117	18 865	21 842	9 231
102	Impôt payé et autres crédits	544 972	300 509	518 743	522 666	441 435	763 227
103	**SOLDE DÛ**	**217 589**	**55 947**	**230 260**	**103 297**	**164 478**	**108 904**
104	Somme jointe	86 826	18 969	87 365	35 604	58 917	37 411
105	**REMBOURSEMENT**	**448 873**	**- 198 981**	**350 319**	**- 211 470**	**297 996**	**- 242 907**
106	Remboursement anticipé	31 208	14 520	27 727	17 922	24 910	22 223

TABLEAU 4 (suite)
Statistiques fiscales détaillées selon la tranche de revenu total
Québec - 2002
(nombre de contribuables; montants en milliers de dollars)

	Composantes	25 000 $ à 29 999 $ Nombre	25 000 $ à 29 999 $ Montant	30 000 $ à 34 999 $ Nombre	30 000 $ à 34 999 $ Montant	35 000 $ à 39 999 $ Nombre	35 000 $ à 39 999 $ Montant
1	Contribuables imposables	388 400		367 622		308 437	
2	Contribuables non imposables	46 825		23 578		9 807	
3	Régime d'imposition simplifié	383 157		318 085		207 866	
4	Régime d'imposition général	52 068		73 115		110 378	
5	Tous les contribuables	435 225		391 200		318 244	
	CALCUL DU REVENU TOTAL						
6	Revenus d'emploi (relevé 1, case A)	353 427	8 061 843	332 721	9 131 076	274 757	8 790 765
7	Dépenses et déductions reliées à l'emploi	10 785	29 414	11 210	32 648	11 141	32 625
8	Revenus nets d'emploi	353 530	8 032 430	332 847	9 098 428	274 852	8 758 140
9	Correction des revenus d'emploi	10 738	2 460	12 060	3 694	12 386	4 315
10	Autres revenus d'emploi	19 360	71 545	19 933	72 871	19 337	66 368
11	Prestations d'assurance-emploi	92 510	503 215	69 100	370 266	51 978	263 255
12	Pension de sécurité de vieillesse	66 380	341 475	47 719	244 797	35 079	179 208
13	Sommes reçues en vertu du RRQ ou du RPC	91 267	603 767	70 673	470 048	55 538	370 551
14	Prestations d'un régime de retraite, REER, FEER	87 587	1 128 469	72 559	1 249 892	58 780	1 246 018
15	Dividendes imposables de sociétés canadiennes	58 517	128 548	58 710	145 611	53 627	155 990
16	Intérêts de source canadienne et autres rev. plac.	120 001	241 932	110 979	213 912	93 877	184 723
17	Revenus nets, location biens immeubles	32 968	62 497	31 336	58 071	28 011	53 716
18	Gains en capital imposables	14 920	29 348	14 770	31 539	13 877	33 185
19	Pension alimentaire reçue	3 425	26 595	2 790	22 636	2 161	19 516
20	Aide financière de dernier recours	2 447	4 667	1 054	2 063	530	996
21	Indemnités rempl. revenu, vers. sup. fédéraux	37 472	220 486	28 144	191 133	19 752	132 038
22	Autres revenus	60 697	195 113	56 652	184 771	48 332	167 853
23	Revenus nets d'affaires	22 311	245 843	17 994	203 736	14 160	164 973
24	Revenus nets d'agriculture ou de pêche	3 929	29 811	3 214	22 503	2 646	18 517
25	Revenus nets de profession	4 193	56 522	3 805	55 842	3 577	58 003
26	Revenus nets de travail à commission	2 409	30 429	1 980	29 027	1 669	27 875
27	Revenus d'une société d'associés alloués à un associé retiré	20	66	24	66	21	88
28	Revenus d'une société d'associés déterminés	951	826	965	960	934	903
29	Prov. 01 rel. au rev. d'entr. ou prof.	1 839	9 025	1 564	8 691	1 339	9 318
30	Prov. 02 rel. au rev. d'entr. ou prof.	1 712	6 056	1 453	5 823	1 253	6 294
31	Prov. 01 moins prov. 02	1 798	2 969	1 542	2 868	1 316	3 024
32	Revenus d'entreprise	33 144	366 435	27 418	315 002	22 499	273 384
33	**REVENU TOTAL**	**435 225**	**11 958 982**	**391 200**	**12 674 736**	**318 244**	**11 909 257**
	CALCUL DU REVENU NET						
34	Cotisations à un RPA	103 757	72 442	126 117	116 206	115 554	136 944
35	Versements à un REER	143 732	310 193	161 217	405 213	149 704	437 993
36	Montants déductibles pour établir le revenu familial net	39 468	33 588	30 883	31 791	23 752	28 581
37	Montant servant à établir le revenu familial net	435 208	11 543 049	391 181	12 121 746	318 239	11 305 858
38	Pension alimentaire déductible	2 801	11 840	3 490	15 556	3 394	16 758
39	Frais de déménagement	554	1 389	782	2 332	752	2 228
40	Dépenses pour revenus de placements	4 961	9 469	6 632	11 553	8 225	11 401
41	Pertes, placements dans une entreprise	179	8 209	278	4 951	210	2 337
42	Déduction relative à certains films	-	-				
43	Déduction relative aux ressources	37	105	48	190	52	185
44	Autres déductions	1 343	2 584	1 771	3 031	1 774	2 756
45	Déductions - calcul du revenu net	231 628	449 820	246 825	590 827	219 150	639 191
46	**REVENU NET**	**435 173**	**11 515 835**	**391 138**	**12 086 449**	**318 216**	**11 270 520**
47	Rajustement de déductions	1 291	1 407	789	1 049	480	646
48	Arrérages de pension alimentaire	13	26				

TABLEAU 4 (suite)
Statistiques fiscales détaillées selon la tranche de revenu total
Québec - 2002
(nombre de contribuables; montants en milliers de dollars)

	Composantes	25 000 $ à 29 999 $ Nombre	25 000 $ à 29 999 $ Montant	30 000 $ à 34 999 $ Nombre	30 000 $ à 34 999 $ Montant	35 000 $ à 39 999 $ Nombre	35 000 $ à 39 999 $ Montant
	CALCUL DU REVENU IMPOSABLE						
49	Déductions pour investissements stratégiques	1 709	4 977	1 994	6 734	1 885	6 970
50	Pertes d'autres années, autres qu'en capital	690	5 924	555	4 686	458	4 366
51	Pertes nettes en capital d'autres années	811	1 467	941	1 809	993	2 119
52	Exemption sur gains en capital imposables	289	2 937	311	3 745	357	4 651
53	Déduction pour un Indien	1 575	39 214	1 142	33 670	797	27 584
54	Déduction pour résidents d'une région éloignée	1 219	3 808	1 197	3 756	1 144	3 592
55	Déduction relative à certains revenus	40 417	245 640	29 975	210 150	20 955	146 029
56	Déductions diverses	1 869	12 599	1 741	11 766	1 556	12 203
57	Déductions - calcul du revenu imposable	47 808	316 565	37 105	276 315	27 528	207 515
58	**REVENU IMPOSABLE**	**432 661**	**11 202 172**	**389 341**	**11 812 503**	**317 321**	**11 065 395**
	CALCUL DES CRÉDITS D'IMPÔT NON REMBOURSABLES						
59	Montant de base	435 225	2 635 855	391 200	2 369 671	318 244	1 927 934
60	Montant forfaitaire	383 157	1 065 176	318 085	884 276	207 866	577 867
61	Montant en raison de l'âge, pour personne vivant seule ou pour revenus de retraite	136 135	276 995	105 270	147 811	44 826	67 726
62	Montant pour conjoint	1 939	8 628	1 937	8 647	2 062	9 445
63	Montant pour enfants à charge ou autres personnes	81 453	350 508	83 773	358 688	75 549	324 990
64	Cotisations au RRQ et au RPC	40 996	41 411	63 188	79 447	102 037	153 837
65	Cotisations à l'assurance-emploi	36 781	19 899	58 229	38 292	96 915	74 965
66	Cotisations au FSS	15 280	1 433	14 818	1 768	13 873	1 742
67	Cotisations syndicales ou professionnelles	21 671	9 447	40 554	21 432	77 291	45 604
68	Montant pour déficience mentale ou physique	5 016	11 034	3 785	8 326	2 549	5 607
69	Montant pour un membre d'un ordre religieux	375	1 485	254	1 006	128	507
70	Frais soins médicaux non dispensés dans votre région	131	265	165	327	164	343
71	Revenu du conjoint décédé	1 108	17 655	703	11 020	532	8 430
72	Montant pour conjoint décédé	406	1 370	283	1 015	192	581
73	Montant pour frais médicaux	26 417	75 258	36 564	78 290	40 176	71 970
74	Montant pour frais de scolarité ou d'examen	13 466	34 026	14 969	27 439	16 274	22 607
75	Montant pour intérêts payés sur prêt étudiant	8 229	8 826	11 837	10 799	14 868	11 135
76	Montant pour déficience mentale ou physique transféré par le conjoint	257	494	237	466	210	399
77	Montant pour déficience mentale ou physique transféré par pers. à charge autre que conjoint	2 417	5 320	2 253	5 112	2 041	4 586
78	Dons de bienfaisance, dons au gouvernement	109 394	52 974	112 630	49 748	103 207	45 198
79	Total des montants accordés	435 225	4 600 407	391 200	4 092 559	318 244	3 347 044
80	**TOTAL DES CRÉDITS D'IMPÔT NON REMBOURSABLES**	**435 225**	**920 092**	**391 200**	**818 529**	**318 244**	**669 439**

TABLEAU 4 (suite)
Statistiques fiscales détaillées selon la tranche de revenu total
Québec - 2002
(nombre de contribuables; montants en milliers de dollars)

	Composantes	25 000 $ à 29 999 $ Nombre	25 000 $ à 29 999 $ Montant	30 000 $ à 34 999 $ Nombre	30 000 $ à 34 999 $ Montant	35 000 $ à 39 999 $ Nombre	35 000 $ à 39 999 $ Montant
	CALCUL DE L'IMPÔT ET DES COTISATIONS À PAYER						
81	Impôt sur le revenu imposable	432 661	1 803 472	389 341	1 954 765	317 321	1 878 043
82	Crédit d'impôt contrib. à des partis politiques	3 179	253	3 459	288	3 265	283
83	Crédit d'impôt pour dividendes	14 114	10 418	18 985	12 966	23 614	14 803
84	Réduction d'impôt à l'égard de la famille	82 652	83 245	83 261	73 423	71 571	54 524
85	Crédit d'impôt d'actions de Capital régional et coopératif Desjardins	7 218	7 562	8 577	9 179	8 421	9 199
86	Crédit d'impôt rel. à un fonds de travailleurs	24 179	6 150	31 819	9 375	31 110	10 513
87	Impôt à payer	388 400	750 063	367 622	986 260	308 437	1 071 663
88	Versements ant. du crédit maintien à domicile	3 082	2 542	2 076	1 663	1 558	1 173
89	Versements ant. du crédit pour frais de garde et impôts spéciaux	60	40	36	6	43	22
90	Cotisations au RRQ pour un travail autonome	23 288	30 933	18 780	27 265	14 828	24 038
91	Cotisations au FSS	125 442	12 650	99 957	12 512	79 300	10 356
92	Cotisation au Régime d'assurance médicaments	168 920	67 346	115 033	49 249	76 284	33 626
93	**IMPÔT ET COTISATIONS À PAYER**	**415 356**	**863 575**	**379 339**	**1 076 955**	**312 904**	**1 140 880**
	CALCUL DU REMBOURSEMENT OU DU SOLDE DÛ						
94	Impôt du Québec retenu à la source	384 841	883 832	358 545	1 101 106	296 003	1 152 905
95	Cotisations payées en trop, RRQ et RPC	211 344	5 818	191 738	4 203	143 778	3 106
96	Impôt payé par acomptes provisionnels	41 969	102 394	37 211	110 485	31 720	107 877
97	Impôt retenu pour une autre province	5 010	6 567	5 384	9 560	5 665	12 643
98	Crédit d'impôt pour frais de garde d'enfants	37 848	21 077	35 095	17 983	29 589	13 949
99	Remboursement TVQ salariés et sociétés	7 266	770	8 460	869	9 413	916
100	Remboursement d'impôts fonciers	120 707	28 540	76 484	15 715	38 215	6 563
101	Autres crédits	12 201	5 888	7 106	4 544	5 202	3 625
102	Impôt payé et autres crédits	420 924	1 054 887	381 739	1 264 466	312 060	1 301 584
103	**SOLDE DÛ**	**123 481**	**96 609**	**110 068**	**94 885**	**88 785**	**87 845**
104	Somme jointe	44 513	33 049	39 266	31 745	33 107	30 473
105	**REMBOURSEMENT**	**307 301**	**- 287 921**	**277 478**	**- 282 396**	**227 074**	**- 248 550**
106	Remboursement anticipé	25 278	26 052	21 854	22 749	17 026	18 236

TABLEAU 4 (suite)
Statistiques fiscales détaillées selon la tranche de revenu total
Québec - 2002
(nombre de contribuables; montants en milliers de dollars)

	Composantes	40 000 $ à 44 999 $ Nombre	40 000 $ à 44 999 $ Montant	45 000 $ à 49 999$ Nombre	45 000 $ à 49 999$ Montant	50 000 $ à 59 999 $ Nombre	50 000 $ à 59 999 $ Montant
1	Contribuables imposables	260 156		206 182		303 766	
2	Contribuables non imposables	4 343		2 275		2 278	
3	Régime d'imposition simplifié	140 307		101 295		130 276	
4	Régime d'imposition général	124 192		107 162		175 768	
5	Tous les contribuables	264 499		208 457		306 044	
	CALCUL DU REVENU TOTAL						
6	Revenus d'emploi (relevé 1, case A)	232 859	8 604 229	186 116	7 754 582	279 175	13 631 713
7	Dépenses et déductions reliées à l'emploi	10 335	31 107	8 841	28 319	14 202	46 657
8	Revenus nets d'emploi	232 928	8 573 122	186 193	7 726 263	279 304	13 585 056
9	Correction des revenus d'emploi	11 786	4 289	10 669	3 835	16 919	5 168
10	Autres revenus d'emploi	18 454	61 991	16 752	51 082	27 598	73 661
11	Prestations d'assurance-emploi	35 216	174 539	23 973	114 411	28 660	121 141
12	Pension de sécurité de vieillesse	25 398	129 542	18 365	93 580	22 906	116 896
13	Sommes reçues en vertu du RRQ ou du RPC	41 992	279 223	30 834	205 878	38 238	254 479
14	Prestations d'un régime de retraite, REER, FEER	45 337	1 109 185	33 944	903 383	43 076	1 214 726
15	Dividendes imposables de sociétés canadiennes	48 840	146 095	42 557	144 866	70 390	274 004
16	Intérêts de source canadienne et autres rev. plac.	81 678	158 514	67 669	139 007	105 603	220 246
17	Revenus nets, location biens immeubles	23 885	47 074	20 161	43 628	30 901	75 475
18	Gains en capital imposables	12 658	32 805	11 375	32 378	18 998	63 623
19	Pension alimentaire reçue	1 541	15 349	1 196	12 481	1 574	18 218
20	Aide financière de dernier recours	252	451	182	477	180	530
21	Indemnités rempl. revenu, vers. sup. fédéraux	13 971	84 981	9 830	58 818	12 009	70 162
22	Autres revenus	42 133	156 557	34 979	140 860	52 081	241 356
23	Revenus nets d'affaires	11 583	138 931	8 948	108 928	13 188	180 842
24	Revenus nets d'agriculture ou de pêche	2 064	14 771	1 577	10 255	2 349	15 614
25	Revenus nets de profession	3 356	60 926	3 101	60 722	5 580	130 274
26	Revenus nets de travail à commission	1 358	25 547	1 209	25 908	1 850	47 568
27	Revenus d'une société d'associés alloués à un associé retiré	29	163	21	143	35	347
28	Revenus d'une société d'associés déterminés	905	934	891	1 080	1 529	1 712
29	Prov. 01 rel. au rev. d'entr. ou prof.	1 222	8 951	1 022	8 637	1 897	18 479
30	Prov. 02 rel. au rev. d'entr. ou prof.	1 139	6 050	958	5 864	1 779	12 611
31	Prov. 01 moins prov. 02	1 192	2 901	1 009	2 774	1 877	5 869
32	Revenus d'entreprise	18 900	244 173	15 387	209 810	23 928	382 227
33	**REVENU TOTAL**	**264 499**	**11 217 890**	**208 457**	**9 880 757**	**306 044**	**16 716 969**
	CALCUL DU REVENU NET						
34	Cotisations à un RPA	114 195	168 508	99 443	175 586	162 076	350 843
35	Versements à un REER	138 066	453 869	116 554	424 386	186 831	765 551
36	Montants déductibles pour établir le revenu familial net	16 832	27 270	12 064	25 129	26 647	57 191
37	Montant servant à établir le revenu familial net	264 492	10 568 431	208 452	9 255 733	306 042	15 543 462
38	Pension alimentaire déductible	3 535	18 614	2 976	17 008	5 098	32 576
39	Frais de déménagement	732	2 367	588	2 399	948	4 433
40	Dépenses pour revenus de placements	9 360	12 276	9 391	12 772	17 885	24 932
41	Pertes, placements dans une entreprise	216	2 593	181	2 268	310	5 484
42	Déduction relative à certains films			-	-	-	-
43	Déduction relative aux ressources	70	290	85	335	194	841
44	Autres déductions	1 886	3 048	1 696	2 931	2 991	5 764
45	Déductions - calcul du revenu net	198 837	688 903	165 275	662 812	261 882	1 247 614
46	**REVENU NET**	**264 469**	**10 529 618**	**208 432**	**9 218 983**	**306 021**	**15 471 256**
47	Rajustement de déductions	299	543	208	266	206	367
48	Arrérages de pension alimentaire					15	77

TABLEAU 4 (suite)
Statistiques fiscales détaillées selon la tranche de revenu total
Québec - 2002
(nombre de contribuables; montants en milliers de dollars)

	Composantes	40 000 $ à 44 999 $ Nombre	40 000 $ à 44 999 $ Montant	45 000 $ à 49 999$ Nombre	45 000 $ à 49 999$ Montant	50 000 $ à 59 999 $ Nombre	50 000 $ à 59 999 $ Montant
	CALCUL DU REVENU IMPOSABLE						
49	Déductions pour investissements stratégiques	1 954	7 807	1 627	7 362	2 550	12 675
50	Pertes d'autres années, autres qu'en capital	347	3 320	279	2 973	368	3 923
51	Pertes nettes en capital d'autres années	1 134	2 289	1 198	2 121	2 252	4 348
52	Exemption sur gains en capital imposables	347	5 594	329	6 076	703	15 999
53	Déduction pour un Indien	527	20 008	391	16 479	456	21 884
54	Déduction pour résidents d'une région éloignée	1 177	3 771	1 106	3 558	2 085	7 033
55	Déduction relative à certains revenus	14 853	94 082	10 431	64 878	12 996	77 494
56	Déductions diverses	1 469	13 324	1 350	14 158	2 715	35 007
57	Déductions - calcul du revenu imposable	21 219	150 195	16 143	117 605	23 189	178 361
58	**REVENU IMPOSABLE**	**263 935**	**10 381 260**	**208 018**	**9 102 385**	**305 505**	**15 300 044**
	CALCUL DES CRÉDITS D'IMPÔT NON REMBOURSABLES						
59	Montant de base	264 499	1 602 535	208 457	1 263 063	306 044	1 854 447
60	Montant forfaitaire	140 307	390 053	101 295	281 600	130 276	362 167
61	Montant en raison de l'âge, pour personne vivant seule ou pour revenus de retraite	22 293	30 066	12 076	11 736	7 008	4 188
62	Montant pour conjoint	2 268	10 723	2 160	10 251	3 870	18 749
63	Montant pour enfants à charge ou autres personnes	68 383	294 723	58 371	254 056	93 487	408 656
64	Cotisations au RRQ et au RPC	117 307	189 144	101 377	165 288	167 033	274 145
65	Cotisations à l'assurance-emploi	112 213	92 853	96 682	80 963	158 938	134 152
66	Cotisations au FSS	12 798	1 608	12 004	1 592	22 613	3 515
67	Cotisations syndicales ou professionnelles	93 884	59 804	82 230	57 686	139 228	107 890
68	Montant pour déficience mentale ou physique	1 867	4 107	1 308	2 877	1 552	3 414
69	Montant pour un membre d'un ordre religieux	112	444	52	206	70	277
70	Frais soins médicaux non dispensés dans votre région	180	303	123	178	227	359
71	Revenu du conjoint décédé	367	5 352	271	3 697	379	5 940
72	Montant pour conjoint décédé	145	526	96	316	134	466
73	Montant pour frais médicaux	39 488	65 852	33 093	55 872	49 633	84 015
74	Montant pour frais de scolarité ou d'examen	14 762	17 512	11 307	11 677	17 228	16 476
75	Montant pour intérêts payés sur prêt étudiant	12 383	8 795	9 072	6 384	10 911	7 512
76	Montant pour déficience mentale ou physique transféré par le conjoint	195	379	158	307	246	482
77	Montant pour déficience mentale ou physique transféré par pers. à charge autre que conjoint	1 795	4 051	1 492	3 350	2 354	5 256
78	Dons de bienfaisance, dons au gouvernement	96 866	41 405	82 957	33 605	136 989	57 053
79	Total des montants accordés	264 499	2 814 883	208 457	2 241 009	306 044	3 343 222
80	**TOTAL DES CRÉDITS D'IMPÔT NON REMBOURSABLES**	**264 499**	**563 001**	**208 457**	**448 221**	**306 044**	**668 676**

TABLEAU 4 (suite)
Statistiques fiscales détaillées selon la tranche de revenu total
Québec - 2002
(nombre de contribuables; montants en milliers de dollars)

	Composantes	40 000 $ à 44 999 $ Nombre	40 000 $ à 44 999 $ Montant	45 000 $ à 49 999$ Nombre	45 000 $ à 49 999$ Montant	50 000 $ à 59 999 $ Nombre	50 000 $ à 59 999 $ Montant
	CALCUL DE L'IMPÔT ET DES COTISATIONS À PAYER						
81	Impôt sur le revenu imposable	263 935	1 796 186	208 018	1 599 277	305 505	2 741 662
82	Crédit d'impôt contrib. à des partis politiques	3 275	304	2 880	273	4 866	494
83	Crédit d'impôt pour dividendes	26 605	14 310	25 163	14 519	46 276	28 087
84	Réduction d'impôt à l'égard de la famille	59 817	39 130	45 700	25 968	59 613	27 692
85	Crédit d'impôt d'actions de Capital régional et coopératif Desjardins	7 826	8 722	6 974	7 855	12 042	13 674
86	Crédit d'impôt rel. à un fonds de travailleurs	31 829	11 908	27 821	11 321	49 167	21 733
87	Impôt à payer	260 156	1 115 156	206 182	1 054 896	303 766	1 925 557
88	Versements ant. du crédit maintien à domicile	1 007	765	734	539	959	696
89	Versements ant. du crédit pour frais de garde et impôts spéciaux	44	23	31	3	41	15
90	Cotisations au RRQ pour un travail autonome	10 346	20 001	7 115	15 286	10 131	23 973
91	Cotisations au FSS	61 325	8 341	46 578	7 191	62 957	11 886
92	Cotisation au Régime d'assurance médicaments	49 822	22 194	33 392	14 900	39 814	17 687
93	**IMPÔT ET COTISATIONS À PAYER**	**262 201**	**1 166 481**	**207 299**	**1 092 815**	**304 856**	**1 979 815**
	CALCUL DU REMBOURSEMENT OU DU SOLDE DÛ						
94	Impôt du Québec retenu à la source	247 892	1 177 572	195 742	1 097 067	287 283	1 979 107
95	Cotisations payées en trop, RRQ et RPC	60 452	3 852	38 845	5 232	47 152	11 338
96	Impôt payé par acomptes provisionnels	25 648	99 064	20 800	89 000	30 266	149 814
97	Impôt retenu pour une autre province	6 093	16 696	5 353	17 153	8 621	34 324
98	Crédit d'impôt pour frais de garde d'enfants	25 134	11 165	20 539	8 994	29 408	12 052
99	Remboursement TVQ salariés et sociétés	9 943	944	10 203	910	18 987	1 666
100	Remboursement d'impôts fonciers	19 102	2 248	4 900	513	1 591	267
101	Autres crédits	3 994	2 888	2 986	2 308	4 241	3 441
102	Impôt payé et autres crédits	260 391	1 314 430	205 438	1 221 176	302 143	2 192 009
103	**SOLDE DÛ**	**66 986**	**76 680**	**49 369**	**63 693**	**67 593**	**103 569**
104	Somme jointe	25 876	26 727	19 624	22 638	27 477	37 700
105	**REMBOURSEMENT**	**195 982**	**- 224 628**	**158 024**	**- 192 054**	**237 094**	**- 315 764**
106	Remboursement anticipé	14 369	16 001	11 605	13 066	16 805	20 084

TABLEAU 4 (suite)
Statistiques fiscales détaillées selon la tranche de revenu total
Québec - 2002
(nombre de contribuables; montants en milliers de dollars)

	Composantes	60 000 $ à 69 999 $ Nombre	60 000 $ à 69 999 $ Montant	70 000 $ à 99 999 $ Nombre	70 000 $ à 99 999 $ Montant	100 000 $ à 199 999 $ Nombre	100 000 $ à 199 999 $ Montant
1	Contribuables imposables	190 989		216 455		94 290	
2	Contribuables non imposables	1 027		1 349		1 030	
3	Régime d'imposition simplifié	77 188		95 214		37 205	
4	Régime d'imposition général	114 828		122 590		58 115	
5	Tous les contribuables	192 016		217 804		95 320	
	CALCUL DU REVENU TOTAL						
6	Revenus d'emploi (relevé 1, case A)	178 083	10 410 636	198 877	14 437 787	77 380	7 865 236
7	Dépenses et déductions reliées à l'emploi	9 597	35 985	14 941	67 477	9 872	62 810
8	Revenus nets d'emploi	178 165	10 374 650	199 044	14 370 310	77 718	7 802 426
9	Correction des revenus d'emploi	8 275	1 951	6 623	778	1 314	- 134
10	Autres revenus d'emploi	18 811	49 845	25 177	72 288	14 293	116 690
11	Prestations d'assurance-emploi	12 385	50 206	8 925	36 656	1 655	6 932
12	Pension de sécurité de vieillesse	11 433	58 362	13 508	69 121	8 224	42 191
13	Sommes reçues en vertu du RRQ ou du RPC	19 726	132 172	22 119	152 582	12 294	89 082
14	Prestations d'un régime de retraite, REER, FEER	22 545	681 446	26 399	860 464	14 389	581 675
15	Dividendes imposables de sociétés canadiennes	50 997	225 584	71 690	474 730	44 235	659 915
16	Intérêts de source canadienne et autres rev. plac.	69 322	156 004	85 063	246 025	48 130	250 414
17	Revenus nets, location biens immeubles	20 849	64 517	26 024	122 199	13 715	152 116
18	Gains en capital imposables	14 229	54 144	22 631	131 597	16 268	247 157
19	Pension alimentaire reçue	853	11 229	815	15 038	202	4 712
20	Aide financière de dernier recours	57	151	87	375		
21	Indemnités rempl. revenu, vers. sup. fédéraux	5 483	32 571	4 059	32 050	864	15 976
22	Autres revenus	33 637	187 367	42 022	369 721	22 347	512 169
23	Revenus nets d'affaires	8 364	130 906	10 495	237 683	6 173	253 791
24	Revenus nets d'agriculture ou de pêche	1 368	10 109	1 672	17 879	1 313	60 042
25	Revenus nets de profession	4 686	125 557	8 845	383 957	13 797	1 445 914
26	Revenus nets de travail à commission	1 309	42 993	2 040	92 614	1 450	102 593
27	Revenus d'une société d'associés alloués à un associé retiré	33	365	69	1 525	63	2 434
28	Revenus d'une société d'associés déterminés	1 197	1 056	2 331	2 933	2 710	5 937
29	Prov. 01 rel. au rev. d'entr. ou prof.	1 524	17 096	3 633	57 218	7 860	213 867
30	Prov. 02 rel. au rev. d'entr. ou prof.	1 449	11 712	3 469	39 551	7 697	150 453
31	Prov. 01 moins prov. 02	1 505	5 384	3 587	17 667	7 816	63 414
32	Revenus d'entreprise	16 489	316 370	24 590	754 258	23 734	1 934 125
33	**REVENU TOTAL**	**192 016**	**12 396 569**	**217 804**	**17 708 193**	**95 320**	**12 415 547**
	CALCUL DU REVENU NET						
34	Cotisations à un RPA	107 687	279 218	107 349	337 742	29 627	123 226
35	Versements à un REER	128 834	615 336	154 005	966 165	64 497	666 309
36	Montants déductibles pour établir le revenu familial net	26 030	68 116	33 115	190 162	27 648	320 617
37	Montant servant à établir le revenu familial net	192 014	11 433 943	217 803	16 214 181	95 319	11 305 497
38	Pension alimentaire déductible	4 006	30 659	5 380	51 408	3 000	46 202
39	Frais de déménagement	690	3 959	915	6 492	415	3 853
40	Dépenses pour revenus de placements	15 350	23 077	25 188	46 704	20 356	63 854
41	Pertes, placements dans une entreprise	218	3 649	367	5 741	237	7 457
42	Déduction relative à certains films						
43	Déduction relative aux ressources	187	703	479	2 562	786	4 980
44	Autres déductions	2 296	4 124	3 554	8 732	3 211	13 928
45	Déductions - calcul du revenu net	177 185	1 028 843	202 268	1 615 710	88 397	1 250 538
46	**REVENU NET**	**192 001**	**11 368 529**	**217 781**	**16 093 777**	**95 300**	**11 167 801**
47	Rajustement de déductions	106	293	100	205		
48	Arrérages de pension alimentaire						

TABLEAU 4 (suite)
Statistiques fiscales détaillées selon la tranche de revenu total
Québec - 2002
(nombre de contribuables; montants en milliers de dollars)

	Composantes	60 000 $ à 69 999 $ Nombre	60 000 $ à 69 999 $ Montant	70 000 $ à 99 999 $ Nombre	70 000 $ à 99 999 $ Montant	100 000 $ à 199 999 $ Nombre	100 000 $ à 199 999 $ Montant
	CALCUL DU REVENU IMPOSABLE						
49	Déductions pour investissements stratégiques	1 853	9 778	3 297	20 781	3 303	28 447
50	Pertes d'autres années, autres qu'en capital	281	3 311	373	6 346	243	7 994
51	Pertes nettes en capital d'autres années	1 965	4 056	3 647	9 028	3 370	13 390
52	Exemption sur gains en capital imposables	499	13 445	1 194	44 677	2 024	156 788
53	Déduction pour un Indien	226	12 351	239	16 156	55	5 214
54	Déduction pour résidents d'une région éloignée	1 888	7 743	2 697	14 702	614	3 986
55	Déduction relative à certains revenus	6 086	35 855	4 643	35 397	1 021	17 900
56	Déductions diverses	2 896	32 923	4 321	76 992	3 731	120 180
57	Déductions - calcul du revenu imposable	14 895	119 462	19 086	224 078	12 837	353 898
58	**REVENU IMPOSABLE**	**191 666**	**11 250 281**	**217 255**	**15 872 500**	**94 951**	**10 817 223**
	CALCUL DES CRÉDITS D'IMPÔT NON REMBOURSABLES						
59	Montant de base	192 016	1 163 552	217 804	1 319 828	95 320	577 624
60	Montant forfaitaire	77 188	214 583	95 214	264 695	37 205	103 430
61	Montant en raison de l'âge, pour personne vivant seule ou pour revenus de retraite	512	654	634	1 110	481	889
62	Montant pour conjoint	3 170	15 566	5 155	25 340	4 067	19 789
63	Montant pour enfants à charge ou autres personnes	65 458	287 763	82 543	372 215	37 205	176 597
64	Cotisations au RRQ et au RPC	109 579	180 288	114 882	188 384	52 834	86 062
65	Cotisations à l'assurance-emploi	103 073	87 281	101 986	85 971	35 597	29 023
66	Cotisations au FSS	17 313	3 382	31 105	8 950	33 628	20 100
67	Cotisations syndicales ou professionnelles	90 658	74 934	84 706	71 579	29 623	32 698
68	Montant pour déficience mentale ou physique	803	1 767	780	1 715	389	856
69	Montant pour un membre d'un ordre religieux	32	127	25	99	16	63
70	Frais soins médicaux non dispensés dans votre région	187	307	218	370	47	97
71	Revenu du conjoint décédé	204	3 681	314	6 085	259	6 181
72	Montant pour conjoint décédé	88	322	102	376	63	205
73	Montant pour frais médicaux	28 806	52 385	25 883	60 196	7 548	27 092
74	Montant pour frais de scolarité ou d'examen	11 102	9 911	11 979	12 092	4 185	5 487
75	Montant pour intérêts payés sur prêt étudiant	5 607	3 826	4 765	3 075	1 640	1 212
76	Montant pour déficience mentale ou physique transféré par le conjoint	172	331	186	375	92	189
77	Montant pour déficience mentale ou physique transféré par pers. à charge autre que conjoint	1 690	3 845	2 017	4 553	888	1 990
78	Dons de bienfaisance, dons au gouvernement	100 615	45 000	128 686	75 660	63 796	85 040
79	Total des montants accordés	192 016	2 145 823	217 804	2 496 582	95 320	1 168 444
80	**TOTAL DES CRÉDITS D'IMPÔT NON REMBOURSABLES**	**192 016**	**429 185**	**217 804**	**499 336**	**95 320**	**233 697**

TABLEAU 4 (suite)
Statistiques fiscales détaillées selon la tranche de revenu total
Québec - 2002
(nombre de contribuables; montants en milliers de dollars)

	Composantes	60 000 $ à 69 999 $ Nombre	60 000 $ à 69 999 $ Montant	70 000 $ à 99 999 $ Nombre	70 000 $ à 99 999 $ Montant	100 000 $ à 199 999 $ Nombre	100 000 $ à 199 999 $ Montant
	CALCUL DE L'IMPÔT ET DES COTISATIONS À PAYER						
81	Impôt sur le revenu imposable	191 666	2 092 881	217 255	3 118 613	94 951	2 295 479
82	Crédit d'impôt contrib. à des partis politiques	3 789	418	6 044	803	5 606	942
83	Crédit d'impôt pour dividendes	35 414	23 516	49 678	50 301	34 343	70 845
84	Réduction d'impôt à l'égard de la famille	30 406	9 279	11 728	2 297	251	105
85	Crédit d'impôt d'actions de Capital régional et coopératif Desjardins	8 749	10 128	11 220	13 340	5 812	7 101
86	Crédit d'impôt rel. à un fonds de travailleurs	35 014	16 614	33 953	17 493	7 488	4 218
87	Impôt à payer	190 989	1 566 855	216 455	2 488 128	94 290	1 960 896
88	Versements ant. du crédit maintien à domicile	473	340	549	391	205	154
89	Versements ant. du crédit pour frais de garde et impôts spéciaux	22	2	33	3		
90	Cotisations au RRQ pour un travail autonome	6 540	16 749	11 297	31 290	15 148	46 497
91	Cotisations au FSS	37 090	8 627	52 754	16 435	44 745	25 987
92	Cotisation au Régime d'assurance médicaments	20 171	8 902	24 480	10 708	15 014	6 663
93	**IMPÔT ET COTISATIONS À PAYER**	**191 405**	**1 601 475**	**216 950**	**2 546 956**	**94 742**	**2 040 211**
	CALCUL DU REMBOURSEMENT OU DU SOLDE DÛ						
94	Impôt du Québec retenu à la source	179 947	1 577 680	198 999	2 352 694	76 987	1 455 905
95	Cotisations payées en trop, RRQ et RPC	26 064	9 395	28 713	14 618	12 020	8 563
96	Impôt payé par acomptes provisionnels	19 142	109 473	29 668	224 701	29 550	465 781
97	Impôt retenu pour une autre province	5 816	29 488	8 087	58 067	3 074	38 352
98	Crédit d'impôt pour frais de garde d'enfants	19 383	7 917	23 109	9 948	9 635	5 790
99	Remboursement TVQ salariés et sociétés	14 012	1 386	19 655	2 577	10 941	2 570
100	Remboursement d'impôts fonciers	419	100	462	135	321	108
101	Autres crédits	2 670	2 291	3 145	3 082	1 460	1 759
102	Impôt payé et autres crédits	189 776	1 737 729	214 674	2 665 821	92 988	1 978 826
103	**SOLDE DÛ**	**45 366**	**82 489**	**62 131**	**162 650**	**40 568**	**218 778**
104	Somme jointe	19 064	31 384	26 951	65 133	19 063	95 705
105	**REMBOURSEMENT**	**145 857**	**- 218 744**	**154 740**	**- 281 515**	**54 245**	**- 157 393**
106	Remboursement anticipé	10 490	13 264	11 056	14 607	3 457	4 634

TABLEAU 4 (suite)
Statistiques fiscales détaillées selon la tranche de revenu total
Québec - 2002
(nombre de contribuables; montants en milliers de dollars)

	Composantes	200 000 $ et plus Nombre	200 000 $ et plus Montant	Ensemble Nombre	Ensemble Montant
1	Contribuables imposables	24 853		3 341 371	
2	Contribuables non imposables	264		2 293 234	
3	Régime d'imposition simplifié	5 055		4 552 933	
4	Régime d'imposition général	20 062		1 081 672	
5	Tous les contribuables	25 117		5 634 605	
	CALCUL DU REVENU TOTAL				
6	Revenus d'emploi (relevé 1, case A)	17 966	4 482 799	3 729 188	110 139 881
7	Dépenses et déductions reliées à l'emploi	2 426	28 313	126 443	454 288
8	Revenus nets d'emploi	18 126	4 454 485	3 731 232	109 685 593
9	Correction des revenus d'emploi	148	- 5	114 334	29 307
10	Autres revenus d'emploi	3 780	76 257	254 244	941 611
11	Prestations d'assurance-emploi	124	732	756 905	3 511 937
12	Pension de sécurité de vieillesse	2 958	15 193	958 440	4 844 849
13	Sommes reçues en vertu du RRQ ou du RPC	4 091	31 147	1 183 297	6 231 427
14	Prestations d'un régime de retraite, REER, FEER	3 689	266 879	794 910	11 184 213
15	Dividendes imposables de sociétés canadiennes	16 757	1 132 313	773 303	3 758 939
16	Intérêts de source canadienne et autres rev. plac.	18 383	286 897	1 520 943	3 100 839
17	Revenus nets, location biens immeubles	4 698	210 097	363 630	1 051 155
18	Gains en capital imposables	7 437	497 039	209 625	1 240 160
19	Pension alimentaire reçue	20	341	35 808	265 964
20	Aide financière de dernier recours			438 777	2 316 221
21	Indemnités rempl. revenu, vers. sup. fédéraux	119	2 947	746 843	3 174 659
22	Autres revenus	6 211	336 962	843 898	3 743 965
23	Revenus nets d'affaires	2 091	197 424	318 525	3 139 276
24	Revenus nets d'agriculture ou de pêche	692	91 320	46 858	408 914
25	Revenus nets de profession	6 856	1 576 445	83 392	4 129 645
26	Revenus nets de travail à commission	335	42 047	31 577	562 378
27	Revenus d'une société d'associés alloués à un associé retiré	16	890	398	6 237
28	Revenus d'une société d'associés déterminés	2 149	13 952	17 893	32 610
29	Prov. 01 rel. au rev. d'entr. ou prof.	4 997	248 639	34 875	627 451
30	Prov. 02 rel. au rev. d'entr. ou prof.	4 937	176 122	33 052	438 300
31	Prov. 01 moins prov. 02	4 985	72 517	34 400	189 151
32	Revenus d'entreprise	10 782	1 994 596	486 748	8 468 180
33	**REVENU TOTAL**	**25 117**	**9 305 901**	**5 634 605**	**163 549 019**
	CALCUL DU REVENU NET				
34	Cotisations à un RPA	3 559	19 128	1 152 035	1 841 493
35	Versements à un REER	17 522	235 561	1 513 742	5 689 382
36	Montants déductibles pour établir le revenu familial net	10 660	197 670	642 127	1 199 685
37	Montant servant à établir le revenu familial net	25 115	8 853 609	5 476 335	154 937 012
38	Pension alimentaire déductible	1 190	31 700	37 882	285 234
39	Frais de déménagement	71	1 047	7 412	32 259
40	Dépenses pour revenus de placements	10 236	80 820	135 388	314 101
41	Pertes, placements dans une entreprise	89	5 124	2 720	56 993
42	Déduction relative à certains films			32	204
43	Déduction relative aux ressources	754	6 770	2 748	17 132
44	Autres déductions	2 055	16 398	24 629	67 109
45	Déductions - calcul du revenu net	23 632	594 230	2 554 841	9 503 593
46	**REVENU NET**	**25 105**	**8 713 100**	**5 475 716**	**154 189 556**
47	Rajustement de déductions			23 814	21 604
48	Arrérages de pension alimentaire	-	-	102	391

TABLEAU 4 (suite)
Statistiques fiscales détaillées selon la tranche de revenu total
Québec - 2002
(nombre de contribuables; montants en milliers de dollars)

	Composantes	200 000 $ et plus Nombre	200 000 $ et plus Montant	Ensemble Nombre	Ensemble Montant
	CALCUL DU REVENU IMPOSABLE				
49	Déductions pour investissements stratégiques	2 035	34 763	26 641	148 483
50	Pertes d'autres années, autres qu'en capital	121	12 517	6 003	70 247
51	Pertes nettes en capital d'autres années	1 897	17 009	19 312	59 736
52	Exemption sur gains en capital imposables	1 426	220 074	7 855	476 915
53	Déduction pour un Indien	13	3 493	17 272	319 893
54	Déduction pour résidents d'une région éloignée	95	331	14 688	56 521
55	Déduction relative à certains revenus	157	3 285	854 969	3 636 398
56	Déductions diverses	1 838	230 213	30 632	588 826
57	Déductions - calcul du revenu imposable	6 440	521 686	964 650	5 357 019
58	**REVENU IMPOSABLE**	**25 028**	**8 194 109**	**5 430 867**	**148 887 429**
	CALCUL DES CRÉDITS D'IMPÔT NON REMBOURSABLES				
59	Montant de base	25 117	152 201	5 634 605	34 072 050
60	Montant forfaitaire	5 055	14 053	4 552 933	12 657 154
61	Montant en raison de l'âge, pour personne vivant seule ou pour revenus de retraite	122	201	1 306 917	2 814 291
62	Montant pour conjoint	2 285	11 327	38 852	177 957
63	Montant pour enfants à charge ou autres personnes	10 339	52 402	960 511	4 259 640
64	Cotisations au RRQ et au RPC	18 394	30 058	965 488	1 433 310
65	Cotisations à l'assurance-emploi	9 027	7 001	880 692	673 502
66	Cotisations au FSS	15 991	13 383	214 398	58 686
67	Cotisations syndicales ou professionnelles	8 091	15 043	699 764	504 638
68	Montant pour déficience mentale ou physique	88	194	76 842	168 887
69	Montant pour un membre d'un ordre religieux			2 155	8 534
70	Frais soins médicaux non dispensés dans votre région	14	87	1 638	3 229
71	Revenu du conjoint décédé	88	3 037	21 905	389 470
72	Montant pour conjoint décédé	13	51	4 798	14 486
73	Montant pour frais médicaux	790	6 236	323 292	713 841
74	Montant pour frais de scolarité ou d'examen	869	1 024	157 522	290 209
75	Montant pour intérêts payés sur prêt étudiant	326	257	89 283	72 560
76	Montant pour déficience mentale ou physique transféré par le conjoint	26	50	2 426	4 710
77	Montant pour déficience mentale ou physique transféré par pers. à charge autre que conjoint	244	545	23 151	51 405
78	Dons de bienfaisance, dons au gouvernement	18 983	101 432	1 259 173	719 267
79	Total des montants accordés	25 117	405 551	5 634 605	58 698 354
80	**TOTAL DES CRÉDITS D'IMPÔT NON REMBOURSABLES**	**25 117**	**81 112**	**5 634 605**	**11 739 883**

TABLEAU 4 (fin)
Statistiques fiscales détaillées selon la tranche de revenu total
Québec - 2002
(nombre de contribuables; montants en milliers de dollars)

	Composantes	200 000 $ et plus Nombre	200 000 $ et plus Montant	Ensemble Nombre	Ensemble Montant
	CALCUL DE L'IMPÔT ET DES COTISATIONS À PAYER				
81	Impôt sur le revenu imposable	25 028	1 887 313	5 430 867	26 590 021
82	Crédit d'impôt contrib. à des partis politiques	2 670	548	49 064	5 303
83	Crédit d'impôt pour dividendes	14 944	122 179	311 186	373 295
84	Réduction d'impôt à l'égard de la famille	21	15	718 288	629 239
85	Crédit d'impôt d'actions de Capital régional et coopératif Desjardins	1 456	1 808	89 644	99 319
86	Crédit d'impôt rel. à un fonds de travailleurs	565	351	296 862	114 625
87	Impôt à payer	24 853	1 691 444	3 341 371	15 447 577
88	Versements ant. du crédit maintien à domicile			51 368	43 336
89	Versements ant. du crédit pour frais de garde et impôts spéciaux			1 974	1 212
90	Cotisations au RRQ pour un travail autonome	7 175	22 501	302 824	380 987
91	Cotisations au FSS	18 255	14 998	964 262	143 725
92	Cotisation au Régime d'assurance médicaments	5 193	2 303	1 539 794	462 004
93	**IMPÔT ET COTISATIONS À PAYER**	**25 001**	**1 731 277**	**4 028 034**	**16 478 842**
	CALCUL DU REMBOURSEMENT OU DU SOLDE DÛ				
94	Impôt du Québec retenu à la source	17 299	917 825	3 829 905	14 966 892
95	Cotisations payées en trop, RRQ et RPC	3 191	3 543	1 866 859	122 065
96	Impôt payé par acomptes provisionnels	14 153	563 449	347 324	2 139 245
97	Impôt retenu pour une autre province	443	13 502	68 669	244 900
98	Crédit d'impôt pour frais de garde d'enfants	1 738	1 563	374 702	190 956
99	Remboursement TVQ salariés et sociétés	2 517	1 077	125 975	15 097
100	Remboursement d'impôts fonciers	66	24	1 018 898	222 154
101	Autres crédits	325	660	187 405	95 568
102	Impôt payé et autres crédits	24 352	1 501 643	4 584 799	17 996 877
103	**SOLDE DÛ**	**14 345**	**315 672**	**1 374 690**	**1 594 803**
104	Somme jointe	7 472	161 431	523 823	634 867
105	**REMBOURSEMENT**	**10 675**	**- 86 038**	**3 500 372**	**- 3 112 838**
106	Remboursement anticipé	455	637	251 741	214 449

TABLEAU 5
Statistiques fiscales détaillées selon la principale source de revenus
Québec – 2002
(nombre de contribuables; montants en milliers de dollars)

	Composantes	Emploi Nombre	Emploi Montant	Retraite Nombre	Retraite Montant	Assurance-emploi Nombre	Assurance-emploi Montant	Placements Nombre	Placements Montant
1	Contribuables imposables	2 496 091		490 995		46 624		59 376	
2	Contribuables non imposables	714 887		554 661		56 481		70 506	
3	Régime d'imposition simplifié	2 330 623		984 802		99 296		85 250	
4	Régime d'imposition général	880 355		60 854		3 809		44 632	
5	Tous les contribuables	3 210 978		1 045 656		103 105		129 882	
	CALCUL DU REVENU TOTAL								
6	Revenus d'emploi (relevé 1, case A)	3 195 312	106 266 453	191 859	602 465	79 891	418 990	23 348	449 667
7	Dépenses et déductions reliées à l'emploi	114 275	423 368	2 064	5 345	3 784	7 382	629	2 011
8	Revenus nets d'emploi	3 195 484	105 843 085	192 046	597 120	79 915	411 608	23 454	447 657
9	Correction des revenus d'emploi	94 089	14 207	8 911	7 872	2 168	1 523	803	314
10	Autres revenus d'emploi	208 513	826 990	16 470	41 048	4 894	4 504	2 382	9 178
11	Prestations d'assurance-emploi	587 648	2 264 939	14 854	66 042	103 105	954 486	1 981	9 614
12	Pension de sécurité de vieillesse	16 795	73 336	791 706	4 085 278	721	2 384	31 712	159 071
13	Sommes reçues en vertu du RRQ ou du RPC	93 744	455 422	918 330	5 149 911	4 632	16 318	37 839	160 455
14	Prestations d'un régime de retraite, REER, FEER	64 425	591 633	661 433	9 924 141	2 062	7 191	18 473	157 019
15	Dividendes imposables de sociétés canadiennes	392 172	850 440	190 706	275 274	6 526	3 850	73 149	2 222 511
16	Intérêts de source canadienne et autres rev. plac.	670 532	597 946	531 928	1 150 817	13 562	8 806	104 148	952 808
17	Revenus nets, location biens immeubles	170 160	52 739	65 681	95 228	2 710	- 593	8 640	28 223
18	Gains en capital imposables	95 460	226 953	49 463	89 518	1 565	1 646	15 928	73 058
19	Pension alimentaire reçue	17 262	88 916	1 938	10 057	516	1 734	197	1 533
20	Aide financière de dernier recours	62 715	127 934	14 818	31 806	9 905	18 333	254	591
21	Indemnités rempl. revenu, vers. sup. fédéraux	154 589	389 327	411 199	1 216 041	9 314	25 944	5 410	13 943
22	Autres revenus	432 098	1 153 570	128 380	400 045	30 350	53 740	16 780	50 814
23	Revenus nets d'affaires	74 751	44 045	16 059	21 232	3 099	609	3 817	6 813
24	Revenus nets d'agriculture ou de pêche	10 160	- 15 267	3 713	- 4 519	285	- 14	1 062	- 2 187
25	Revenus nets de profession	20 030	79 623	4 250	20 379	490	407	1 023	11 020
26	Revenus nets de travail à commission	8 025	12 069	2 007	4 832	296	126	622	3 957
27	Revenus d'une société d'associés alloués à un associé retiré	83	155	137	644	-	-	32	195
28	Revenus d'une société d'associés déterminés	5 482	4 633	5 276	4 910	40	8	3 659	15 458
29	Prov. 01 rel. au rev. d'entr. ou prof.	2 606	24 732	712	6 698	14	50	439	6 185
30	Prov. 02 rel. au rev. d'entr. ou prof.	2 022	14 714	533	3 803			316	3 440
31	Prov. 01 moins prov. 02	2 578	10 017	704	2 895	14	18	433	2 745
32	Revenus d'entreprise	117 229	135 276	30 829	50 373	4 156	1 155	9 851	38 001
33	**REVENU TOTAL**	**3 210 978**	**113 692 712**	**1 045 656**	**23 190 571**	**103 105**	**1 512 627**	**129 882**	**4 324 789**
	CALCUL DU REVENU NET								
34	Cotisations à un RPA	1 087 974	1 794 265	15 948	12 526	10 289	2 388	2 173	1 687
35	Versements à un REER	1 299 934	4 618 662	38 094	90 068	15 560	24 528	15 096	78 955
36	Montants déductibles pour établir le revenu familial ne	196 507	263 258	46 212	253 033	11 859	7 297	8 795	25 101
37	Montant servant à établir le revenu familial net	3 209 914	107 028 159	1 045 010	22 841 491	102 982	1 478 979	129 336	4 224 374
38	Pension alimentaire déductible	29 740	199 222	3 360	30 838	217	984	821	11 103
39	Frais de déménagement	6 785	28 666	44	256	35	119	47	251
40	Dépenses pour revenus de placements	84 101	132 222	17 779	41 386	219	530	13 265	62 890
41	Pertes, placements dans une entreprise	1 875	32 191	182	4 018			100	2 986
42	Déduction relative à certains films					-	-	-	-
43	Déduction relative aux ressources	1 246	9 342	351	2 035			276	1 274
44	Autres déductions	16 165	35 308	2 657	6 769	76	238	1 748	4 245
45	Déductions - calcul du revenu net	1 950 255	7 113 327	104 177	440 939	33 083	36 450	31 226	188 493
46	**REVENU NET**	**3 209 720**	**106 603 343**	**1 044 943**	**22 758 143**	**102 971**	**1 476 895**	**129 187**	**4 144 305**
47	Rajustement de déductions	11 001	10 028	2 567	2 955	701	592	65	102
48	Arrérages de pension alimentaire	86	316			-	-		

TABLEAU 5 (suite)
Statistiques fiscales détaillées selon la principale source de revenus
Québec - 2002
(nombre de contribuables; montants en milliers de dollars)

	Composantes	Emploi Nombre	Emploi Montant	Retraite Nombre	Retraite Montant	Assurance-emploi Nombre	Assurance-emploi Montant	Placements Nombre	Placements Montant
	CALCUL DU REVENU IMPOSABLE								
49	Déductions pour investissements stratégiques	16 168	93 502	2 136	10 086	465	918	1 000	7 801
50	Pertes d'autres années, autres qu'en capital	2 543	21 557	464	4 181	29	186	232	2 852
51	Pertes nettes en capital d'autres années	9 415	17 649	3 180	7 447	27	70	2 083	7 000
52	Exemption sur gains en capital imposables	1 900	49 832					334	9 389
53	Déduction pour un Indien	11 363	258 128	349	2 649	1 922	23 663	43	828
54	Déduction pour résidents d'une région éloignée	12 721	50 408	488	1 456	490	1 626	98	266
55	Déduction relative à certains revenus	210 581	520 019	411 422	1 216 587	10 721	28 595	5 857	15 597
56	Déductions diverses	16 280	487 524	10 320	61 643	57	240	716	4 995
57	Déductions - calcul du revenu imposable	275 769	1 498 619	425 611	1 307 347	13 608	55 341	10 008	48 729
58	**REVENU IMPOSABLE**	**3 200 819**	**105 128 045**	**1 044 625**	**21 455 224**	**101 766**	**1 422 308**	**129 143**	**4 095 966**
	CALCUL DES CRÉDITS D'IMPÔT NON REMBOURSABLES								
59	Montant de base	3 210 978	19 418 202	1 045 656	6 330 492	103 105	619 654	129 882	786 743
60	Montant forfaitaire	2 330 623	6 479 132	984 802	2 737 750	99 296	276 043	85 250	236 995
61	Montant en raison de l'âge, pour personne vivant seule ou pour revenus de retraite	290 977	276 678	701 869	2 017 707	15 595	17 548	25 989	50 251
62	Montant pour conjoint	24 621	121 444	2 893	9 690	307	1 078	2 892	12 552
63	Montant pour enfants à charge ou autres personnes	746 112	3 253 661	10 499	36 068	22 570	98 761	10 318	45 220
64	Cotisations au RRQ et au RPC	876 323	1 329 888	6 573	3 594	2 167	502	15 234	12 278
65	Cotisations à l'assurance-emploi	844 963	658 075	4 366	1 322	2 414	361	5 989	2 106
66	Cotisations au FSS	51 632	6 316	52 980	10 366	1 748	83	42 040	11 039
67	Cotisations syndicales ou professionnelles	653 147	454 880	6 374	1 516	894	174	4 168	1 674
68	Montant pour déficience mentale ou physique	8 584	18 840	42 686	93 814	277	607	2 718	5 980
69	Montant pour un membre d'un ordre religieux	358	1 418	1 713	6 783	-	-	19	75
70	Frais soins médicaux non dispensés dans votre région	1 233	1 907	240	851	20	84	42	105
71	Revenu du conjoint décédé	1 785	44 630	16 288	264 556	196	3 916	601	16 796
72	Montant pour conjoint décédé	489	1 890	3 474	9 789	43	144	57	192
73	Montant pour frais médicaux	253 045	357 968	39 055	240 893	772	1 550	10 043	54 035
74	Montant pour frais de scolarité ou d'examen	144 051	262 746	1 814	1 549	639	2 089	2 419	4 838
	Montant pour intérêts payés sur prêt étudiant								
76	Montant pour déficience mentale ou physique transféré par le conjoint	1 039	1 995	1 091	2 144			73	135
77	Montant pour déficience mentale ou physique transféré par pers. à charge autre que conjoint	15 351	34 167	4 074	9 032	288	613	427	935
78	Dons de bienfaisance, dons au gouvernement	769 091	297 703	334 340	252 714	8 216	1 512	30 229	44 570
79	Total des montants accordés	3 210 978	33 044 581	1 045 656	11 766 113	103 105	1 021 245	129 882	1 269 944
80	**TOTAL DES CRÉDITS D'IMPÔT NON REMBOURSABLES**	**3 210 978**	**6 609 108**	**1 045 656**	**2 353 223**	**103 105**	**204 250**	**129 882**	**253 993**

TABLEAU 5 (suite)
Statistiques fiscales détaillées selon la principale source de revenus
Québec - 2002
(nombre de contribuables; montants en milliers de dollars)

	Composantes	Emploi Nombre	Emploi Montant	Retraite Nombre	Retraite Montant	Assurance-emploi Nombre	Assurance-emploi Montant	Placements Nombre	Placements Montant
	CALCUL DE L'IMPÔT ET DES COTISATIONS À PAYER								
81	Impôt sur le revenu imposable	3 200 819	18 821 072	1 044 625	3 629 005	101 766	228 239	129 143	808 460
82	Crédit d'impôt contrib. à des partis politiques	24 585	3 102	13 343	840	259	22	2 198	275
83	Crédit d'impôt pour dividendes	201 154	83 775	30 712	16 291	433	112	42 237	234 518
84	Réduction d'impôt à l'égard de la famille	552 326	448 738	10 549	10 188	20 214	21 977	5 598	4 219
85	Crédit d'impôt d'actions de Capital régional et coopératif Desjardins	55 288	60 356	19 048	21 317	340	340	3 152	3 662
86	Crédit d'impôt rel. à un fonds de travailleurs	279 267	106 713	2 563	1 067	1 340	250	755	373
87	Impôt à payer	2 496 091	11 755 432	490 995	1 519 081	46 624	48 633	59 376	416 741
88	Versements ant. du crédit maintien à domicile	51	30	43 829	36 406			2 378	2 490
89	Versements ant. du crédit pour frais de garde et impôts spéciaux	1 399	838	15	4	70	38	64	121
90	Cotisations au RRQ pour un travail autonome	37 880	11 099	6 661	3 909	744	153	2 317	1 782
91	Cotisations au FSS	121 247	10 940	495 877	62 364	35 250	1 398	63 365	13 339
92	Cotisation au Régime d'assurance médicaments	572 913	170 667	665 707	199 522	32 058	8 246	51 452	20 159
93	**IMPÔT ET COTISATIONS À PAYER**	**2 598 405**	**11 949 007**	**849 896**	**1 821 286**	**61 430**	**58 469**	**73 481**	**454 632**
	CALCUL DU REMBOURSEMENT OU DU SOLDE DÛ								
94	Impôt du Québec retenu à la source	3 041 223	13 245 894	446 198	1 098 916	86 367	72 115	23 745	73 844
95	Cotisations payées en trop, RRQ et RPC	1 591 794	102 077	45 677	2 792	75 162	6 927	12 147	890
96	Impôt payé par acomptes provisionnels	43 928	161 822	173 804	597 935	330	436	38 088	282 237
97	Impôt retenu pour une autre province	64 265	237 975	1 143	1 609	1 076	552	147	286
98	Crédit d'impôt pour frais de garde d'enfants	304 783	153 759	1 091	328	11 888	5 661	3 079	1 540
99	Remboursement TVQ salariés et sociétés	110 523	12 941	2 404	116	2 907	274	1 009	81
100	Remboursement d'impôts fonciers	403 720	78 511	340 704	84 410	19 248	4 045	16 424	4 731
101	Autres crédits	88 146	29 477	51 779	39 781	3 188	938	3 711	3 489
102	Impôt payé et autres crédits	3 154 621	14 022 456	728 702	1 825 886	92 973	90 949	64 699	367 098
103	**SOLDE DÛ**	**545 301**	**418 999**	**465 203**	**257 856**	**17 874**	**6 871**	**42 252**	**153 402**
104	Somme jointe	167 614	141 818	220 048	118 814	3 669	1 418	18 189	64 385
105	**REMBOURSEMENT**	**2 597 171**	**- 2 492 447**	**423 921**	**- 262 456**	**75 905**	**- 39 351**	**39 134**	**- 65 869**
106	Remboursement anticipé	181 901	170 621	34 934	22 540	6 767	3 891	2 818	2 484

TABLEAU 5 (suite)
Statistiques fiscales détaillées selon la principale source de revenus
Québec - 2002
(nombre de contribuables; montants en milliers de dollars)

	Composantes	Location d'immeubles Nombre	Location d'immeubles Montant	Gains en capital Nombre	Gains en capital Montant	Affaires Nombre	Affaires Montant	Profession Nombre	Profession Montant
1	Contribuables imposables	47 693		6 337		83 845		40 072	
2	Contribuables non imposables	33 438		3 576		119 885		12 969	
3	Régime d'imposition simplifié	66 738		5 397		185 582		27 689	
4	Régime d'imposition général	14 393		4 516		18 148		25 352	
5	Tous les contribuables	81 131		9 913		203 730		53 041	
	CALCUL DU REVENU TOTAL								
6	Revenus d'emploi (relevé 1, case A)	35 097	843 403	3 328	111 444	43 986	526 261	12 239	183 329
7	Dépenses et déductions reliées à l'emploi	1 065	4 349	109	524	1 246	3 652	1 341	2 549
8	Revenus nets d'emploi	35 169	839 054	3 340	110 920	44 280	522 609	13 172	180 780
9	Correction des revenus d'emploi	2 100	829	110	44	2 257	739	57	21
10	Autres revenus d'emploi	3 147	16 532	307	1 217	5 204	15 337	4 109	7 952
11	Prestations d'assurance-emploi	8 118	43 888	482	2 963	9 123	43 433	1 061	4 895
12	Pension de sécurité de vieillesse	17 348	86 752	2 666	12 279	6 879	33 265	2 005	9 864
13	Sommes reçues en vertu du RRQ ou du RPC	26 312	135 396	3 436	16 507	16 320	78 105	3 253	21 340
14	Prestations d'un régime de retraite, REER, FEER	14 491	165 877	1 781	17 313	8 066	94 975	2 133	39 819
15	Dividendes imposables de sociétés canadiennes	22 701	146 938	4 323	34 972	27 458	90 842	15 536	78 189
16	Intérêts de source canadienne et autres rev. plac.	40 442	125 842	6 283	32 118	46 735	81 487	21 076	51 696
17	Revenus nets, location biens immeubles	76 174	801 361	2 616	8 266	20 606	43 993	5 963	12 828
18	Gains en capital imposables	10 998	117 767	9 913	601 766	9 756	44 805	5 307	29 183
19	Pension alimentaire reçue	343	2 420	31	280	1 572	8 787	221	1 743
20	Aide financière de dernier recours	342	993	90	222	3 861	10 059	380	998
21	Indemnités rempl. revenu, vers. sup. fédéraux	7 525	32 439	1 083	3 160	5 964	26 819	362	1 603
22	Autres revenus	12 901	61 316	1 687	9 433	23 288	79 931	8 101	41 671
23	Revenus nets d'affaires	7 716	36 645	644	- 17 291	201 602	3 042 294	1 433	- 3 911
24	Revenus nets d'agriculture ou de pêche	713	- 570	622	498	1 562	740	349	- 666
25	Revenus nets de profession	1 886	75 526	130	1 851	959	44 048	52 711	3 889 009
26	Revenus nets de travail à commission	1 078	13 064	91	1 261	778	4 956	207	1 257
27	Revenus d'une société d'associés alloués à un associé retiré	20	441			23	391		
28	Revenus d'une société d'associés déterminés	827	3 405	220	485	495	513	1 322	2 532
29	Prov. 01 rel. au rev. d'entr. ou prof.	839	16 884	87	1 035	11 074	78 906	16 336	476 684
30	Prov. 02 rel. au rev. d'entr. ou prof.	745	11 584			10 678	55 252	16 154	338 287
31	Prov. 01 moins prov. 02	824	5 300	85	510	10 850	23 654	16 200	138 397
32	Revenus d'entreprise	11 793	133 812	1 645	- 12 668	201 754	3 116 596	52 831	4 026 991
33	**REVENU TOTAL**	**81 131**	**2 711 215**	**9 913**	**838 792**	**203 730**	**4 291 780**	**53 041**	**4 509 573**
	CALCUL DU REVENU NET								
34	Cotisations à un RPA	7 375	10 037	354	403	8 124	5 837	3 028	4 549
35	Versements à un REER	22 867	119 749	2 464	23 117	54 476	244 449	33 916	334 620
36	Montants déductibles pour établir le revenu familial ne	9 647	19 096	1 801	6 403	164 073	108 193	48 593	64 254
37	Montant servant à établir le revenu familial net	78 892	2 576 432	9 854	810 059	196 224	3 984 190	52 476	4 112 355
38	Pension alimentaire déductible	556	6 395	86	973	1 201	9 229	987	18 998
39	Frais de déménagement	31	190			115	711	242	1 572
40	Dépenses pour revenus de placements	5 160	25 774	1 322	7 783	3 736	12 636	6 488	21 230
41	Pertes, placements dans une entreprise	118	4 234	15	1 149	174	4 750	84	1 905
42	Déduction relative à certains films			-	-	-	-	12	1
43	Déduction relative aux ressources	146	544	36	394	212	1 164	405	1 904
44	Autres déductions	721	2 694	185	579	753	2 129	1 289	4 736
45	Déductions - calcul du revenu net	33 436	188 713	4 431	40 840	170 086	389 097	50 237	453 770
46	**REVENU NET**	**78 837**	**2 538 925**	**9 846**	**799 642**	**196 183**	**3 956 729**	**52 466**	**4 062 653**
47	Rajustement de déductions	86	104			618	557	91	168
48	Arrérages de pension alimentaire	-	-						

TABLEAU 5 (suite)
Statistiques fiscales détaillées selon la principale source de revenus
Québec - 2002
(nombre de contribuables; montants en milliers de dollars)

	Composantes	Location d'immeubles Nombre	Location d'immeubles Montant	Gains en capital Nombre	Gains en capital Montant	Affaires Nombre	Affaires Montant	Profession Nombre	Profession Montant
	CALCUL DU REVENU IMPOSABLE								
49	Déductions pour investissements stratégiques	588	4 571	162	904	917	6 156	1 456	13 587
50	Pertes d'autres années, autres qu'en capital	533	13 085	130	3 644	1 064	11 996	195	2 717
51	Pertes nettes en capital d'autres années	1 410	9 953	602	10 027	780	2 630	1 283	3 438
52	Exemption sur gains en capital imposables	211	6 935	3 007	243 068	231	9 377	166	5 268
53	Déduction pour un Indien					119	6 445		
54	Déduction pour résidents d'une région éloignée	44	123			179	566	140	417
55	Déduction relative à certains revenus	7 980	34 325	1 109	3 210	7 272	30 405	925	4 470
56	Déductions diverses	383	2 701	114	4 287	778	9 995	653	4 816
57	Déductions - calcul du revenu imposable	10 761	71 729	4 381	265 245	10 957	77 570	4 309	34 941
58	**REVENU IMPOSABLE**	**78 684**	**2 467 842**	**9 786**	**535 040**	**195 878**	**3 882 855**	**52 428**	**4 028 514**
	CALCUL DES CRÉDITS D'IMPÔT NON REMBOURSABLES								
59	Montant de base	81 131	491 547	9 913	60 057	203 730	1 231 643	53 041	321 164
60	Montant forfaitaire	66 738	185 532	5 397	15 004	185 582	515 918	27 689	76 975
61	Montant en raison de l'âge, pour personne vivant seule ou pour revenus de retraite	17 463	34 840	1 580	2 773	30 025	38 672	4 786	5 466
62	Montant pour conjoint	721	3 087	428	1 696	1 059	4 720	824	4 033
63	Montant pour enfants à charge ou autres personnes	10 923	49 202	1 115	5 149	41 744	187 075	16 236	79 393
64	Cotisations au RRQ et au RPC	9 615	12 166	2 334	2 460	16 420	19 719	25 229	39 673
65	Cotisations à l'assurance-emploi	5 788	3 921	1 272	654	4 667	2 242	4 540	1 828
66	Cotisations au FSS	10 265	3 234	4 433	2 317	14 243	4 288	24 824	16 917
67	Cotisations syndicales ou professionnelles	4 620	3 202	536	189	5 917	4 846	19 424	35 860
68	Montant pour déficience mentale ou physique	1 167	2 567	219	482	493	1 085	137	301
69	Montant pour un membre d'un ordre religieux								
70	Frais soins médicaux non dispensés dans votre région	19	52			21	87	21	48
71	Revenu du conjoint décédé	315	7 089	140	3 503	222	3 801		
72	Montant pour conjoint décédé	46	132	14	39	65	256		
73	Montant pour frais médicaux	4 385	14 680	721	3 909	5 780	14 093	4 541	11 536
74	Montant pour frais de scolarité ou d'examen	1 018	1 579	234	507	2 436	5 307	2 476	5 258
	Montant pour intérêts payés sur prêt étudiant								
76	Montant pour déficience mentale ou physique transféré par le conjoint	45	84			37	69	13	23
77	Montant pour déficience mentale ou physique transféré par pers. à charge autre que conjoint	467	1 039	53	121	939	2 084	366	824
78	Dons de bienfaisance, dons au gouvernement	20 989	24 697	3 015	6 890	31 375	21 068	23 985	39 373
79	Total des montants accordés	81 131	831 686	9 913	102 284	203 730	2 054 595	53 041	641 084
80	**TOTAL DES CRÉDITS D'IMPÔT NON REMBOURSABLES**	**81 131**	**166 339**	**9 913**	**20 457**	**203 730**	**410 923**	**53 041**	**128 221**

TABLEAU 5 (suite)
Statistiques fiscales détaillées selon la principale source de revenus
Québec - 2002
(nombre de contribuables; montants en milliers de dollars)

	Composantes	Location d'immeubles Nombre	Location d'immeubles Montant	Gains en capital Nombre	Gains en capital Montant	Affaires Nombre	Affaires Montant	Profession Nombre	Profession Montant
	CALCUL DE L'IMPÔT ET DES COTISATIONS À PAYER								
81	Impôt sur le revenu imposable	78 684	462 561	9 786	111 471	195 878	685 357	52 428	848 109
82	Crédit d'impôt contrib. à des partis politiques	2 011	256	216	30	1 850	193	2 604	397
83	Crédit d'impôt pour dividendes	9 136	14 731	2 487	3 354	7 035	8 538	11 475	8 240
84	Réduction d'impôt à l'égard de la famille	9 034	8 009	374	349	38 883	41 026	5 395	4 694
85	Crédit d'impôt d'actions de Capital régional et coopératif Desjardins	3 005	3 535	440	526	3 623	4 074	1 989	2 362
86	Crédit d'impôt rel. à un fonds de travailleurs	2 524	1 211	119	67	4 845	2 330	2 335	1 351
87	Impôt à payer	47 693	292 733	6 337	101 493	83 845	317 946	40 072	710 986
88	Versements ant. du crédit maintien à domicile	213	160	132	109	69	42		
89	Versements ant. du crédit pour frais de garde et impôts spéciaux					91	49	12	5
90	Cotisations au RRQ pour un travail autonome	5 811	5 793	549	500	162 171	190 630	48 429	112 830
91	Cotisations au FSS	37 052	6 864	7 121	3 032	99 922	13 467	42 330	21 582
92	Cotisation au Régime d'assurance médicaments	34 997	12 965	4 724	1 929	70 665	21 641	10 389	3 576
93	**IMPÔT ET COTISATIONS À PAYER**	**60 073**	**318 519**	**7 505**	**107 066**	**174 161**	**543 774**	**50 358**	**848 982**
	CALCUL DU REMBOURSEMENT OU DU SOLDE DÛ								
94	Impôt du Québec retenu à la source	38 719	126 541	3 533	18 110	45 573	79 501	11 010	32 741
95	Cotisations payées en trop, RRQ et RPC	19 896	1 452	1 657	203	8 325	617	790	146
96	Impôt payé par acomptes provisionnels	17 198	128 600	1 926	18 256	29 123	211 996	29 250	663 271
97	Impôt retenu pour une autre province	258	860	25	117	655	1 106	150	320
98	Crédit d'impôt pour frais de garde d'enfants	4 787	2 627	335	158	23 189	12 566	6 971	5 576
99	Remboursement TVQ salariés et sociétés	1 284	183	139	17	1 952	267	3 643	1 055
100	Remboursement d'impôts fonciers	15 213	4 722	778	225	48 670	13 452	6 621	1 850
101	Autres crédits	2 589	1 302	309	290	20 345	9 377	3 212	1 522
102	Impôt payé et autres crédits	59 135	266 286	5 558	37 375	124 906	328 881	42 587	706 482
103	**SOLDE DÛ**	**35 423**	**92 672**	**6 371**	**73 003**	**136 999**	**267 985**	**35 746**	**189 203**
104	Somme jointe	16 240	46 479	3 192	36 768	43 794	83 605	16 467	84 198
105	**REMBOURSEMENT**	**33 457**	**- 40 440**	**1 555**	**- 3 312**	**49 449**	**- 53 091**	**15 634**	**- 46 703**
106	Remboursement anticipé	2 381	1 890	143	123	4 525	3 340	1 280	1 366

TABLEAU 5 (suite)
Statistiques fiscales détaillées selon la principale source de revenus
Québec - 2002
(nombre de contribuables; montants en milliers de dollars)

	Composantes	Commission Nombre	Commission Montant	Agriculture, pêche Nombre	Agriculture, pêche Montant	Autres Nombre	Autres Montant	Ensemble Nombre	Ensemble Montant
1	Contribuables imposables	10 535		11 203		48 600		3 341 371	
2	Contribuables non imposables	7 068		17 572		702 191		2 293 234	
3	Régime d'imposition simplifié	14 379		24 509		728 668		4 552 933	
4	Régime d'imposition général	3 224		4 266		22 123		1 081 672	
5	Tous les contribuables	17 603		28 775		750 791		5 634 605	
	CALCUL DU REVENU TOTAL								
6	Revenus d'emploi (relevé 1, case A)	3 211	25 924	8 068	114 713	132 849	597 232	3 729 188	110 139 881
7	Dépenses et déductions reliées à l'emploi	233	873	228	423	1 469	3 812	126 443	454 288
8	Revenus nets d'emploi	3 293	25 051	8 085	114 290	132 994	593 420	3 731 232	109 685 593
9	Correction des revenus d'emploi	34	8	317	63	3 488	3 688	114 334	29 307
10	Autres revenus d'emploi	667	1 133	578	1 827	7 973	15 892	254 244	941 611
11	Prestations d'assurance-emploi	450	1 828	2 813	23 419	27 270	96 429	756 905	3 511 937
12	Pension de sécurité de vieillesse	744	3 546	2 346	11 546	85 518	367 530	958 440	4 844 849
13	Sommes reçues en vertu du RRQ ou du RPC	1 610	8 996	3 972	17 437	73 849	171 541	1 183 297	6 231 427
14	Prestations d'un régime de retraite, REER, FEER	963	11 431	1 871	13 136	19 212	161 678	794 910	11 184 213
15	Dividendes imposables de sociétés canadiennes	3 376	9 214	6 450	12 900	30 906	33 811	773 303	3 758 939
16	Intérêts de source canadienne et autres rev. plac.	4 408	5 683	12 221	28 039	69 608	65 599	1 520 943	3 100 839
17	Revenus nets, location biens immeubles	1 836	930	1 961	4 799	7 283	3 382	363 630	1 051 155
18	Gains en capital imposables	1 202	4 111	3 200	38 745	6 833	12 606	209 625	1 240 160
19	Pension alimentaire reçue	88	666	31	178	13 609	149 649	35 808	265 964
20	Aide financière de dernier recours	237	595	96	333	346 079	2 124 358	438 777	2 316 221
21	Indemnités rempl. revenu, vers. sup. fédéraux	314	1 261	1 675	6 972	149 408	1 457 149	746 843	3 174 659
22	Autres revenus	2 815	11 513	4 314	13 972	183 184	1 867 961	843 898	3 743 965
23	Revenus nets d'affaires	466	- 98	1 247	5 558	7 691	3 380	318 525	3 139 276
24	Revenus nets d'agriculture ou de pêche	77	- 218	27 804	432 346	511	- 1 230	46 858	408 914
25	Revenus nets de profession	81	227	111	2 271	1 721	5 285	83 392	4 129 645
26	Revenus nets de travail à commission	17 421	518 832	58	447	994	1 577	31 577	562 378
27	Revenus d'une société d'associés alloués à un associé retiré					85	3 832	398	6 237
28	Revenus d'une société d'associés déterminés	104	71	75	107	393	486	17 893	32 610
29	Prov. 01 rel. au rev. d'entr. ou prof.	595	5 300	1 936	7 698	237	3 278	34 875	627 451
30	Prov. 02 rel. au rev. d'entr. ou prof.	581	3 724	1 810	5 215	154	1 723	33 052	438 300
31	Prov. 01 moins prov. 02	584	1 577	1 894	2 482	234	1 556	34 400	189 151
32	Revenus d'entreprise	17 476	520 512	27 916	443 248	11 268	14 885	486 748	8 468 180
33	**REVENU TOTAL**	**17 603**	**606 478**	**28 775**	**730 903**	**750 791**	**7 139 579**	**5 634 605**	**163 549 019**
	CALCUL DU REVENU NET								
34	Cotisations à un RPA	349	206	1 466	1 443	14 955	8 151	1 152 035	1 841 493
35	Versements à un REER	7 217	50 484	7 636	32 580	16 482	72 170	1 513 742	5 689 382
36	Montants déductibles pour établir le revenu familial net	15 507	15 310	20 794	15 121	118 339	422 620	642 127	1 199 685
37	Montant servant à établir le revenu familial net	17 288	541 750	27 520	695 016	606 839	6 644 208	5 476 335	154 937 012
38	Pension alimentaire déductible	214	1 852	156	1 019	544	4 621	37 882	285 234
39	Frais de déménagement					92	338	7 412	32 259
40	Dépenses pour revenus de placements	783	2 408	616	1 240	1 919	6 004	135 388	314 101
41	Pertes, placements dans une entreprise	34	718			108	4 543	2 720	56 993
42	Déduction relative à certains films	-	-	-	-	-	-	32	204
43	Déduction relative aux ressources					46	344	2 748	17 132
44	Autres déductions	129	851	94	119	812	9 442	24 629	67 109
45	Déductions - calcul du revenu net	15 768	72 044	22 574	51 687	139 568	528 233	2 554 841	9 503 593
46	**REVENU NET**	**17 280**	**535 992**	**27 517**	**692 484**	**606 766**	**6 620 446**	**5 475 716**	**154 189 556**
47	Rajustement de déductions	43	62	33	24	8 599	6 983	23 814	21 604
48	Arrérages de pension alimentaire			-	-			102	391

TABLEAU 5 (suite)
Statistiques fiscales détaillées selon la principale source de revenus
Québec - 2002
(nombre de contribuables; montants en milliers de dollars)

	Composantes	Commission Nombre	Commission Montant	Agriculture, pêche Nombre	Agriculture, pêche Montant	Autres Nombre	Autres Montant	Ensemble Nombre	Ensemble Montant
	CALCUL DU REVENU IMPOSABLE								
49	Déductions pour investissements stratégiques	146	1 032	3 278	8 183	325	1 742	26 641	148 483
50	Pertes d'autres années, autres qu'en capital	145	1 411	474	5 218	194	3 401	6 003	70 247
51	Pertes nettes en capital d'autres années	162	293	81	221	289	1 008	19 312	59 736
52	Exemption sur gains en capital imposables	17	530	1 591	148 179	62	996	7 855	476 915
53	Déduction pour un Indien					3 456	27 669	17 272	319 893
54	Déduction pour résidents d'une région éloignée			453	1 425	62	200	14 688	56 521
55	Déduction relative à certains revenus	427	1 513	1 728	7 161	196 947	1 774 516	854 969	3 636 398
56	Déductions diverses	43	291	242	1 126	1 046	11 206	30 632	588 826
57	Déductions - calcul du revenu imposable	894	5 206	7 101	171 555	201 251	1 820 738	964 650	5 357 019
58	**REVENU IMPOSABLE**	**17 272**	**530 907**	**27 412**	**522 073**	**573 054**	**4 818 655**	**5 430 867**	**148 887 429**
	CALCUL DES CRÉDITS D'IMPÔT NON REMBOURSABLES								
59	Montant de base	17 603	106 282	28 775	174 347	750 791	4 531 920	5 634 605	34 072 050
60	Montant forfaitaire	14 379	39 974	24 509	68 135	728 668	2 025 697	4 552 933	12 657 154
61	Montant en raison de l'âge, pour personne vivant seule ou pour revenus de retraite	2 297	2 853	3 736	7 393	212 600	360 110	1 306 917	2 814 291
62	Montant pour conjoint	145	645	402	1 886	4 560	17 126	38 852	177 957
63	Montant pour enfants à charge ou autres personnes	3 918	17 938	7 833	37 730	89 243	449 443	960 511	4 259 640
64	Cotisations au RRQ et au RPC	3 137	4 322	3 924	4 711	4 532	3 998	965 488	1 433 310
65	Cotisations à l'assurance-emploi	386	151	1 470	920	4 837	1 923	880 692	673 502
66	Cotisations au FSS	2 977	1 135	3 508	1 327	5 748	1 665	214 398	58 686
67	Cotisations syndicales ou professionnelles	1 318	846	657	344	2 709	1 108	699 764	504 638
68	Montant pour déficience mentale ou physique	32	70	104	229	20 425	44 912	76 842	168 887
69	Montant pour un membre d'un ordre religieux	-	-	-	-	51	202	2 155	8 534
70	Frais soins médicaux non dispensés dans votre région					25	55	1 638	3 229
71	Revenu du conjoint décédé			31	340	2 302	44 508	21 905	389 470
72	Montant pour conjoint décédé			18	87	581	1 910	4 798	14 486
73	Montant pour frais médicaux	1 220	2 815	1 023	1 830	2 707	10 532	323 292	713 841
74	Montant pour frais de scolarité ou d'examen	688	913	163	172	1 584	5 252	157 522	290 209
	Montant pour intérêts payés sur prêt étudiant								
76	Montant pour déficience mentale ou physique transféré par le conjoint			11	22	94	192	2 426	4 710
77	Montant pour déficience mentale ou physique transféré par pers. à charge autre que conjoint	102	222	211	429	873	1 938	23 151	51 405
78	Dons de bienfaisance, dons au gouvernement	4 681	3 905	6 721	2 347	26 531	24 487	1 259 173	719 267
79	Total des montants accordés	17 603	182 247	28 775	301 964	750 791	7 482 611	5 634 605	58 698 354
80	**TOTAL DES CRÉDITS D'IMPÔT NON REMBOURSABLES**	**17 603**	**36 450**	**28 775**	**60 394**	**750 791**	**1 496 525**	**5 634 605**	**11 739 883**

TABLEAU 5 (fin)
Statistiques fiscales détaillées selon la principale source de revenus
Québec - 2002
(nombre de contribuables; montants en milliers de dollars)

	Composantes	Commission Nombre	Commission Montant	Agriculture, pêche Nombre	Agriculture, pêche Montant	Autres Nombre	Autres Montant	Ensemble Nombre	Ensemble Montant
	CALCUL DE L'IMPÔT ET DES COTISATIONS À PAYER								
81	Impôt sur le revenu imposable	17 272	97 889	27 412	87 922	573 054	809 937	5 430 867	26 590 021
82	Crédit d'impôt contrib. à des partis politiques	335	35	553	47	1 110	107	49 064	5 303
83	Crédit d'impôt pour dividendes	1 409	908	1 601	1 105	3 507	1 724	311 186	373 295
84	Réduction d'impôt à l'égard de la famille	2 947	2 809	7 724	8 098	65 244	79 131	718 288	629 239
85	Crédit d'impôt d'actions de Capital régional et coopératif Desjardins	414	498	1 195	1 338	1 150	1 311	89 644	99 319
86	Crédit d'impôt rel. à un fonds de travailleurs	678	410	425	191	2 011	663	296 862	114 625
87	Impôt à payer	10 535	62 072	11 203	28 822	48 600	193 639	3 341 371	15 447 577
88	Versements ant. du crédit maintien à domicile			12	7	4 669	4 085	51 368	43 336
89	Versements ant. du crédit pour frais de garde et impôts spéciaux			-	-	307	148	1 974	1 212
90	Cotisations au RRQ pour un travail autonome	15 440	27 898	20 580	25 364	2 242	1 031	302 824	380 987
91	Cotisations au FSS	11 900	2 806	15 133	2 358	35 065	5 573	964 262	143 725
92	Cotisation au Régime d'assurance médicaments	5 286	1 796	14 748	4 810	76 855	16 691	1 539 794	462 004
93	**IMPÔT ET COTISATIONS À PAYER**	**15 949**	**94 578**	**24 633**	**61 361**	**112 143**	**221 167**	**4 028 034**	**16 478 842**
	CALCUL DU REMBOURSEMENT OU DU SOLDE DÛ								
94	Impôt du Québec retenu à la source	4 236	10 422	7 954	14 003	121 347	194 805	3 829 905	14 966 892
95	Cotisations payées en trop, RRQ et RPC	390	26	2 214	134	108 807	6 801	1 866 859	122 065
96	Impôt payé par acomptes provisionnels	4 625	39 235	3 103	12 549	5 949	22 908	347 324	2 139 245
97	Impôt retenu pour une autre province	26	56	61	116	863	1 902	68 669	244 900
98	Crédit d'impôt pour frais de garde d'enfants	1 814	1 213	2 326	837	14 439	6 692	374 702	190 956
99	Remboursement TVQ salariés et sociétés	249	38	315	25	1 550	100	125 975	15 097
100	Remboursement d'impôts fonciers	3 450	997	1 380	352	162 690	28 860	1 018 898	222 154
101	Autres crédits	1 065	338	2 572	1 604	10 489	7 451	187 405	95 568
102	Impôt payé et autres crédits	11 542	52 324	14 596	29 620	285 480	269 519	4 584 799	17 996 877
103	**SOLDE DÛ**	**12 740**	**48 103**	**19 672**	**39 821**	**57 109**	**46 888**	**1 374 690**	**1 594 803**
104	Somme jointe	4 017	13 666	10 603	21 671	19 990	22 045	523 823	634 867
105	**REMBOURSEMENT**	**3 885**	**- 5 848**	**6 615**	**- 8 081**	**253 646**	**- 95 240**	**3 500 372**	**- 3 112 838**
106	Remboursement anticipé	344	340	553	508	16 095	7 346	251 741	214 449

TABLEAU 6
Sommaire des statistiques fiscales selon le statut civil
Québec – 2002
(nombre de contribuables; montants en milliers de dollars)

	Composantes	Sans conjoint Nombre	Sans conjoint Montant	Avec conjoint Nombre	Avec conjoint Montant	Ensemble Nombre	Ensemble Montant
1	Contribuables imposables	1 322 518		2 018 853		3 341 371	
2	Régime d'imposition simplifié	2 109 814		2 443 119		4 552 933	
3	Régime d'imposition général	436 589		645 083		1 081 672	
4	Tous les contribuables	2 546 403		3 088 202		5 634 605	
	CALCUL DU REVENU TOTAL						
5	Revenus d'emploi	1 680 914	37 847 296	2 096 741	72 809 215	3 777 655	110 656 510
6	Prestations d'assurance-emploi	311 918	1 321 839	444 987	2 190 098	756 905	3 511 937
7	Revenus de retraite	670 454	9 371 799	773 521	12 888 690	1 443 975	22 260 489
8	Revenus de biens	774 518	2 981 388	1 256 021	6 202 315	2 030 539	9 183 703
9	Revenus nets d'entreprise et profession	145 497	1 991 945	325 623	6 248 268	471 120	8 240 213
10	Provision relative au revenu d'entreprise ou de profession	6 668	33 263	27 732	155 888	34 400	189 151
11	Autres revenus	1 050 488	5 526 431	849 009	3 980 616	1 899 497	9 507 046
12	**REVENU TOTAL**	2 546 403	59 073 960	3 088 202	104 475 059	5 634 605	163 549 019
	CALCUL DU REVENU NET ET DU REVENU IMPOSABLE						
13	Déductions reliées à la retraite	928 590	2 825 513	1 581 312	5 905 047	2 509 902	8 730 560
14	Déductions reliées aux placements	43 471	112 851	94 756	275 581	138 227	388 431
15	Autres déductions	35 298	205 826	33 037	178 775	68 335	384 602
16	Déductions - calcul du revenu net	949 805	3 144 190	1 605 036	6 359 403	2 554 841	9 503 593
17	Revenu net	2 513 338	55 979 480	2 962 378	98 210 076	5 475 716	154 189 556
18	Déductions - calcul du revenu imposable	531 637	2 604 236	433 013	2 752 783	964 650	5 357 019
19	**REVENU IMPOSABLE**	2 492 361	53 399 583	2 938 506	95 487 847	5 430 867	148 887 429
	CALCUL DES CRÉDITS D'IMPÔT NON REMBOURSABLES						
20	Montant de base	2 546 403	15 388 076	3 088 202	18 683 974	5 634 605	34 072 050
21	Montant forfaitaire	2 109 814	5 865 283	2 443 119	6 791 871	4 552 933	12 657 154
22	Montant accordé pour personnes à charge	268 466	1 238 092	715 103	3 199 505	983 569	4 437 597
23	Autres montants accordés	1 477 212	3 989 759	1 367 233	3 541 795	2 844 445	7 531 554
24	Total des montants accordés	2 546 403	26 481 210	3 088 202	32 217 144	5 634 605	58 698 354
25	**TOTAL DES CRÉDITS D'IMPÔT NON REMBOURSABLES**	**2 546 403**	**5 296 327**	**3 088 202**	**6 443 556**	**5 634 605**	**11 739 883**
26	**Impôt à payer**	**1 322 518**	**4 777 843**	**2 018 853**	**10 669 734**	**3 341 371**	**15 447 577**
27	**Impôt et cotisations à payer**	**1 638 267**	**5 157 940**	**2 389 767**	**11 320 901**	**4 028 034**	**16 478 842**
	CALCUL DU REMBOURSEMENT ET DU SOLDE DÛ						
28	Impôt du Québec retenu à la source	1 658 348	4 655 680	2 171 557	10 311 212	3 829 905	14 966 892
29	Remboursement TVQ aux salariés et sociétés	38 396	4 304	87 579	10 794	125 975	15 097
30	Remboursement d'impôts fonciers	788 992	169 971	229 906	52 183	1 018 898	222 154
31	Impôt payé par acomptes, autres crédits	1 319 101	716 256	1 536 971	1 441 611	2 856 072	2 157 867
32	Impôt payé et autres crédits	2 112 838	5 745 256	2 471 961	12 251 621	4 584 799	17 996 877
33	**SOLDE DÛ**	571 081	504 986	803 609	1 089 817	1 374 690	1 594 803
34	**REMBOURSEMENT**	1 647 594	- 1 092 302	1 852 778	- 2 020 536	3 500 372	- 3 112 838
35	Remboursement anticipé	111 589	78 731	140 152	135 718	251 741	214 449

TABLEAU 7
Sommaire des statistiques fiscales selon le nombre d'enfants à charge
Québec – 2002
(nombre de contribuables; montants en milliers de dollars)

Composantes	Aucun		1 enfant		2 enfants		3 enfants	
	Nombre	Montant	Nombre	Montant	Nombre	Montant	Nombre	Montant
1 Contribuables imposables	2 719 278		311 091		240 409		58 992	
2 Régime d'imposition simplifié	3 896 628		322 837		238 827		72 618	
3 Régime d'imposition général	796 683		142 058		110 336		27 171	
4 Tous les contribuables	4 693 311		464 895		349 163		99 789	
CALCUL DU REVENU TOTAL								
5 Revenus d'emploi	2 959 038	76 607 916	405 315	15 680 649	308 284	13 724 360	84 025	3 794 120
6 Prestations d'assurance-emploi	576 309	2 574 357	94 967	483 538	63 620	333 483	17 384	94 265
7 Revenus de retraite	1 410 514	21 863 439	22 053	295 704	8 699	79 628	2 125	17 189
8 Revenus de biens	1 721 735	7 589 679	151 723	675 951	117 882	628 157	31 495	225 034
9 Revenus nets d'entreprise et profession	363 420	5 163 318	47 971	1 160 757	40 823	1 225 484	14 289	523 323
10 Provision relative au revenu d'entreprise ou de profession	22 448	110 322	4 509	27 425	4 809	31 514	1 967	14 828
11 Autres revenus	1 623 127	8 034 178	141 868	751 699	95 297	501 311	29 658	164 372
12 REVENU TOTAL	4 693 311	121 943 179	464 895	19 075 722	349 163	16 523 936	99 789	4 833 131
CALCUL DU REVENU NET ET DU REVENU IMPOSABLE								
13 Déductions reliées à la retraite	1 856 899	6 305 306	316 936	1 129 267	249 760	966 700	68 886	269 337
14 Déductions reliées aux placements	104 492	300 212	15 382	34 483	13 636	37 750	3 879	12 122
15 Autres déductions	53 536	306 805	8 132	41 969	4 996	25 946	1 347	7 893
16 Déductions - calcul du revenu net	1 895 690	6 912 324	320 043	1 205 719	251 968	1 030 397	69 568	289 352
17 Revenu net	4 540 125	115 158 764	462 349	17 877 378	347 284	15 499 510	98 919	4 545 258
18 Déductions - calcul du revenu imposable	871 913	4 518 963	46 807	361 042	32 153	306 354	10 242	124 821
19 REVENU IMPOSABLE	4 502 609	110 683 520	459 060	17 520 861	345 036	15 197 847	97 853	4 421 792
CALCUL DES CRÉDITS D'IMPÔT NON REMBOURSABLES								
20 Montant de base	4 693 311	28 385 528	464 895	2 808 630	349 163	2 109 557	99 789	602 628
21 Montant forfaitaire	3 896 628	10 832 626	322 837	897 487	238 827	663 939	72 618	201 878
22 Montant accordé pour personnes à charge	42 275	172 279	464 895	1 397 891	349 163	1 824 026	99 789	751 389
23 Autres montants accordés	2 315 336	6 242 883	267 791	633 268	196 779	486 303	52 472	134 168
24 Total des montants accordés	4 693 311	45 633 316	464 895	5 737 276	349 163	5 083 825	99 789	1 690 063
25 TOTAL DES CRÉDITS D'IMPÔT NON REMBOURSABLES	**4 693 311**	**9 126 809**	**464 895**	**1 147 489**	**349 163**	**1 016 791**	**99 789**	**338 019**
26 Impôt à payer	**2 719 278**	**11 321 852**	**311 091**	**1 859 454**	**240 409**	**1 684 323**	**58 992**	**480 026**
27 Impôt et cotisations à payer	**3 303 718**	**12 156 687**	**358 669**	**1 945 157**	**276 143**	**1 759 220**	**72 804**	**507 240**
CALCUL DU REMBOURSEMENT ET DU SOLDE DÛ								
28 Impôt du Québec retenu à la source	3 048 543	10 446 377	391 145	2 071 907	294 187	1 850 474	77 974	497 835
29 Remboursement TVQ salariés et sociétés	85 938	9 598	17 406	2 363	16 717	2 337	4 895	674
30 Remboursement d'impôts fonciers	846 677	182 618	97 164	21 495	53 291	12 622	16 593	4 102
31 Impôt payé par acomptes, autres crédits	2 313 945	1 576 176	267 515	219 714	202 879	241 521	56 919	92 855
32 Impôt payé et autres crédits	3 705 282	12 721 808	436 750	2 369 701	328 941	2 155 254	90 892	615 199
33 SOLDE DÛ	1 251 678	1 258 994	59 010	146 112	44 858	127 366	14 724	48 192
34 REMBOURSEMENT	2 724 215	- 1 824 115	386 115	- 570 656	291 298	- 523 400	79 061	- 156 151
35 Remboursement anticipé	190 599	129 516	31 813	41 982	22 013	32 254	5 624	8 375

TABLEAU 7 (fin)
Sommaire des statistiques fiscales selon le nombre d'enfants à charge
Québec - 2002
(nombre de contribuables; montants en milliers de dollars)

Composantes	4 enfants Nombre	4 enfants Montant	5 enfants ou plus Nombre	5 enfants ou plus Montant	Ensemble Nombre	Ensemble Montant
1 Contribuables imposables	9 826		1 775		3 341 371	
2 Régime d'imposition simplifié	16 781		5 242		4 552 933	
3 Régime d'imposition général	4 588		836		1 081 672	
4 Tous les contribuables	21 369		6 078		5 634 605	
CALCUL DU REVENU TOTAL						
5 Revenus d'emploi	16 633	695 187	4 360	154 278	3 777 655	110 656 510
6 Prestations d'assurance-emploi	3 611	20 196	1 014	6 098	756 905	3 511 937
7 Revenus de retraite	439	3 444	145	1 085	1 443 975	22 260 489
8 Revenus de biens	6 220	54 494	1 484	10 388	2 030 539	9 183 703
9 Revenus nets d'entreprise et profession	3 654	137 939	963	29 392	471 120	8 240 213
10 Provision relative au revenu d'entreprise ou de profession	550	4 123	117	938	34 400	189 151
11 Autres revenus	7 164	41 758	2 383	13 729	1 899 497	9 507 046
12 REVENU TOTAL	21 369	957 141	6 078	215 910	5 634 605	163 549 019
CALCUL DU REVENU NET ET DU REVENU IMPOSABLE						
13 Déductions reliées à la retraite	13 936	49 998	3 485	9 951	2 509 902	8 730 560
14 Déductions reliées aux placements	702	3 276	136	588	138 227	388 431
15 Autres déductions	279	1 611	45	376	68 335	384 602
16 Déductions - calcul du revenu net	14 057	54 886	3 515	10 915	2 554 841	9 503 593
17 Revenu net	21 091	903 107	5 948	205 540	5 475 716	154 189 556
18 Déductions - calcul du revenu imposable	2 644	32 859	891	12 980	964 650	5 357 019
19 REVENU IMPOSABLE	20 619	870 691	5 690	192 718	5 430 867	148 887 429
CALCUL DES CRÉDITS D'IMPÔT NON REMBOURSABLES						
20 Montant de base	21 369	129 028	6 078	36 679	5 634 605	34 072 050
21 Montant forfaitaire	16 781	46 651	5 242	14 573	4 552 933	12 657 154
22 Montant accordé pour personnes à charge	21 369	210 342	6 078	81 670	983 569	4 437 597
23 Autres montants accordés	9 855	27 420	2 212	7 511	2 844 445	7 531 554
24 Total des montants accordés	21 369	413 441	6 078	140 434	5 634 605	58 698 354
25 TOTAL DES CRÉDITS D'IMPÔT NON REMBOURSABLES	**21 369**	**82 689**	**6 078**	**28 087**	**5 634 605**	**11 739 883**
26 Impôt à payer	**9 826**	**86 941**	**1 775**	**14 981**	**3 341 371**	**15 447 577**
27 Impôt et cotisations à payer	**13 640**	**93 844**	**3 060**	**16 694**	**4 028 034**	**16 478 842**
CALCUL DU REMBOURSEMENT ET DU SOLDE DÛ						
28 Impôt du Québec retenu à la source	14 660	84 864	3 396	15 435	3 829 905	14 966 892
29 Remboursement TVQ salariés et sociétés	872	110	147	16	125 975	15 097
30 Remboursement d'impôts fonciers	3 933	981	1 240	335	1 018 898	222 154
31 Impôt payé par acomptes, autres crédits	11 749	23 026	3 065	4 575	2 856 072	2 157 867
32 Impôt payé et autres crédits	18 267	113 450	4 667	21 465	4 584 799	17 996 877
33 SOLDE DÛ	3 476	11 597	944	2 541	1 374 690	1 594 803
34 REMBOURSEMENT	15 667	- 31 204	4 016	- 7 312	3 500 372	- 3 112 838
35 Remboursement anticipé	1 348	1 913	344	409	251 741	214 449

TABLEAU 8
Sommaire des statistiques fiscales par région administrative et par municipalité de 20 000 habitants et plus
Québec – 2002 (après réorganisation municipale)
(nombre de contribuables; montants en milliers de dollars)

Composantes	Bas-St-Laurent (01)						Saguenay-Lac-St-Jean (02)	
	Rimouski		Autres		Ensemble		Alma	
	Nombre	Montant	Nombre	Montant	Nombre	Montant	Nombre	Montant
1 Contribuables imposables	19 864		61 707		81 571		13 267	
2 Régime d'imposition simplifié	26 407		108 243		134 650		19 183	
3 Régime d'imposition général	7 049		15 630		22 679		4 341	
4 Tous les contribuables	33 456		123 873		157 329		23 524	
CALCUL DU REVENU TOTAL								
5 Revenus d'emploi	22 402	611 251	74 961	1 696 772	97 363	2 308 023	16 107	423 392
6 Prestations d'assurance-emploi	5 174	25 512	26 174	146 819	31 348	172 332	4 798	25 558
7 Revenus de retraite	9 489	145 618	36 190	444 040	45 679	589 659	6 133	97 451
8 Revenus de biens	11 259	39 569	39 615	111 021	50 874	150 590	8 286	23 279
9 Revenus nets d'entreprise et profession	2 406	53 155	12 142	155 046	14 548	208 201	1 142	29 685
10 Provision relative au revenu d'entreprise ou de profession	227	1 729	638	2 220	865	3 949	138	1 250
11 Autres revenus	12 172	58 179	49 991	225 575	62 163	283 754	7 877	37 873
12 REVENU TOTAL	33 456	935 013	123 873	2 781 494	157 329	3 716 507	23 524	638 488
CALCUL DU REVENU NET ET DU REVENU IMPOSABLE								
13 Déductions reliées à la retraite	15 310	50 131	48 412	124 526	63 722	174 657	9 992	31 970
14 Déductions reliées aux placements	737	2 160	1 523	3 409	2 260	5 569	442	931
15 Autres déductions	380	1 826	1 038	4 789	1 418	6 616	315	1 564
16 Déductions - calcul du revenu net	15 501	54 117	48 949	132 724	64 450	186 841	10 134	34 464
17 Revenu net	32 814	881 320	120 191	2 651 027	153 005	3 532 347	22 724	604 322
18 Déductions - calcul du revenu imposable	6 388	29 007	29 941	143 091	36 329	172 098	3 818	17 985
19 REVENU IMPOSABLE	32 616	852 533	119 120	2 508 845	151 736	3 361 378	22 594	586 438
CALCUL DES CRÉDITS D'IMPÔT NON REMBOURSABLES								
20 Montant de base	33 456	202 414	123 873	749 460	157 329	951 873	23 524	142 117
21 Montant forfaitaire	26 407	73 411	108 243	300 916	134 650	374 327	19 183	53 329
22 Montant accordé pour personnes à charge	5 457	23 417	20 666	89 503	26 123	112 920	4 520	20 136
23 Autres montants accordés	18 552	51 995	58 942	141 104	77 494	193 099	11 700	29 114
24 Total des montants accordés	33 456	351 237	123 873	1 280 982	157 329	1 632 220	23 524	244 696
25 TOTAL DES CRÉDITS D'IMPÔT NON REMBOURSABLES	**33 456**	**70 249**	**123 873**	**256 200**	**157 329**	**326 449**	**23 524**	**48 940**
26 Impôt à payer	**19 864**	**83 918**	**61 707**	**195 068**	**81 571**	**278 986**	**13 267**	**56 660**
27 Impôt et cotisations à payer	**24 293**	**89 499**	**83 872**	**217 367**	**108 165**	**306 867**	**15 988**	**60 481**
CALCUL DU REMBOURSEMENT ET DU SOLDE DÛ								
28 Impôt du Québec retenu à la source	23 479	83 857	77 423	211 519	100 902	295 376	16 420	59 218
29 Remboursement TVQ salariés et sociétés	1 115	107	3 308	359	4 423	467	665	49
30 Remboursement d'impôts fonciers	7 202	1 615	22 178	4 088	29 380	5 703	4 173	838
31 Impôt payé par acomptes, autres crédits	17 115	11 800	63 044	24 657	80 159	36 457	11 905	7 209
32 Impôt payé et autres crédits	27 871	100 547	93 952	250 014	121 823	350 560	19 326	68 756
33 SOLDE DÛ	7 397	7 139	29 944	22 813	37 341	29 952	4 913	4 328
34 REMBOURSEMENT	21 974	- 18 186	73 116	- 55 460	95 090	- 73 646	15 148	- 12 603
35 Remboursement anticipé	1 697	1 420	6 187	4 908	7 884	6 328	1 158	988

TABLEAU 8 (suite)
Sommaire des statistiques fiscales par région administrative et par municipalité de 20 000 habitants et plus
Québec - 2002 (après réorganisation municipale)
(nombre de contribuables; montants en milliers de dollars)

	Saguenay-Lac-St-Jean (02)						Québec (03)	
	Saguenay		Autres		Ensemble		Québec	
Composantes	Nombre	Montant	Nombre	Montant	Nombre	Montant	Nombre	Montant
1 Contribuables imposables	65 575		38 562		117 404		260 626	
2 Régime d'imposition simplifié	92 755		65 636		177 574		318 506	
3 Régime d'imposition général	21 006		10 587		35 934		88 669	
4 Tous les contribuables	113 761		76 223		213 508		407 175	
CALCUL DU REVENU TOTAL								
5 Revenus d'emploi	76 327	2 154 380	49 702	1 204 984	142 136	3 782 756	278 097	8 276 741
6 Prestations d'assurance-emploi	18 994	91 983	19 107	107 594	42 899	225 135	45 067	182 685
7 Revenus de retraite	30 254	503 785	18 902	242 208	55 289	843 444	113 175	2 018 461
8 Revenus de biens	39 504	103 082	23 209	62 207	70 999	188 569	149 947	612 183
9 Revenus nets d'entreprise et profession	5 930	129 112	5 275	70 975	12 347	229 772	30 213	731 582
10 Provision relative au revenu d'entreprise ou de profession	558	3 077	376	1 645	1 072	5 972	2 960	23 333
11 Autres revenus	38 632	184 547	27 463	127 116	73 972	349 537	135 197	665 933
12 REVENU TOTAL	113 761	3 169 965	76 223	1 816 730	213 508	5 625 184	407 175	12 510 918
CALCUL DU REVENU NET ET DU REVENU IMPOSABLE								
13 Déductions reliées à la retraite	48 886	167 149	30 408	89 581	89 286	288 700	198 803	720 023
14 Déductions reliées aux placements	2 173	4 039	883	2 157	3 498	7 127	11 897	25 788
15 Autres déductions	1 742	10 485	876	4 948	2 933	16 997	5 836	34 739
16 Déductions - calcul du revenu net	49 601	181 674	30 751	96 685	90 486	312 823	202 043	780 550
17 Revenu net	109 593	2 989 710	72 818	1 721 479	205 135	5 315 511	399 559	11 735 970
18 Déductions - calcul du revenu imposable	17 790	77 972	16 711	94 329	38 319	190 286	65 015	315 414
19 REVENU IMPOSABLE	109 013	2 912 412	71 644	1 627 844	203 251	5 126 694	397 487	11 423 277
CALCUL DES CRÉDITS D'IMPÔT NON REMBOURSABLES								
20 Montant de base	113 761	687 701	76 223	460 952	213 508	1 290 770	407 175	2 463 167
21 Montant forfaitaire	92 755	257 859	65 636	182 468	177 574	493 656	318 506	885 447
22 Montant accordé pour personnes à charge	20 970	94 366	14 478	66 487	39 968	180 990	62 869	269 617
23 Autres montants accordés	57 485	146 871	33 669	81 482	102 854	257 466	228 295	617 517
24 Total des montants accordés	113 761	1 186 796	76 223	791 389	213 508	2 222 882	407 175	4 235 748
25 TOTAL DES CRÉDITS D'IMPÔT NON REMBOURSABLES	**113 761**	**237 364**	**76 223**	**158 281**	**213 508**	**444 584**	**407 175**	**847 167**
26 Impôt à payer	**65 575**	**289 727**	**38 562**	**134 368**	**117 404**	**480 755**	**260 626**	**1 222 275**
27 Impôt et cotisations à payer	**77 931**	**307 569**	**49 929**	**146 230**	**143 848**	**514 280**	**303 608**	**1 301 342**
CALCUL DU REMBOURSEMENT ET DU SOLDE DÛ								
28 Impôt du Québec retenu à la source	79 249	305 245	50 284	154 942	145 953	519 405	295 927	1 173 287
29 Remboursement TVQ salariés et sociétés	2 547	245	2 151	231	5 363	526	12 990	1 368
30 Remboursement d'impôts fonciers	19 815	4 066	12 445	2 605	36 433	7 510	85 775	18 740
31 Impôt payé par acomptes, autres crédits	52 213	31 827	37 606	13 033	101 724	52 070	206 907	179 085
32 Impôt payé et autres crédits	92 309	347 582	59 137	174 676	170 772	591 014	346 708	1 420 103
33 SOLDE DÛ	24 180	21 058	15 709	11 770	44 802	37 156	94 622	106 996
34 REMBOURSEMENT	72 443	- 61 071	47 052	- 40 216	134 643	- 113 890	268 196	- 225 756
35 Remboursement anticipé	6 300	5 505	4 149	3 630	11 607	10 124	21 014	17 227

TABLEAU 8 (suite)
Sommaire des statistiques fiscales par région administrative et par municipalité de 20 000 habitants et plus
Québec - 2002 (après réorganisation municipale)
(nombre de contribuables; montants en milliers de dollars)

	Québec (03)				Mauricie (04)			
	Autres		Ensemble		Shawinigan		Trois-Rivières	
Composantes	**Nombre**	**Montant**	**Nombre**	**Montant**	**Nombre**	**Montant**	**Nombre**	**Montant**
1 Contribuables imposables	61 499		322 125		21 752		55 101	
2 Régime d'imposition simplifié	86 294		404 800		35 495		78 602	
3 Régime d'imposition général	17 733		106 402		6 461		18 120	
4 Tous les contribuables	104 027		511 202		41 956		96 722	
CALCUL DU REVENU TOTAL								
5 Revenus d'emploi	70 309	1 924 609	348 406	10 201 350	24 950	596 100	61 623	1 702 225
6 Prestations d'assurance-emploi	18 091	82 594	63 158	265 279	6 629	28 972	13 009	56 993
7 Revenus de retraite	28 105	400 185	141 280	2 418 645	14 328	220 587	28 278	436 131
8 Revenus de biens	38 772	143 141	188 719	755 324	16 982	46 684	36 702	124 176
9 Revenus nets d'entreprise et profession	9 449	145 600	39 662	877 181	2 151	36 676	5 996	122 772
10 Provision relative au revenu d'entreprise ou de profession	682	3 260	3 642	26 593	183	973	488	2 969
11 Autres revenus	35 436	163 609	170 633	829 542	17 204	83 952	35 830	173 461
12 REVENU TOTAL	104 027	2 862 997	511 202	15 373 915	41 956	1 013 944	96 722	2 618 727
CALCUL DU REVENU NET ET DU REVENU IMPOSABLE								
13 Déductions reliées à la retraite	48 614	155 921	247 417	875 944	15 881	45 494	41 134	136 346
14 Déductions reliées aux placements	2 059	4 903	13 956	30 691	767	1 084	1 925	3 237
15 Autres déductions	1 243	7 293	7 079	42 032	482	2 626	1 255	7 365
16 Déductions - calcul du revenu net	49 242	168 116	251 285	948 666	16 133	49 205	41 783	146 948
17 Revenu net	101 271	2 696 676	500 830	14 432 647	40 918	965 264	94 433	2 473 882
18 Déductions - calcul du revenu imposable	20 203	106 622	85 218	422 036	8 122	34 406	16 838	74 788
19 REVENU IMPOSABLE	100 569	2 590 764	498 056	14 014 041	40 728	931 226	93 979	2 399 669
CALCUL DES CRÉDITS D'IMPÔT NON REMBOURSABLES								
20 Montant de base	104 027	629 495	511 202	3 092 663	41 956	253 794	96 722	584 617
21 Montant forfaitaire	86 294	239 897	404 800	1 125 344	35 495	98 676	78 602	218 514
22 Montant accordé pour personnes à charge	17 727	75 328	80 596	344 945	6 332	27 406	15 795	69 726
23 Autres montants accordés	52 220	129 112	280 515	746 630	22 532	59 118	51 097	136 115
24 Total des montants accordés	104 027	1 073 833	511 202	5 309 581	41 956	438 994	96 722	1 008 972
25 TOTAL DES CRÉDITS D'IMPÔT NON REMBOURSABLES	**104 027**	**214 770**	**511 202**	**1 061 938**	**41 956**	**87 800**	**96 722**	**201 798**
26 Impôt à payer	**61 499**	**246 457**	**322 125**	**1 468 732**	**21 752**	**81 102**	**55 101**	**232 357**
27 Impôt et cotisations à payer	**75 762**	**264 918**	**379 370**	**1 566 260**	**28 113**	**88 564**	**67 455**	**249 456**
CALCUL DU REMBOURSEMENT ET DU SOLDE DÛ								
28 Impôt du Québec retenu à la source	72 794	255 846	368 721	1 429 133	26 229	84 841	65 153	238 400
29 Remboursement TVQ salariés et sociétés	2 585	309	15 575	1 677	724	60	2 342	196
30 Remboursement d'impôts fonciers	16 247	3 482	102 022	22 221	10 932	1 974	21 632	3 930
31 Impôt payé par acomptes, autres crédits	52 468	23 891	259 375	202 976	20 143	12 361	46 834	32 637
32 Impôt payé et autres crédits	84 676	294 132	431 384	1 714 235	33 972	101 876	79 619	282 457
33 SOLDE DÛ	25 131	26 178	119 753	133 173	9 292	6 918	21 437	19 480
34 REMBOURSEMENT	65 577	- 55 391	333 773	- 281 148	26 517	- 20 231	62 283	- 52 481
35 Remboursement anticipé	5 599	4 702	26 613	21 930	2 272	1 793	5 259	4 444

TABLEAU 8 (suite)
Sommaire des statistiques fiscales par région administrative et par municipalité de 20 000 habitants et plus
Québec - 2002 (après réorganisation municipale)
(nombre de contribuables; montants en milliers de dollars)

	Mauricie (04)				Estrie (05)			
	Autres		Ensemble		Sherbrooke		Autres	
Composantes	**Nombre**	**Montant**	**Nombre**	**Montant**	**Nombre**	**Montant**	**Nombre**	**Montant**
1 Contribuables imposables	32 430		109 283		64 538		66 970	
2 Régime d'imposition simplifié	55 013		169 110		86 740		100 046	
3 Régime d'imposition général	8 638		33 219		21 036		16 866	
4 Tous les contribuables	63 651		202 329		107 776		116 912	
CALCUL DU REVENU TOTAL								
5 Revenus d'emploi	38 864	931 959	125 437	3 230 284	72 610	1 978 368	75 388	1 901 179
6 Prestations d'assurance-emploi	11 558	51 331	31 196	137 297	15 341	56 569	18 778	69 982
7 Revenus de retraite	19 036	248 567	61 642	905 284	28 031	427 582	33 147	474 295
8 Revenus de biens	24 186	78 632	77 870	249 492	37 784	158 883	44 625	208 243
9 Revenus nets d'entreprise et profession	5 790	69 720	13 937	229 167	9 123	168 184	15 421	178 236
10 Provision relative au revenu d'entreprise ou de profession	347	972	1 018	4 914	816	4 280	894	2 872
11 Autres revenus	23 418	108 686	76 452	366 098	39 874	186 222	39 944	176 923
12 REVENU TOTAL	63 651	1 489 867	202 329	5 122 538	107 776	2 980 088	116 912	3 011 730
CALCUL DU REVENU NET ET DU REVENU IMPOSABLE								
13 Déductions reliées à la retraite	24 914	70 113	81 929	251 953	49 076	159 784	49 146	140 994
14 Déductions reliées aux placements	808	1 585	3 500	5 907	2 643	6 913	2 363	6 105
15 Autres déductions	634	3 236	2 371	13 228	1 284	6 542	1 209	6 234
16 Déductions - calcul du revenu net	25 252	74 934	83 168	271 087	49 822	173 240	50 075	153 334
17 Revenu net	61 772	1 416 590	197 123	4 855 736	105 751	2 811 796	113 978	2 861 514
18 Déductions - calcul du revenu imposable	14 136	84 435	39 096	193 629	19 976	95 519	22 744	118 253
19 REVENU IMPOSABLE	60 609	1 332 782	195 316	4 663 677	105 109	2 722 663	113 446	2 744 126
CALCUL DES CRÉDITS D'IMPÔT NON REMBOURSABLES								
20 Montant de base	63 651	384 956	202 329	1 223 368	107 776	651 605	116 912	707 423
21 Montant forfaitaire	55 013	152 936	169 110	470 126	86 740	241 137	100 046	278 128
22 Montant accordé pour personnes à charge	10 153	44 636	32 280	141 768	18 191	81 793	19 193	86 752
23 Autres montants accordés	29 278	73 059	102 907	268 292	58 208	154 507	56 207	133 070
24 Total des montants accordés	63 651	655 588	202 329	2 103 553	107 776	1 129 043	116 912	1 205 373
25 TOTAL DES CRÉDITS D'IMPÔT NON REMBOURSABLES	**63 651**	**131 119**	**202 329**	**420 717**	**107 776**	**225 813**	**116 912**	**241 078**
26 Impôt à payer	**32 430**	**109 227**	**109 283**	**422 685**	**64 538**	**262 769**	**66 970**	**242 588**
27 Impôt et cotisations à payer	**43 136**	**120 674**	**138 704**	**458 694**	**78 089**	**283 167**	**85 207**	**267 534**
CALCUL DU REMBOURSEMENT ET DU SOLDE DÛ								
28 Impôt du Québec retenu à la source	39 814	120 408	131 196	443 649	75 371	261 174	77 740	246 045
29 Remboursement TVQ salariés et sociétés	1 063	95	4 129	352	2 745	234	1 640	145
30 Remboursement d'impôts fonciers	11 422	2 109	43 986	8 013	23 568	4 187	17 366	3 064
31 Impôt payé par acomptes, autres crédits	31 068	11 226	98 045	56 224	56 880	41 387	61 485	27 622
32 Impôt payé et autres crédits	48 522	138 650	162 113	522 984	90 987	316 274	92 691	290 698
33 SOLDE DÛ	15 425	11 710	46 154	38 108	25 029	26 271	31 703	34 639
34 REMBOURSEMENT	37 416	- 29 686	126 216	- 102 398	70 645	- 59 379	69 928	- 57 803
35 Remboursement anticipé	3 188	2 571	10 719	8 809	5 581	4 604	5 589	4 628

TABLEAU 8 (suite)
Sommaire des statistiques fiscales par région administrative et par municipalité de 20 000 habitants et plus
Québec - 2002 (après réorganisation municipale)
(nombre de contribuables; montants en milliers de dollars)

Composantes	Estrie (05)		Montréal (06)		Outaouais (07)			
	Ensemble		Ensemble		Gatineau		Autres	
	Nombre	Montant	Nombre	Montant	Nombre	Montant	Nombre	Montant
1 Contribuables imposables	131 508		781 652		112 578		37 817	
2 Régime d'imposition simplifié	186 786		1 111 544		123 415		58 224	
3 Régime d'imposition général	37 902		274 092		42 426		11 185	
4 Tous les contribuables	224 688		1 385 636		165 841		69 409	
CALCUL DU REVENU TOTAL								
5 Revenus d'emploi	147 998	3 879 548	880 915	26 905 605	123 197	4 140 244	43 623	1 227 422
6 Prestations d'assurance-emploi	34 119	126 551	138 598	644 642	16 851	80 160	10 258	53 477
7 Revenus de retraite	61 178	901 877	357 630	5 775 297	36 196	643 062	18 592	263 790
8 Revenus de biens	82 409	367 126	533 349	3 281 193	56 850	147 809	21 866	65 637
9 Revenus nets d'entreprise et profession	24 544	346 420	109 451	2 284 611	13 416	250 953	7 998	103 796
10 Provision relative au revenu d'entreprise ou de profession	1 710	7 152	8 286	60 861	768	3 913	396	1 356
11 Autres revenus	79 818	363 144	496 023	2 665 560	50 535	272 276	25 016	134 259
12 REVENU TOTAL	224 688	5 991 818	1 385 636	41 617 738	165 841	5 538 417	69 409	1 849 738
CALCUL DU REVENU NET ET DU REVENU IMPOSABLE								
13 Déductions reliées à la retraite	98 222	300 778	581 747	2 218 996	87 265	330 985	29 673	91 244
14 Déductions reliées aux placements	5 006	13 019	47 109	174 983	3 513	6 131	1 031	2 574
15 Autres déductions	2 493	12 777	17 097	100 839	2 155	10 975	647	3 151
16 Déductions - calcul du revenu net	99 897	326 574	597 009	2 494 817	88 148	348 091	30 028	96 968
17 Revenu net	219 729	5 673 310	1 342 376	39 166 706	161 933	5 192 447	66 996	1 754 915
18 Déductions - calcul du revenu imposable	42 720	213 771	227 433	1 355 642	20 349	107 323	13 369	86 348
19 REVENU IMPOSABLE	218 555	5 466 788	1 330 445	37 827 063	161 084	5 086 201	65 737	1 669 370
CALCUL DES CRÉDITS D'IMPÔT NON REMBOURSABLES								
20 Montant de base	224 688	1 359 028	1 385 636	8 375 550	165 841	1 001 753	69 409	419 643
21 Montant forfaitaire	186 786	519 265	1 111 544	3 090 092	123 415	343 094	58 224	161 863
22 Montant accordé pour personnes à charge	37 384	168 545	222 165	1 038 969	32 753	145 747	12 803	57 799
23 Autres montants accordés	114 415	287 577	724 603	2 137 671	87 738	233 247	32 036	79 088
24 Total des montants accordés	224 688	2 334 415	1 385 636	14 642 282	165 841	1 723 841	69 409	718 393
25 TOTAL DES CRÉDITS D'IMPÔT NON REMBOURSABLES	**224 688**	**466 891**	**1 385 636**	**2 928 504**	**165 841**	**344 775**	**69 409**	**143 680**
26 Impôt à payer	**131 508**	**505 357**	**781 652**	**4 230 187**	**112 578**	**579 597**	**37 817**	**163 190**
27 Impôt et cotisations à payer	**163 296**	**550 700**	**942 270**	**4 491 404**	**127 037**	**607 562**	**48 109**	**176 262**
CALCUL DU REMBOURSEMENT ET DU SOLDE DÛ								
28 Impôt du Québec retenu à la source	153 111	507 218	889 054	3 812 784	96 999	340 454	38 339	119 667
29 Remboursement TVQ salariés et sociétés	4 385	380	26 190	3 657	2 667	328	777	98
30 Remboursement d'impôts fonciers	40 934	7 251	288 978	63 911	25 578	6 440	7 973	1 588
31 Impôt payé par acomptes, autres crédits	118 365	69 009	695 932	742 848	97 686	178 475	34 846	39 948
32 Impôt payé et autres crédits	183 678	606 972	1 098 414	4 827 691	139 930	562 421	50 944	171 951
33 SOLDE DÛ	56 732	60 910	331 771	466 255	65 122	109 959	23 359	31 352
34 REMBOURSEMENT	140 573	- 117 182	839 000	- 802 541	81 506	- 64 817	33 524	- 27 041
35 Remboursement anticipé	11 170	9 231	50 423	42 974	5 383	4 434	2 229	1 817

TABLEAU 8 (suite)
Sommaire des statistiques fiscales par région administrative et par municipalité de 20 000 habitants et plus
Québec - 2002 (après réorganisation municipale)
(nombre de contribuables; montants en milliers de dollars)

Composantes	Outaouais (07)		Abitibi-Témiscamingue (08)					
	Ensemble		Rouyn-Noranda		Val-d'Or		Autres	
	Nombre	Montant	Nombre	Montant	Nombre	Montant	Nombre	Montant
1 Contribuables imposables	150 395		17 156		13 373		28 232	
2 Régime d'imposition simplifié	181 639		24 703		19 340		45 817	
3 Régime d'imposition général	53 611		5 515		4 095		8 307	
4 Tous les contribuables	235 250		30 218		23 435		54 124	
CALCUL DU REVENU TOTAL								
5 Revenus d'emploi	166 820	5 367 666	20 304	584 934	15 884	458 234	34 618	932 602
6 Prestations d'assurance-emploi	27 109	133 637	5 064	27 700	4 280	21 496	10 903	59 384
7 Revenus de retraite	54 788	906 853	7 478	106 066	5 378	70 509	13 577	170 443
8 Revenus de biens	78 716	213 446	10 385	28 412	7 608	26 156	15 975	48 932
9 Revenus nets d'entreprise et profession	21 414	354 749	1 968	34 523	1 441	28 064	4 452	65 721
10 Provision relative au revenu d'entreprise ou de profession	1 164	5 269	141	828	122	730	293	1 182
11 Autres revenus	75 551	406 535	10 840	56 531	8 401	45 129	20 733	103 546
12 REVENU TOTAL	235 250	7 388 155	30 218	838 995	23 435	650 319	54 124	1 381 809
CALCUL DU REVENU NET ET DU REVENU IMPOSABLE								
13 Déductions reliées à la retraite	116 938	422 229	12 837	40 471	10 043	31 355	22 437	66 694
14 Déductions reliées aux placements	4 544	8 704	593	1 557	441	1 186	784	1 953
15 Autres déductions	2 802	14 126	344	2 144	327	2 179	587	2 884
16 Déductions - calcul du revenu net	118 176	445 059	13 029	44 172	10 183	34 720	22 726	71 531
17 Revenu net	228 929	6 947 362	29 309	795 453	22 726	616 109	51 957	1 311 748
18 Déductions - calcul du revenu imposable	33 718	193 670	5 539	34 699	4 240	29 079	12 014	76 952
19 REVENU IMPOSABLE	226 821	6 755 571	29 081	761 100	22 451	587 278	51 048	1 235 277
CALCUL DES CRÉDITS D'IMPÔT NON REMBOURSABLES								
20 Montant de base	235 250	1 421 396	30 218	182 645	23 435	141 426	54 124	327 280
21 Montant forfaitaire	181 639	504 956	24 703	68 674	19 340	53 765	45 817	127 371
22 Montant accordé pour personnes à charge	45 556	203 546	5 871	25 972	4 469	19 722	10 300	47 347
23 Autres montants accordés	119 774	312 335	14 963	37 430	10 909	25 614	24 683	61 010
24 Total des montants accordés	235 250	2 442 233	30 218	314 722	23 435	240 527	54 124	563 009
25 TOTAL DES CRÉDITS D'IMPÔT NON REMBOURSABLES	**235 250**	**488 456**	**30 218**	**62 946**	**23 435**	**48 106**	**54 124**	**112 604**
26 Impôt à payer	**150 395**	**742 787**	**17 156**	**75 461**	**13 373**	**58 528**	**28 232**	**111 517**
27 Impôt et cotisations à payer	**175 146**	**783 824**	**21 188**	**80 163**	**16 331**	**62 280**	**36 537**	**120 727**
CALCUL DU REMBOURSEMENT ET DU SOLDE DÛ								
28 Impôt du Québec retenu à la source	135 338	460 121	20 802	81 146	16 139	61 220	34 674	120 597
29 Remboursement TVQ salariés et sociétés	3 444	426	713	57	587	63	1 313	131
30 Remboursement d'impôts fonciers	33 551	8 028	5 990	1 248	4 687	1 004	8 655	1 769
31 Impôt payé par acomptes, autres crédits	132 532	218 423	14 974	7 840	11 358	6 868	25 693	12 963
32 Impôt payé et autres crédits	190 874	734 372	24 691	92 470	19 214	70 621	41 457	138 815
33 SOLDE DÛ	88 481	141 310	6 355	5 702	5 174	4 667	12 444	10 056
34 REMBOURSEMENT	115 030	- 91 859	19 869	- 18 010	15 063	- 13 009	32 578	- 28 144
35 Remboursement anticipé	7 612	6 251	1 393	1 270	1 051	866	2 669	2 284

TABLEAU 8 (suite)
Sommaire des statistiques fiscales par région administrative et par municipalité de 20 000 habitants et plus
Québec - 2002 (après réorganisation municipale)
(nombre de contribuables; montants en milliers de dollars)

Composantes	Abitibi-Témiscamingue (08)		Côte-Nord (09)					
	Ensemble		Baie-Comeau		Sept-Îles		Autres	
	Nombre	Montant	Nombre	Montant	Nombre	Montant	Nombre	Montant
1 Contribuables imposables	58 761		12 012		10 599		19 951	
2 Régime d'imposition simplifié	89 860		13 446		13 843		29 723	
3 Régime d'imposition général	17 917		4 685		3 316		8 142	
4 Tous les contribuables	107 777		18 131		17 159		37 865	
CALCUL DU REVENU TOTAL								
5 Revenus d'emploi	70 806	1 975 770	13 642	461 307	12 660	376 393	26 856	709 591
6 Prestations d'assurance-emploi	20 247	108 579	3 050	13 124	3 218	17 632	12 966	83 602
7 Revenus de retraite	26 433	347 019	4 290	69 698	4 105	63 961	8 068	99 310
8 Revenus de biens	33 968	103 500	5 485	11 913	4 898	14 522	8 042	15 813
9 Revenus nets d'entreprise et profession	7 861	128 308	915	22 138	873	17 758	2 165	35 543
10 Provision relative au revenu d'entreprise ou de profession	556	2 741	80	498	64	425	86	584
11 Autres revenus	39 974	205 206	5 350	24 466	5 654	27 127	13 664	67 369
12 REVENU TOTAL	107 777	2 871 123	18 131	603 143	17 159	517 818	37 865	1 011 813
CALCUL DU REVENU NET ET DU REVENU IMPOSABLE								
13 Déductions reliées à la retraite	45 317	138 520	9 426	32 622	8 238	26 719	15 792	46 830
14 Déductions reliées aux placements	1 818	4 696	514	953	279	797	468	954
15 Autres déductions	1 258	7 207	327	1 541	222	1 156	419	2 029
16 Déductions - calcul du revenu net	45 938	150 423	9 536	35 116	8 321	28 671	15 943	49 813
17 Revenu net	103 992	2 723 310	17 607	568 331	16 729	489 355	36 220	962 563
18 Déductions - calcul du revenu imposable	21 793	140 730	2 405	10 386	2 757	15 063	13 309	101 482
19 REVENU IMPOSABLE	102 580	2 583 655	17 552	558 037	16 589	474 438	33 559	861 736
CALCUL DES CRÉDITS D'IMPÔT NON REMBOURSABLES								
20 Montant de base	107 777	651 351	18 131	109 603	17 159	103 794	37 865	229 164
21 Montant forfaitaire	89 860	249 811	13 446	37 380	13 843	38 484	29 723	82 630
22 Montant accordé pour personnes à charge	20 640	93 041	3 427	14 523	3 363	14 352	7 785	36 293
23 Autres montants accordés	50 555	124 054	10 107	25 622	8 463	20 734	17 337	43 136
24 Total des montants accordés	107 777	1 118 257	18 131	187 128	17 159	177 363	37 865	391 222
25 TOTAL DES CRÉDITS D'IMPÔT NON REMBOURSABLES	**107 777**	**223 655**	**18 131**	**37 426**	**17 159**	**35 473**	**37 865**	**78 246**
26 Impôt à payer	**58 761**	**245 505**	**12 012**	**64 622**	**10 599**	**50 704**	**19 951**	**86 032**
27 Impôt et cotisations à payer	**74 056**	**263 170**	**13 525**	**67 142**	**12 241**	**53 107**	**24 064**	**91 061**
CALCUL DU REMBOURSEMENT ET DU SOLDE DÛ								
28 Impôt du Québec retenu à la source	71 615	262 963	14 104	68 245	12 773	54 762	25 094	96 838
29 Remboursement TVQ salariés et sociétés	2 613	250	372	32	241	13	463	40
30 Remboursement d'impôts fonciers	19 332	4 021	2 570	601	2 264	399	3 990	769
31 Impôt payé par acomptes, autres crédits	52 025	27 670	7 957	4 654	7 980	4 594	16 883	7 504
32 Impôt payé et autres crédits	85 362	301 907	15 571	74 775	14 147	60 501	28 097	106 529
33 SOLDE DÛ	23 973	20 425	3 603	3 646	3 463	2 998	7 132	5 746
34 REMBOURSEMENT	67 510	- 59 162	12 528	- 11 279	11 418	- 10 392	22 473	- 21 214
35 Remboursement anticipé	5 113	4 420	904	829	1 109	1 001	2 163	1 990

TABLEAU 8 (suite)
Sommaire des statistiques fiscales par région administrative et par municipalité de 20 000 habitants et plus
Québec - 2002 (après réorganisation municipale)
(nombre de contribuables; montants en milliers de dollars)

Composantes	Côte-Nord (09)		Nord-du-Québec (10)		Gaspésie et Îles-de-la-Madeleine (11)		Chaudière-Appalaches (12)	
	Ensemble		Ensemble		Ensemble		Lévis	
	Nombre	Montant	Nombre	Montant	Nombre	Montant	Nombre	Montant
1 Contribuables imposables	42 562		10 897		37 388		64 661	
2 Régime d'imposition simplifié	57 012		15 541		66 490		74 376	
3 Régime d'imposition général	16 143		7 461		10 662		21 827	
4 Tous les contribuables	73 155		23 002		77 152		96 203	
CALCUL DU REVENU TOTAL								
5 Revenus d'emploi	53 158	1 547 291	18 709	561 926	46 394	935 287	71 502	2 200 796
6 Prestations d'assurance-emploi	19 234	114 359	4 288	23 642	23 029	173 560	12 849	52 885
7 Revenus de retraite	16 463	232 969	2 803	30 507	22 923	269 651	20 733	335 081
8 Revenus de biens	18 425	42 248	4 506	12 401	17 117	42 531	35 643	128 864
9 Revenus nets d'entreprise et profession	3 953	75 438	704	14 188	5 693	99 702	7 650	147 076
10 Provision relative au revenu d'entreprise ou de profession	230	1 508	34	161	252	1 201	604	3 387
11 Autres revenus	24 668	118 961	7 218	39 696	33 632	174 071	27 971	128 050
12 REVENU TOTAL	73 155	2 132 774	23 002	682 520	77 152	1 696 003	96 203	2 996 139
CALCUL DU REVENU NET ET DU REVENU IMPOSABLE								
13 Déductions reliées à la retraite	33 456	106 171	11 848	32 123	27 069	67 229	51 074	179 061
14 Déductions reliées aux placements	1 261	2 704	340	414	563	1 166	2 592	4 524
15 Autres déductions	968	4 726	313	1 435	596	2 856	1 438	7 696
16 Déductions - calcul du revenu net	33 800	113 601	11 968	33 972	27 335	71 252	51 696	191 281
17 Revenu net	70 556	2 020 249	22 281	648 801	75 243	1 625 685	94 184	2 806 006
18 Déductions - calcul du revenu imposable	18 471	126 931	13 194	144 048	22 252	119 222	13 711	67 666
19 REVENU IMPOSABLE	67 700	1 894 211	19 333	506 053	73 670	1 507 467	93 783	2 738 756
CALCUL DES CRÉDITS D'IMPÔT NON REMBOURSABLES								
20 Montant de base	73 155	442 561	23 002	139 259	77 152	466 713	96 203	582 186
21 Montant forfaitaire	57 012	158 493	15 541	43 204	66 490	184 842	74 376	206 765
22 Montant accordé pour personnes à charge	14 575	65 167	6 557	37 480	13 231	55 097	18 118	78 732
23 Autres montants accordés	35 907	89 491	10 435	29 317	35 999	87 381	49 903	126 880
24 Total des montants accordés	73 155	755 713	23 002	249 260	77 152	794 032	96 203	994 563
25 TOTAL DES CRÉDITS D'IMPÔT NON REMBOURSABLES	**73 155**	**151 146**	**23 002**	**49 853**	**77 152**	**158 809**	**96 203**	**198 917**
26 Impôt à payer	**42 562**	**201 358**	**10 897**	**53 765**	**37 388**	**119 620**	**64 661**	**286 419**
27 Impôt et cotisations à payer	**49 830**	**211 310**	**12 003**	**55 332**	**50 892**	**134 592**	**73 935**	**303 116**
CALCUL DU REMBOURSEMENT ET DU SOLDE DÛ								
28 Impôt du Québec retenu à la source	51 971	219 845	14 566	64 107	47 749	126 626	74 028	296 110
29 Remboursement TVQ salariés et sociétés	1 076	84	324	15	1 798	165	3 793	420
30 Remboursement d'impôts fonciers	8 824	1 769	1 522	355	12 924	2 483	14 805	3 099
31 Impôt payé par acomptes, autres crédits	32 820	16 752	9 171	2 329	38 658	16 663	50 726	29 978
32 Impôt payé et autres crédits	57 815	241 805	16 143	67 919	57 395	150 791	83 509	339 194
33 SOLDE DÛ	14 198	12 391	2 277	2 813	18 749	16 232	21 388	23 261
34 REMBOURSEMENT	46 419	- 42 885	14 164	- 15 401	43 883	- 32 431	65 662	- 59 339
35 Remboursement anticipé	4 176	3 821	1 352	1 350	4 303	3 329	5 286	4 674

TABLEAU 8 (suite)
Sommaire des statistiques fiscales par région administrative et par municipalité de 20 000 habitants et plus
Québec - 2002 (après réorganisation municipale)
(nombre de contribuables; montants en milliers de dollars)

	Chaudière-Appalaches (12)							
	St-Georges		Thetford Mines		Autres		Ensemble	
Composantes	**Nombre**	**Montant**	**Nombre**	**Montant**	**Nombre**	**Montant**	**Nombre**	**Montant**
1 Contribuables imposables	13 653		12 385		88 601		179 300	
2 Régime d'imposition simplifié	18 373		18 811		138 580		250 140	
3 Régime d'imposition général	4 141		3 421		23 304		52 693	
4 Tous les contribuables	22 514		22 232		161 884		302 833	
CALCUL DU REVENU TOTAL								
5 Revenus d'emploi	15 726	412 872	14 120	317 150	104 715	2 533 190	206 063	5 464 008
6 Prestations d'assurance-emploi	3 323	11 748	3 518	13 122	25 438	95 620	45 128	173 375
7 Revenus de retraite	5 063	68 048	7 410	109 429	43 540	529 280	76 746	1 041 838
8 Revenus de biens	8 225	37 688	9 819	29 941	66 078	236 759	119 765	433 251
9 Revenus nets d'entreprise et profession	2 308	38 341	1 896	24 990	21 482	236 411	33 336	446 818
10 Provision relative au revenu d'entreprise ou de profession	187	963	104	575	1 078	2 965	1 973	7 891
11 Autres revenus	7 273	33 430	8 660	36 985	57 232	234 782	101 136	433 247
12 REVENU TOTAL	22 514	603 090	22 232	532 192	161 884	3 869 009	302 833	8 000 429
CALCUL DU REVENU NET ET DU REVENU IMPOSABLE								
13 Déductions reliées à la retraite	10 135	30 174	9 191	25 173	69 951	187 700	140 351	422 109
14 Déductions reliées aux placements	574	1 240	439	827	3 146	6 417	6 751	13 009
15 Autres déductions	254	1 356	210	1 063	1 352	6 767	3 254	16 882
16 Déductions - calcul du revenu net	10 305	32 771	9 325	27 063	70 902	200 884	142 228	451 999
17 Revenu net	22 043	570 639	21 806	505 374	157 676	3 670 934	295 709	7 552 953
18 Déductions - calcul du revenu imposable	3 773	16 770	4 843	21 644	37 074	188 749	59 401	294 829
19 REVENU IMPOSABLE	21 944	553 977	21 697	483 892	156 830	3 483 358	294 254	7 259 982
CALCUL DES CRÉDITS D'IMPÔT NON REMBOURSABLES								
20 Montant de base	22 514	135 861	22 232	134 407	161 884	979 536	302 833	1 831 990
21 Montant forfaitaire	18 373	51 077	18 811	52 295	138 580	385 252	250 140	695 389
22 Montant accordé pour personnes à charge	3 920	16 911	3 224	13 345	27 264	121 390	52 526	230 377
23 Autres montants accordés	11 777	26 985	12 799	30 449	79 768	184 898	154 247	369 212
24 Total des montants accordés	22 514	230 835	22 232	230 495	161 884	1 671 076	302 833	3 126 969
25 TOTAL DES CRÉDITS D'IMPÔT NON REMBOURSABLES	**22 514**	**46 168**	**22 232**	**46 100**	**161 884**	**334 221**	**302 833**	**625 405**
26 Impôt à payer	**13 653**	**50 974**	**12 385**	**38 262**	**88 601**	**273 416**	**179 300**	**649 072**
27 Impôt et cotisations à payer	**16 314**	**55 191**	**15 984**	**42 462**	**116 636**	**305 268**	**222 869**	**706 038**
CALCUL DU REMBOURSEMENT ET DU SOLDE DÛ								
28 Impôt du Québec retenu à la source	15 855	49 653	15 009	40 953	105 914	294 972	210 806	681 689
29 Remboursement TVQ salariés et sociétés	700	58	467	29	3 040	331	8 000	838
30 Remboursement d'impôts fonciers	4 630	907	4 834	815	25 945	5 164	50 214	9 984
31 Impôt payé par acomptes, autres crédits	12 547	7 018	11 348	6 608	87 376	29 479	161 997	73 082
32 Impôt payé et autres crédits	19 021	60 635	18 354	49 897	128 095	347 117	248 979	796 842
33 SOLDE DÛ	5 256	6 279	5 270	3 684	40 976	36 933	72 890	70 157
34 REMBOURSEMENT	14 765	- 11 722	14 248	- 11 118	98 750	- 78 782	193 425	- 160 960
35 Remboursement anticipé	1 188	927	1 273	996	7 776	6 208	15 523	12 805

TABLEAU 8 (suite)
Sommaire des statistiques fiscales par région administrative et par municipalité de 20 000 habitants et plus
Québec - 2002 (après réorganisation municipale)
(nombre de contribuables; montants en milliers de dollars)

	Laval (13)		Lanaudière (14)					
	Ensemble		Mascouche		Repentigny		Terrebonne	
Composantes	**Nombre**	**Montant**	**Nombre**	**Montant**	**Nombre**	**Montant**	**Nombre**	**Montant**
1 Contribuables imposables	172 981		14 393		38 939		41 095	
2 Régime d'imposition simplifié	212 706		17 659		41 498		47 794	
3 Régime d'imposition général	55 839		4 436		13 793		13 349	
4 Tous les contribuables	268 545		22 095		55 291		61 143	
CALCUL DU REVENU TOTAL								
5 Revenus d'emploi	187 825	5 925 412	16 739	504 928	41 508	1 407 417	46 795	1 498 097
6 Prestations d'assurance-emploi	29 144	137 294	3 408	14 557	6 150	26 882	9 008	39 324
7 Revenus de retraite	68 602	1 128 931	3 846	54 942	12 727	225 017	10 825	158 112
8 Revenus de biens	100 698	435 114	6 438	23 795	19 780	78 095	18 519	68 799
9 Revenus nets d'entreprise et profession	21 033	343 559	1 924	21 103	4 026	85 764	4 751	72 573
10 Provision relative au revenu d'entreprise ou de profession	1 485	7 329	95	207	400	2 029	293	1 057
11 Autres revenus	77 798	388 748	6 244	30 832	14 485	73 926	17 186	86 203
12 REVENU TOTAL	268 545	8 366 388	22 095	650 364	55 291	1 899 131	61 143	1 924 166
CALCUL DU REVENU NET ET DU REVENU IMPOSABLE								
13 Déductions reliées à la retraite	124 455	471 857	10 877	33 819	28 552	111 387	30 939	107 445
14 Déductions reliées aux placements	6 849	14 620	237	393	1 286	3 027	940	1 948
15 Autres déductions	3 125	17 830	227	1 187	734	4 153	699	4 150
16 Déductions - calcul du revenu net	126 586	504 307	10 975	35 400	28 955	118 567	31 293	113 543
17 Revenu net	261 051	7 867 569	21 298	615 446	53 916	1 781 620	59 275	1 811 568
18 Déductions - calcul du revenu imposable	37 555	194 116	2 989	16 310	6 548	32 585	8 126	43 492
19 REVENU IMPOSABLE	260 004	7 674 891	21 194	599 282	53 764	1 749 260	59 014	1 768 527
CALCUL DES CRÉDITS D'IMPÔT NON REMBOURSABLES								
20 Montant de base	268 545	1 623 840	22 095	133 687	55 291	334 468	61 143	369 671
21 Montant forfaitaire	212 706	591 323	17 659	49 092	41 498	115 364	47 794	132 867
22 Montant accordé pour personnes à charge	48 632	219 316	4 957	22 525	11 116	49 520	13 732	61 455
23 Autres montants accordés	133 121	352 494	9 270	23 157	27 844	73 194	27 276	68 526
24 Total des montants accordés	268 545	2 786 973	22 095	228 462	55 291	572 547	61 143	632 519
25 TOTAL DES CRÉDITS D'IMPÔT NON REMBOURSABLES	**268 545**	**557 405**	**22 095**	**45 693**	**55 291**	**114 512**	**61 143**	**126 507**
26 Impôt à payer	**172 981**	**834 944**	**14 393**	**59 505**	**38 939**	**199 072**	**41 095**	**187 531**
27 Impôt et cotisations à payer	**202 538**	**883 350**	**16 679**	**62 807**	**43 408**	**208 996**	**46 923**	**196 877**
CALCUL DU REMBOURSEMENT ET DU SOLDE DÛ								
28 Impôt du Québec retenu à la source	194 135	835 718	16 919	66 203	43 079	203 426	47 545	202 298
29 Remboursement TVQ salariés et sociétés	6 898	987	390	62	1 669	228	1 299	204
30 Remboursement d'impôts fonciers	51 646	15 476	3 351	1 064	7 192	1 830	9 157	2 659
31 Impôt payé par acomptes, autres crédits	135 504	88 423	11 212	3 079	27 572	18 987	30 870	12 451
32 Impôt payé et autres crédits	227 229	971 008	18 882	71 602	48 150	229 378	52 949	221 861
33 SOLDE DÛ	64 827	73 983	4 806	4 835	13 122	14 615	13 620	13 811
34 REMBOURSEMENT	174 369	- 161 641	14 918	- 13 630	36 986	- 34 998	41 669	- 38 795
35 Remboursement anticipé	11 713	10 265	1 194	1 129	2 613	2 405	3 125	2 876

TABLEAU 8 (suite)
Sommaire des statistiques fiscales par région administrative et par municipalité de 20 000 habitants et plus
Québec - 2002 (après réorganisation municipale)
(nombre de contribuables; montants en milliers de dollars)

	Lanaudière (14)				Laurentides (15)			
	Autres		Ensemble		Blainville		Boisbriand	
Composantes	**Nombre**	**Montant**	**Nombre**	**Montant**	**Nombre**	**Montant**	**Nombre**	**Montant**
1 Contribuables imposables	88 522		182 949		20 257		12 772	
2 Régime d'imposition simplifié	137 107		244 058		20 740		14 040	
3 Régime d'imposition général	25 210		56 788		7 284		4 501	
4 Tous les contribuables	162 317		300 846		28 024		18 541	
CALCUL DU REVENU TOTAL								
5 Revenus d'emploi	103 620	2 610 158	208 662	6 020 601	22 413	859 227	14 720	506 979
6 Prestations d'assurance-emploi	22 937	98 804	41 503	179 567	3 913	19 282	2 415	11 039
7 Revenus de retraite	45 538	634 425	72 936	1 072 496	4 193	62 386	2 914	45 613
8 Revenus de biens	53 981	215 852	98 718	386 540	9 489	49 006	5 871	23 582
9 Revenus nets d'entreprise et profession	13 773	186 785	24 474	366 226	2 488	53 881	1 510	23 546
10 Provision relative au revenu d'entreprise ou de profession	943	3 569	1 731	6 861	215	1 119	99	440
11 Autres revenus	58 117	284 483	96 032	475 445	7 101	38 960	4 666	24 942
12 REVENU TOTAL	162 317	4 034 076	300 846	8 507 737	28 024	1 083 862	18 541	636 141
CALCUL DU REVENU NET ET DU REVENU IMPOSABLE								
13 Déductions reliées à la retraite	66 481	196 342	136 849	448 993	15 700	66 369	9 784	40 072
14 Déductions reliées aux placements	2 306	4 780	4 769	10 149	709	1 644	395	1 188
15 Autres déductions	1 589	8 019	3 249	17 510	391	2 539	233	1 304
16 Déductions - calcul du revenu net	67 453	209 141	138 676	476 651	15 869	70 552	9 910	42 565
17 Revenu net	157 119	3 830 505	291 608	8 039 139	27 272	1 013 729	17 962	594 215
18 Déductions - calcul du revenu imposable	30 887	162 635	48 550	255 022	3 043	19 126	1 939	10 354
19 REVENU IMPOSABLE	155 663	3 669 697	289 635	7 786 765	27 198	994 703	17 884	583 935
CALCUL DES CRÉDITS D'IMPÔT NON REMBOURSABLES								
20 Montant de base	162 317	981 667	300 846	1 819 494	28 024	169 501	18 541	112 156
21 Montant forfaitaire	137 107	381 157	244 058	678 481	20 740	57 657	14 040	39 031
22 Montant accordé pour personnes à charge	27 992	127 400	57 797	260 900	7 010	31 837	4 524	21 926
23 Autres montants accordés	76 288	190 099	140 678	354 976	13 088	34 202	8 876	22 641
24 Total des montants accordés	162 317	1 680 323	300 846	3 113 851	28 024	293 197	18 541	195 755
25 TOTAL DES CRÉDITS D'IMPÔT NON REMBOURSABLES	**162 317**	**336 070**	**300 846**	**622 782**	**28 024**	**58 641**	**18 541**	**39 152**
26 Impôt à payer	**88 522**	**319 949**	**182 949**	**766 057**	**20 257**	**122 849**	**12 772**	**66 708**
27 Impôt et cotisations à payer	**112 455**	**349 590**	**219 465**	**818 269**	**22 411**	**127 601**	**14 176**	**69 431**
CALCUL DU REMBOURSEMENT ET DU SOLDE DÛ								
28 Impôt du Québec retenu à la source	106 136	340 488	213 679	812 415	22 537	124 128	14 673	70 649
29 Remboursement TVQ salariés et sociétés	2 668	302	6 026	796	1 104	174	617	102
30 Remboursement d'impôts fonciers	27 385	5 382	47 085	10 935	3 182	897	2 508	595
31 Impôt payé par acomptes, autres crédits	78 474	38 731	148 128	73 248	14 310	10 334	9 542	4 635
32 Impôt payé et autres crédits	126 872	396 419	246 853	919 260	24 790	138 682	16 201	77 493
33 SOLDE DÛ	40 313	33 874	71 861	67 135	6 440	9 319	4 039	5 019
34 REMBOURSEMENT	97 052	- 80 703	190 625	- 168 126	19 249	- 20 400	12 771	- 13 080
35 Remboursement anticipé	7 296	6 167	14 228	12 577	1 306	1 198	885	817

TABLEAU 8 (suite)
Sommaire des statistiques fiscales par région administrative et par municipalité de 20 000 habitants et plus
Québec - 2002 (après réorganisation municipale)
(nombre de contribuables; montants en milliers de dollars)

	Laurentides (15)							
	Mirabel		Ste-Thérèse		St-Eustache		St-Jérôme	
Composantes	**Nombre**	**Montant**	**Nombre**	**Montant**	**Nombre**	**Montant**	**Nombre**	**Montant**
1 Contribuables imposables	13 889		12 661		20 622		27 642	
2 Régime d'imposition simplifié	16 903		15 746		25 137		39 777	
3 Régime d'imposition général	4 287		3 982		6 189		7 829	
4 Tous les contribuables	21 190		19 728		31 326		47 606	
CALCUL DU REVENU TOTAL								
5 Revenus d'emploi	15 872	475 998	13 696	411 925	23 348	712 244	31 588	832 384
6 Prestations d'assurance-emploi	3 544	15 954	2 547	11 042	3 980	17 009	6 542	26 228
7 Revenus de retraite	3 690	47 125	5 261	85 001	6 790	102 100	13 036	183 527
8 Revenus de biens	7 006	28 135	6 830	33 733	10 341	37 720	15 191	56 434
9 Revenus nets d'entreprise et profession	2 309	26 835	1 513	31 848	2 282	31 342	3 021	47 603
10 Provision relative au revenu d'entreprise ou de profession	114	305	153	836	144	488	225	932
11 Autres revenus	5 989	29 620	6 445	33 200	9 138	49 266	17 512	88 737
12 REVENU TOTAL	21 190	623 973	19 728	607 585	31 326	950 169	47 606	1 235 845
CALCUL DU REVENU NET ET DU REVENU IMPOSABLE								
13 Déductions reliées à la retraite	10 790	34 767	8 950	34 487	15 044	55 307	19 764	61 768
14 Déductions reliées aux placements	324	662	401	1 332	535	998	560	1 036
15 Autres déductions	247	1 305	250	1 407	359	2 021	523	2 902
16 Déductions - calcul du revenu net	10 918	36 734	9 095	37 225	15 223	58 326	20 046	65 706
17 Revenu net	20 532	587 801	19 363	570 572	30 516	892 424	46 578	1 170 674
18 Déductions - calcul du revenu imposable	2 924	16 065	3 054	14 468	4 239	21 407	8 376	38 904
19 REVENU IMPOSABLE	20 435	571 936	19 288	556 261	30 402	871 197	46 319	1 132 162
CALCUL DES CRÉDITS D'IMPÔT NON REMBOURSABLES								
20 Montant de base	21 190	128 082	19 728	119 152	31 326	189 446	47 606	287 716
21 Montant forfaitaire	16 903	46 990	15 746	43 774	25 137	69 881	39 777	110 580
22 Montant accordé pour personnes à charge	5 010	22 558	3 090	13 336	5 877	26 157	8 069	35 174
23 Autres montants accordés	9 115	22 551	10 211	26 629	14 620	36 425	23 648	57 763
24 Total des montants accordés	21 190	220 181	19 728	202 890	31 326	321 908	47 606	491 233
25 TOTAL DES CRÉDITS D'IMPÔT NON REMBOURSABLES	**21 190**	**44 037**	**19 728**	**40 579**	**31 326**	**64 383**	**47 606**	**98 248**
26 Impôt à payer	**13 889**	**55 930**	**12 661**	**60 230**	**20 622**	**90 864**	**27 642**	**104 086**
27 Impôt et cotisations à payer	**16 308**	**59 664**	**14 949**	**64 345**	**23 647**	**95 621**	**33 843**	**111 707**
CALCUL DU REMBOURSEMENT ET DU SOLDE DÛ								
28 Impôt du Québec retenu à la source	15 959	61 639	14 222	58 419	23 703	96 076	32 700	108 638
29 Remboursement TVQ salariés et sociétés	458	64	491	80	717	110	814	104
30 Remboursement d'impôts fonciers	2 572	572	4 519	1 001	5 153	1 269	10 050	1 882
31 Impôt payé par acomptes, autres crédits	11 263	4 014	10 059	7 901	15 494	6 710	23 287	10 990
32 Impôt payé et autres crédits	17 883	67 824	16 990	69 396	26 804	106 499	39 228	124 911
33 SOLDE DÛ	5 173	4 864	5 065	5 911	7 353	7 048	11 618	9 866
34 REMBOURSEMENT	13 890	- 13 024	12 729	- 10 961	20 648	- 17 927	29 971	- 23 070
35 Remboursement anticipé	989	906	863	697	1 538	1 353	2 302	1 893

TABLEAU 8 (suite)
Sommaire des statistiques fiscales par région administrative et par municipalité de 20 000 habitants et plus
Québec - 2002 (après réorganisation municipale)
(nombre de contribuables; montants en milliers de dollars)

	Laurentides (15)				Montérégie (16)			
	Autres		Ensemble		Chambly		Châteauguay	
Composantes	**Nombre**	**Montant**	**Nombre**	**Montant**	**Nombre**	**Montant**	**Nombre**	**Montant**
1 Contribuables imposables	115 172		223 015		10 078		19 903	
2 Régime d'imposition simplifié	160 753		293 096		11 132		25 438	
3 Régime d'imposition général	34 104		68 176		3 379		5 547	
4 Tous les contribuables	194 857		361 272		14 511		30 985	
CALCUL DU REVENU TOTAL								
5 Revenus d'emploi	129 315	3 699 962	250 952	7 498 720	11 142	370 346	21 625	631 140
6 Prestations d'assurance-emploi	28 995	136 776	51 936	237 331	1 890	8 498	3 454	15 622
7 Revenus de retraite	50 912	795 241	86 796	1 320 993	2 858	46 183	8 778	151 963
8 Revenus de biens	65 523	338 764	120 251	567 374	4 608	17 507	10 233	26 444
9 Revenus nets d'entreprise et profession	20 157	329 908	33 280	544 963	1 101	16 494	1 815	24 765
10 Provision relative au revenu d'entreprise ou de profession	1 481	6 880	2 431	10 999	75	218	102	317
11 Autres revenus	62 900	339 352	113 751	604 078	3 831	18 781	9 272	48 482
12 REVENU TOTAL	194 857	5 646 883	361 272	10 784 459	14 511	478 028	30 985	898 734
CALCUL DU REVENU NET ET DU REVENU IMPOSABLE								
13 Déductions reliées à la retraite	85 438	295 035	165 470	587 804	7 583	26 671	13 693	45 139
14 Déductions reliées aux placements	3 947	17 271	6 871	24 131	294	521	478	905
15 Autres déductions	2 445	15 924	4 448	27 403	201	1 068	314	1 643
16 Déductions - calcul du revenu net	87 085	328 230	168 146	639 338	7 680	28 260	13 898	47 687
17 Revenu net	188 665	5 330 178	350 888	10 159 593	14 146	449 973	30 043	851 304
18 Déductions - calcul du revenu imposable	31 583	185 840	55 158	306 164	1 683	8 546	4 304	19 229
19 REVENU IMPOSABLE	187 316	5 146 091	348 842	9 856 286	14 099	441 497	29 901	832 237
CALCUL DES CRÉDITS D'IMPÔT NON REMBOURSABLES								
20 Montant de base	194 857	1 178 584	361 272	2 184 637	14 511	87 725	30 985	187 281
21 Montant forfaitaire	160 753	446 893	293 096	814 807	11 132	30 947	25 438	70 718
22 Montant accordé pour personnes à charge	34 909	155 795	68 489	306 782	3 341	15 229	5 750	26 961
23 Autres montants accordés	90 059	223 993	169 617	424 204	7 284	18 377	14 940	38 529
24 Total des montants accordés	194 857	2 005 266	361 272	3 730 430	14 511	152 277	30 985	323 489
25 TOTAL DES CRÉDITS D'IMPÔT NON REMBOURSABLES	**194 857**	**401 060**	**361 272**	**746 100**	**14 511**	**30 456**	**30 985**	**64 699**
26 Impôt à payer	**115 172**	**531 281**	**223 015**	**1 031 949**	**10 078**	**48 147**	**19 903**	**83 539**
27 Impôt et cotisations à payer	**141 664**	**571 950**	**266 998**	**1 100 320**	**11 309**	**50 379**	**23 112**	**88 437**
CALCUL DU REMBOURSEMENT ET DU SOLDE DÛ								
28 Impôt du Québec retenu à la source	132 681	514 975	256 475	1 034 525	11 349	51 194	22 854	89 022
29 Remboursement TVQ salariés et sociétés	4 049	647	8 250	1 281	443	51	475	73
30 Remboursement d'impôts fonciers	30 946	7 065	58 930	13 280	2 133	561	5 682	1 708
31 Impôt payé par acomptes, autres crédits	97 615	63 983	181 570	108 568	7 577	3 414	15 138	6 887
32 Impôt payé et autres crédits	157 517	611 350	299 413	1 196 155	12 648	56 355	26 211	99 923
33 SOLDE DÛ	52 447	65 160	92 135	107 187	3 288	3 383	7 286	5 984
34 REMBOURSEMENT	117 251	- 104 560	226 509	- 203 021	9 894	- 9 360	20 151	- 17 470
35 Remboursement anticipé	8 534	7 250	16 417	14 113	668	636	1 444	1 266

TABLEAU 8 (suite)
Sommaire des statistiques fiscales par région administrative et par municipalité de 20 000 habitants et plus
Québec - 2002 (après réorganisation municipale)
(nombre de contribuables; montants en milliers de dollars)

	Montérégie (16)							
	Granby		Longueuil		Île St-Constant		Ste-Julie	
Composantes	**Nombre**	**Montant**	**Nombre**	**Montant**	**Nombre**	**Montant**	**Nombre**	**Montant**
1 Contribuables imposables	20 994		187 617		11 802		15 088	
2 Régime d'imposition simplifié	29 909		224 069		13 013		14 230	
3 Régime d'imposition général	5 437		66 157		3 756		5 693	
4 Tous les contribuables	35 346		290 226		16 769		19 923	
CALCUL DU REVENU TOTAL								
5 Revenus d'emploi	23 381	607 335	204 530	6 872 082	13 357	444 816	16 313	634 691
6 Prestations d'assurance-emploi	4 833	18 455	30 352	139 869	2 355	10 854	2 507	11 992
7 Revenus de retraite	10 092	139 999	71 719	1 263 105	2 655	38 296	3 025	52 395
8 Revenus de biens	13 247	56 871	109 411	507 084	4 864	14 027	6 985	29 565
9 Revenus nets d'entreprise et profession	2 366	36 405	22 770	491 576	1 120	13 248	1 644	30 567
10 Provision relative au revenu d'entreprise ou de profession	190	882	2 027	13 394	52	145	135	761
11 Autres revenus	12 629	58 359	87 552	468 943	4 351	20 668	4 474	21 331
12 REVENU TOTAL	35 346	918 306	290 226	9 756 054	16 769	542 053	19 923	781 302
CALCUL DU REVENU NET ET DU REVENU IMPOSABLE								
13 Déductions reliées à la retraite	14 409	46 398	139 020	562 982	8 912	30 022	11 677	49 645
14 Déductions reliées aux placements	687	1 316	9 757	26 699	239	340	672	1 180
15 Autres déductions	401	2 050	4 044	22 527	198	981	289	1 728
16 Déductions - calcul du revenu net	14 667	49 764	141 853	612 208	8 978	31 343	11 842	52 553
17 Revenu net	34 708	869 104	282 482	9 152 539	16 236	510 867	19 413	729 225
18 Déductions - calcul du revenu imposable	6 365	26 114	38 330	217 932	1 927	10 988	1 821	13 771
19 REVENU IMPOSABLE	34 598	843 130	281 281	8 936 539	16 182	499 976	19 367	715 529
CALCUL DES CRÉDITS D'IMPÔT NON REMBOURSABLES								
20 Montant de base	35 346	213 487	290 226	1 754 786	16 769	101 378	19 923	120 620
21 Montant forfaitaire	29 909	83 147	224 069	622 912	13 013	36 176	14 230	39 559
22 Montant accordé pour personnes à charge	5 503	23 356	50 957	230 849	3 966	17 808	4 710	21 295
23 Autres montants accordés	18 224	43 993	152 098	406 399	7 536	18 455	10 189	25 884
24 Total des montants accordés	35 346	363 983	290 226	3 014 947	16 769	173 817	19 923	207 359
25 TOTAL DES CRÉDITS D'IMPÔT NON REMBOURSABLES	**35 346**	**72 798**	**290 226**	**603 002**	**16 769**	**34 764**	**19 923**	**41 473**
26 Impôt à payer	**20 994**	**76 251**	**187 617**	**1 049 181**	**11 802**	**53 449**	**15 088**	**88 121**
27 Impôt et cotisations à payer	**25 903**	**82 732**	**215 057**	**1 102 965**	**13 095**	**55 531**	**16 286**	**91 167**
CALCUL DU REMBOURSEMENT ET DU SOLDE DÛ								
28 Impôt du Québec retenu à la source	24 452	78 220	211 131	1 018 947	13 572	59 871	16 526	91 629
29 Remboursement TVQ salariés et sociétés	565	45	8 818	1 009	399	50	920	107
30 Remboursement d'impôts fonciers	7 273	861	46 424	10 200	1 957	563	2 020	552
31 Impôt payé par acomptes, autres crédits	18 589	11 318	148 482	125 046	8 629	2 721	10 328	5 661
32 Impôt payé et autres crédits	29 625	93 077	244 229	1 192 200	14 652	64 079	17 850	99 688
33 SOLDE DÛ	8 860	7 271	70 019	88 715	3 503	2 876	4 427	6 064
34 REMBOURSEMENT	22 393	- 17 616	186 710	- 177 950	11 677	- 11 425	13 994	- 14 585
35 Remboursement anticipé	1 828	1 487	12 164	10 594	765	715	885	847

TABLEAU 8 (suite)
Sommaire des statistiques fiscales par région administrative et par municipalité de 20 000 habitants et plus
Québec - 2002 (après réorganisation municipale)
(nombre de contribuables; montants en milliers de dollars)

	Montérégie (16)							
	St-Hyacinthe		St-Jean-sur-Richel.		Salab.-de-Valleyfield		Sorel	
Composantes	**Nombre**	**Montant**	**Nombre**	**Montant**	**Nombre**	**Montant**	**Nombre**	**Montant**
1 Contribuables imposables	24 400		38 613		17 665		16 455	
2 Régime d'imposition simplifié	32 703		50 298		25 799		24 073	
3 Régime d'imposition général	7 534		11 904		5 191		5 304	
4 Tous les contribuables	40 237		62 202		30 990		29 377	
CALCUL DU REVENU TOTAL								
5 Revenus d'emploi	26 297	707 698	43 403	1 224 539	20 029	546 743	18 012	514 114
6 Prestations d'assurance-emploi	4 834	18 687	8 352	34 078	3 797	15 042	3 534	15 515
7 Revenus de retraite	11 916	167 011	15 811	236 329	9 304	134 390	9 258	140 907
8 Revenus de biens	16 217	78 013	21 368	89 370	10 759	36 965	11 584	33 135
9 Revenus nets d'entreprise et profession	2 756	46 172	4 574	77 345	1 761	26 770	1 534	24 262
10 Provision relative au revenu d'entreprise ou de profession	266	1 144	357	1 741	184	695	136	531
11 Autres revenus	14 096	63 017	20 459	94 797	11 898	57 545	11 292	54 566
12 REVENU TOTAL	40 237	1 081 744	62 202	1 758 199	30 990	818 151	29 377	783 030
CALCUL DU REVENU NET ET DU REVENU IMPOSABLE								
13 Déductions reliées à la retraite	17 566	55 155	28 234	92 075	12 714	40 466	11 869	38 783
14 Déductions reliées aux placements	980	1 875	1 275	2 472	490	911	607	838
15 Autres déductions	410	2 025	784	4 183	336	1 550	365	2 406
16 Déductions - calcul du revenu net	17 856	59 055	28 721	98 731	12 911	42 928	12 056	42 027
17 Revenu net	39 602	1 023 345	60 821	1 660 515	30 180	776 106	28 496	741 400
18 Déductions - calcul du revenu imposable	7 539	33 699	10 207	45 197	5 989	28 418	5 278	21 463
19 REVENU IMPOSABLE	39 467	989 825	60 569	1 615 715	30 046	748 019	28 401	720 139
CALCUL DES CRÉDITS D'IMPÔT NON REMBOURSABLES								
20 Montant de base	40 237	243 419	62 202	376 070	30 990	187 279	29 377	177 764
21 Montant forfaitaire	32 703	90 914	50 298	139 828	25 799	71 721	24 073	66 923
22 Montant accordé pour personnes à charge	5 950	25 385	11 461	51 182	4 955	21 766	4 345	18 405
23 Autres montants accordés	22 297	60 342	31 566	79 678	16 279	40 283	15 766	41 003
24 Total des montants accordés	40 237	420 060	62 202	646 758	30 990	321 049	29 377	304 095
25 TOTAL DES CRÉDITS D'IMPÔT NON REMBOURSABLES	**40 237**	**84 014**	**62 202**	**129 354**	**30 990**	**64 211**	**29 377**	**60 820**
26 Impôt à payer	**24 400**	**91 250**	**38 613**	**157 191**	**17 665**	**69 143**	**16 455**	**68 990**
27 Impôt et cotisations à payer	**29 747**	**98 525**	**45 880**	**167 527**	**21 808**	**74 020**	**20 134**	**73 518**
CALCUL DU REMBOURSEMENT ET DU SOLDE DÛ								
28 Impôt du Québec retenu à la source	27 533	91 254	44 271	161 762	20 535	73 333	19 058	73 215
29 Remboursement TVQ salariés et sociétés	856	64	1 300	147	396	41	445	30
30 Remboursement d'impôts fonciers	8 781	1 698	12 832	2 809	7 195	1 497	6 507	1 388
31 Impôt payé par acomptes, autres crédits	21 601	13 965	31 301	18 028	14 594	8 954	13 399	8 075
32 Impôt payé et autres crédits	33 270	110 342	52 454	188 353	25 544	85 516	23 529	84 376
33 SOLDE DÛ	9 923	8 744	14 402	13 848	6 675	5 261	6 233	4 653
34 REMBOURSEMENT	25 689	- 20 561	40 825	- 34 674	20 229	- 16 757	18 702	- 15 510
35 Remboursement anticipé	1 886	1 547	2 774	2 404	1 264	1 063	1 168	965

TABLEAU 8 (suite)
Sommaire des statistiques fiscales par région administrative et par municipalité de 20 000 habitants et plus
Québec - 2002 (après réorganisation municipale)
(nombre de contribuables; montants en milliers de dollars)

	Montérégie (16)							
	Varennes		Vaudreuil Dorion		Autres		Ensemble	
Composantes	**Nombre**	**Montant**	**Nombre**	**Montant**	**Nombre**	**Montant**	**Nombre**	**Montant**
1 Contribuables imposables	10 898		13 588		244 722		631 823	
2 Régime d'imposition simplifié	10 611		14 773		316 035		792 083	
3 Régime d'imposition général	4 078		4 407		74 231		202 618	
4 Tous les contribuables	14 689		19 180		390 266		994 701	
CALCUL DU REVENU TOTAL								
5 Revenus d'emploi	11 917	457 748	14 208	506 574	273 849	8 278 592	698 063	21 796 419
6 Prestations d'assurance-emploi	1 694	8 032	2 107	10 289	53 065	230 559	122 774	537 494
7 Revenus de retraite	2 408	38 382	4 423	78 152	89 582	1 327 382	241 829	3 814 496
8 Revenus de biens	5 273	19 719	7 185	36 661	142 358	694 709	364 092	1 640 070
9 Revenus nets d'entreprise et profession	1 068	17 826	1 639	30 351	41 289	583 882	85 437	1 419 663
10 Provision relative au revenu d'entreprise ou de profession	74	260	123	621	2 876	10 208	6 597	30 918
11 Autres revenus	3 291	16 700	5 183	27 475	113 351	544 198	301 679	1 494 864
12 REVENU TOTAL	14 689	558 667	19 180	690 125	390 266	11 669 531	994 701	30 733 925
CALCUL DU REVENU NET ET DU REVENU IMPOSABLE								
13 Déductions reliées à la retraite	8 436	34 461	9 776	39 603	181 822	619 460	465 711	1 680 861
14 Déductions reliées aux placements	477	637	604	2 529	8 812	21 738	25 372	61 960
15 Autres déductions	205	1 058	331	2 198	4 979	27 213	12 857	70 632
16 Déductions - calcul du revenu net	8 561	36 156	9 994	44 330	185 195	668 412	474 212	1 813 453
17 Revenu net	14 319	522 699	18 748	646 021	377 861	11 014 319	967 055	28 947 417
18 Déductions - calcul du revenu imposable	1 390	7 640	2 337	12 746	58 902	362 886	146 072	808 629
19 REVENU IMPOSABLE	14 295	515 124	18 690	633 447	375 236	10 655 125	962 132	28 146 300
CALCUL DES CRÉDITS D'IMPÔT NON REMBOURSABLES								
20 Montant de base	14 689	88 890	19 180	116 068	390 266	2 361 262	994 701	6 016 028
21 Montant forfaitaire	10 611	29 499	14 773	41 069	316 035	878 577	792 083	2 201 991
22 Montant accordé pour personnes à charge	3 550	15 838	3 646	16 476	75 305	342 458	183 439	827 007
23 Autres montants accordés	7 553	19 874	9 703	26 728	183 486	447 983	496 921	1 267 528
24 Total des montants accordés	14 689	154 101	19 180	200 340	390 266	4 030 280	994 701	10 312 554
25 TOTAL DES CRÉDITS D'IMPÔT NON REMBOURSABLES	**14 689**	**30 821**	**19 180**	**40 069**	**390 266**	**806 071**	**994 701**	**2 062 552**
26 Impôt à payer	**10 898**	**62 399**	**13 588**	**74 932**	**244 722**	**1 099 811**	**631 823**	**3 022 404**
27 Impôt et cotisations à payer	**11 824**	**64 590**	**15 397**	**78 689**	**291 777**	**1 175 630**	**741 329**	**3 203 711**
CALCUL DU REMBOURSEMENT ET DU SOLDE DÛ								
28 Impôt du Québec retenu à la source	12 121	66 477	14 395	73 339	277 315	1 125 862	715 112	3 054 126
29 Remboursement TVQ salariés et sociétés	557	65	466	76	8 280	1 087	23 920	2 845
30 Remboursement d'impôts fonciers	1 446	351	2 794	706	53 213	12 062	158 257	34 956
31 Impôt payé par acomptes, autres crédits	7 789	3 937	9 879	7 897	200 248	108 640	507 554	324 543
32 Impôt payé et autres crédits	13 129	71 948	16 580	84 425	320 524	1 290 523	830 245	3 520 803
33 SOLDE DÛ	3 157	3 315	5 066	6 578	97 975	112 179	240 814	268 872
34 REMBOURSEMENT	10 402	- 10 673	12 416	- 12 314	245 691	- 227 072	638 773	- 585 965
35 Remboursement anticipé	716	705	761	684	16 746	15 110	43 069	38 023

TABLEAU 8 (suite)
Sommaire des statistiques fiscales par région administrative et par municipalité de 20 000 habitants et plus
Québec - 2002 (après réorganisation municipale)
(nombre de contribuables; montants en milliers de dollars)

	Centre-du-Québec (17)							
	Drummondville		Victoriaville		Autres		Ensemble	
Composantes	**Nombre**	**Montant**	**Nombre**	**Montant**	**Nombre**	**Montant**	**Nombre**	**Montant**
1 Contribuables imposables	23 069		18 066		53 657		94 792	
2 Régime d'imposition simplifié	33 685		26 122		84 800		144 607	
3 Régime d'imposition général	6 078		5 187		13 948		25 213	
4 Tous les contribuables	39 763		31 309		98 748		169 820	
CALCUL DU REVENU TOTAL								
5 Revenus d'emploi	25 973	657 440	20 385	520 403	64 645	1 588 941	111 003	2 766 785
6 Prestations d'assurance-emploi	6 172	22 609	4 703	17 392	16 745	64 773	27 620	104 774
7 Revenus de retraite	11 432	154 112	9 058	121 068	24 804	305 826	45 294	581 006
8 Revenus de biens	14 096	65 176	12 207	59 626	36 481	145 322	62 784	270 124
9 Revenus nets d'entreprise et profession	2 567	44 174	2 510	45 047	12 471	147 938	17 548	237 159
10 Provision relative au revenu d'entreprise ou de profession	192	1 023	218	963	827	2 165	1 237	4 151
11 Autres revenus	15 012	66 472	11 133	46 321	33 713	143 256	59 858	256 049
12 REVENU TOTAL	39 763	1 011 006	31 309	810 820	98 748	2 398 222	169 820	4 220 048
CALCUL DU REVENU NET ET DU REVENU IMPOSABLE								
13 Déductions reliées à la retraite	15 951	49 269	12 760	39 816	41 397	119 467	70 108	208 552
14 Déductions reliées aux placements	696	1 593	804	1 235	1 707	4 549	3 207	7 376
15 Autres déductions	426	2 496	363	1 757	877	4 358	1 666	8 611
16 Déductions - calcul du revenu net	16 237	53 358	12 996	42 808	42 005	128 374	71 238	224 539
17 Revenu net	38 912	958 042	30 770	768 290	96 049	2 274 839	165 731	4 001 171
18 Déductions - calcul du revenu imposable	7 954	33 641	6 241	26 761	20 130	113 007	34 325	173 409
19 REVENU IMPOSABLE	38 755	924 659	30 655	741 759	95 450	2 162 502	164 860	3 828 921
CALCUL DES CRÉDITS D'IMPÔT NON REMBOURSABLES								
20 Montant de base	39 763	240 298	31 309	189 420	98 748	597 515	169 820	1 027 234
21 Montant forfaitaire	33 685	93 644	26 122	72 619	84 800	235 744	144 607	402 007
22 Montant accordé pour personnes à charge	5 819	24 659	5 317	23 413	18 168	82 372	29 304	130 444
23 Autres montants accordés	20 669	49 521	16 504	41 077	45 958	106 030	83 131	196 628
24 Total des montants accordés	39 763	408 123	31 309	326 529	98 748	1 021 662	169 820	1 756 314
25 TOTAL DES CRÉDITS D'IMPÔT NON REMBOURSABLES	**39 763**	**81 626**	**31 309**	**65 307**	**98 748**	**204 336**	**169 820**	**351 269**
26 Impôt à payer	**23 069**	**82 047**	**18 066**	**66 249**	**53 657**	**176 506**	**94 792**	**324 802**
27 Impôt et cotisations à payer	**28 634**	**88 956**	**22 648**	**72 316**	**70 169**	**196 528**	**121 451**	**357 800**
CALCUL DU REMBOURSEMENT ET DU SOLDE DÛ								
28 Impôt du Québec retenu à la source	27 120	84 074	21 301	66 403	65 487	194 643	113 908	345 120
29 Remboursement TVQ salariés et sociétés	697	53	715	88	1 752	156	3 164	297
30 Remboursement d'impôts fonciers	8 898	1 348	7 793	1 611	14 611	2 568	31 302	5 526
31 Impôt payé par acomptes, autres crédits	20 958	11 224	16 577	10 645	51 938	19 625	89 473	41 494
32 Impôt payé et autres crédits	33 082	99 633	26 496	81 765	77 663	225 831	137 241	407 229
33 SOLDE DÛ	9 587	9 068	7 140	7 536	24 969	22 128	41 696	38 732
34 REMBOURSEMENT	25 276	- 19 745	20 652	- 16 985	60 195	- 51 430	106 123	- 88 161
35 Remboursement anticipé	2 269	1 721	1 568	1 275	4 821	4 157	8 658	7 153

TABLEAU 8 (fin)
Sommaire des statistiques fiscales par région administrative et par municipalité de 20 000 habitants et plus
Québec - 2002 (après réorganisation municipale)
(nombre de contribuables; montants en milliers de dollars)

	Indéterminé		Total	
	Ensemble		Ensemble	
Composantes	Nombre	Montant	Nombre	Montant
1 Contribuables imposables	12 965		3 341 371	
2 Régime d'imposition simplifié	21 237		4 552 933	
3 Régime d'imposition général	4 323		1 081 672	
4 Tous les contribuables	25 560		5 634 605	
CALCUL DU REVENU TOTAL				
5 Revenus d'emploi	16 945	489 060	3 777 655	110 656 510
6 Prestations d'assurance-emploi	3 575	17 088	756 905	3 511 937
7 Revenus de retraite	5 664	79 524	1 443 975	22 260 489
8 Revenus de biens	7 279	44 810	2 030 539	9 183 703
9 Revenus nets d'entreprise et profession	1 898	34 087	471 120	8 240 213
10 Provision relative au revenu d'entreprise ou de profession	117	681	34 400	189 151
11 Autres revenus	9 139	52 509	1 899 497	9 507 046
12 REVENU TOTAL	25 560	717 759	5 634 605	163 549 019
CALCUL DU REVENU NET ET DU REVENU IMPOSABLE				
13 Déductions reliées à la retraite	10 007	33 087	2 509 902	8 730 560
14 Déductions reliées aux placements	553	2 207	138 227	388 431
15 Autres déductions	408	2 897	68 335	384 602
16 Déductions - calcul du revenu net	10 243	38 192	2 554 841	9 503 593
17 Revenu net	24 475	680 048	5 475 716	154 189 556
18 Déductions - calcul du revenu imposable	5 046	52 786	964 650	5 357 019
19 REVENU IMPOSABLE	23 677	627 683	5 430 867	148 887 429
CALCUL DES CRÉDITS D'IMPÔT NON REMBOURSABLES				
20 Montant de base	25 560	154 294	5 634 605	34 072 050
21 Montant forfaitaire	21 237	59 039	4 552 933	12 657 154
22 Montant accordé pour personnes à charge	4 307	20 303	983 569	4 437 597
23 Autres montants accordés	11 272	33 198	2 844 445	7 531 554
24 Total des montants accordés	25 560	266 834	5 634 605	58 698 354
25 TOTAL DES CRÉDITS D'IMPÔT NON REMBOURSABLES	**25 560**	**53 367**	**5 634 605**	**11 739 883**
26 Impôt à payer	**12 965**	**68 612**	**3 341 371**	**15 447 577**
27 Impôt et cotisations à payer	**15 804**	**72 920**	**4 028 034**	**16 478 842**
CALCUL DU REMBOURSEMENT ET DU SOLDE DÛ				
28 Impôt du Québec retenu à la source	15 614	62 070	3 829 905	14 966 892
29 Remboursement TVQ salariés et sociétés	397	55	125 975	15 097
30 Remboursement d'impôts fonciers	3 578	729	1 018 898	222 154
31 Impôt payé par acomptes, autres crédits	13 040	7 087	2 856 072	2 157 867
32 Impôt payé et autres crédits	19 066	75 331	4 584 799	17 996 877
33 SOLDE DÛ	6 236	10 011	1 374 690	1 594 803
34 REMBOURSEMENT	14 247	- 12 423	3 500 372	- 3 112 838
35 Remboursement anticipé	1 161	946	251 741	214 449

TABLEAU 9
Sommaire des statistiques fiscales par région administrative et par municipalité régionale de comté (MRC) et entité équivalente
Québec – 2002
(nombre de contribuables; montants en milliers de dollars)

Composantes	Bas-St-Laurent (01)							
	Kamouraska		La Matapédia		La Mitis		Les Basques	
	Nombre	Montant	Nombre	Montant	Nombre	Montant	Nombre	Montant
1 Contribuables imposables	8 923		6 733		6 989		3 438	
2 Régime d'imposition simplifié	15 090		13 246		13 105		7 187	
3 Régime d'imposition général	2 416		1 704		1 803		697	
4 Tous les contribuables	17 506		14 950		14 908		7 884	
CALCUL DU REVENU TOTAL								
5 Revenus d'emploi	10 511	251 118	8 889	184 448	8 615	193 275	4 296	83 736
6 Prestations d'assurance-emploi	2 901	14 369	3 762	23 728	2 769	15 456	1 696	9 828
7 Revenus de retraite	5 246	65 570	4 251	45 236	4 456	53 946	2 641	29 595
8 Revenus de biens	6 808	17 614	3 722	9 598	4 404	12 905	2 497	6 655
9 Revenus nets d'entreprise et profession	1 769	24 450	1 689	18 940	1 311	16 403	991	11 680
10 Provision relative au revenu d'entreprise ou de profession	111	292	56	136	83	207	45	112
11 Autres revenus	6 660	27 734	6 546	30 851	6 420	29 668	3 585	16 634
12 REVENU TOTAL	**17 506**	**401 147**	**14 950**	**312 936**	**14 908**	**321 860**	**7 884**	**158 240**
CALCUL DU REVENU NET ET DU REVENU IMPOSABLE								
13 Déductions reliées à la retraite	7 224	18 085	5 662	14 790	5 621	13 728	2 744	6 574
14 Déductions reliées aux placements	313	902	118	259	139	345	77	186
15 Autres déductions	136	561	110	475	133	601	57	240
16 Déductions - calcul du revenu net	7 325	19 548	5 711	15 524	5 669	14 674	2 776	6 999
17 Revenu net	16 999	382 136	14 462	297 707	14 440	307 360	7 637	151 356
18 Déductions - calcul du revenu imposable	4 304	22 718	4 038	20 374	3 588	17 732	2 295	10 524
19 REVENU IMPOSABLE	**16 877**	**359 502**	**14 284**	**277 456**	**14 307**	**289 847**	**7 545**	**140 870**
CALCUL DES CRÉDITS D'IMPÔT NON REMBOURSABLES								
20 Montant de base	17 506	105 959	14 950	90 454	14 908	90 149	7 884	47 742
21 Montant forfaitaire	15 090	41 950	13 246	36 824	13 105	36 432	7 187	19 980
22 Montant accordé pour personnes à charge	2 871	12 738	2 718	11 982	2 438	10 856	1 196	5 048
23 Autres montants accordés	8 361	20 871	6 935	16 015	7 084	17 163	3 742	8 562
24 Total des montants accordés	17 506	181 518	14 950	155 274	14 908	154 600	7 884	81 332
25 TOTAL DES CRÉDITS D'IMPÔT NON REMBOURSABLES	**17 506**	**36 304**	**14 950**	**31 055**	**14 908**	**30 920**	**7 884**	**16 267**
26 Impôt à payer	**8 923**	**27 829**	**6 733**	**19 260**	**6 989**	**21 920**	**3 438**	**9 677**
27 Impôt et cotisations à payer	**12 003**	**31 179**	**9 738**	**21 917**	**9 701**	**24 308**	**5 166**	**11 235**
CALCUL DU REMBOURSEMENT ET DU SOLDE DÛ								
28 Impôt du Québec retenu à la source	10 958	30 218	9 045	22 876	8 924	24 214	4 367	10 298
29 Remboursement TVQ salariés et sociétés	405	35	673	73	386	43	155	18
30 Remboursement d'impôts fonciers	2 843	525	2 524	446	2 638	478	1 510	257
31 Impôt payé par acomptes, autres crédits	8 939	3 205	7 348	2 145	7 155	2 490	4 020	1 082
32 Impôt payé et autres crédits	13 373	35 685	10 933	26 305	10 868	28 307	5 574	12 520
33 SOLDE DÛ	**4 320**	**3 222**	**3 417**	**2 526**	**3 477**	**2 359**	**2 140**	**1 687**
34 REMBOURSEMENT	**10 289**	**- 7 728**	**8 778**	**- 6 914**	**8 565**	**- 6 359**	**4 243**	**- 2 973**
35 Remboursement anticipé	811	631	745	616	723	590	391	304

TABLEAU 9 (suite)
Sommaire des statistiques fiscales par région administrative et par municipalité régionale de comté (MRC) et entité équivalente
Québec - 2002
(nombre de contribuables; montants en milliers de dollars)

Composantes	Bas-St-Laurent (01)							
	Matane		Rimouski-Neigette		Rivière-du-Loup		Témiscouata	
	Nombre	Montant	Nombre	Montant	Nombre	Montant	Nombre	Montant
1 Contribuables imposables	8 779		24 251		14 189		8 269	
2 Régime d'imposition simplifié	15 443		33 550		21 574		15 455	
3 Régime d'imposition général	2 278		8 204		3 860		1 717	
4 Tous les contribuables	17 721		41 754		25 434		17 172	
CALCUL DU REVENU TOTAL								
5 Revenus d'emploi	10 661	243 691	27 874	736 508	16 337	400 162	10 180	215 086
6 Prestations d'assurance-emploi	4 273	25 057	7 274	38 389	4 428	22 034	4 245	23 471
7 Revenus de retraite	5 318	64 762	11 628	171 118	7 114	97 511	5 025	61 920
8 Revenus de biens	5 302	13 636	13 819	45 578	9 509	32 519	4 813	12 085
9 Revenus nets d'entreprise et profession	1 258	17 145	3 328	62 470	2 276	39 484	1 926	17 629
10 Provision relative au revenu d'entreprise ou de profession	85	373	271	1 864	152	771	62	195
11 Autres revenus	7 408	35 632	15 225	70 911	9 211	39 897	7 108	32 427
12 REVENU TOTAL	**17 721**	**400 296**	**41 754**	**1 126 839**	**25 434**	**632 377**	**17 172**	**362 813**
CALCUL DU REVENU NET ET DU REVENU IMPOSABLE								
13 Déductions reliées à la retraite	6 603	16 920	18 866	59 074	10 952	31 528	6 050	13 958
14 Déductions reliées aux placements	177	426	833	2 327	473	830	130	294
15 Autres déductions	166	864	441	2 075	273	1 378	102	421
16 Déductions - calcul du revenu net	6 680	18 210	19 084	63 477	11 094	33 736	6 111	14 672
17 Revenu net	17 197	382 317	40 845	1 063 844	24 824	599 087	16 601	348 541
18 Déductions - calcul du revenu imposable	4 183	20 391	8 186	37 142	5 304	22 970	4 431	20 247
19 REVENU IMPOSABLE	**17 053**	**362 062**	**40 592**	**1 026 967**	**24 666**	**576 243**	**16 412**	**328 431**
CALCUL DES CRÉDITS D'IMPÔT NON REMBOURSABLES								
20 Montant de base	17 721	107 197	41 754	252 626	25 434	153 841	17 172	103 906
21 Montant forfaitaire	15 443	42 932	33 550	93 269	21 574	59 976	15 455	42 965
22 Montant accordé pour personnes à charge	2 854	11 886	7 003	30 060	4 096	17 420	2 947	12 931
23 Autres montants accordés	8 559	20 273	22 348	60 753	12 477	31 438	7 988	18 023
24 Total des montants accordés	17 721	182 287	41 754	436 708	25 434	262 675	17 172	177 825
25 TOTAL DES CRÉDITS D'IMPÔT NON REMBOURSABLES	**17 721**	**36 458**	**41 754**	**87 343**	**25 434**	**52 536**	**17 172**	**35 565**
26 Impôt à payer	**8 779**	**29 254**	**24 251**	**97 792**	**14 189**	**49 955**	**8 269**	**23 299**
27 Impôt et cotisations à payer	**11 854**	**32 003**	**30 145**	**104 827**	**18 027**	**54 904**	**11 531**	**26 495**
CALCUL DU REMBOURSEMENT ET DU SOLDE DÛ								
28 Impôt du Québec retenu à la source	11 265	32 123	29 092	99 788	16 981	50 270	10 270	25 588
29 Remboursement TVQ salariés et sociétés	329	39	1 358	135	639	65	478	59
30 Remboursement d'impôts fonciers	3 367	588	8 600	1 887	5 073	980	2 825	543
31 Impôt payé par acomptes, autres crédits	8 698	3 457	21 568	12 680	13 236	8 561	9 195	2 836
32 Impôt payé et autres crédits	13 544	36 976	34 409	118 411	20 519	62 018	12 603	30 338
33 SOLDE DÛ	**4 025**	**2 847**	**9 360**	**8 666**	**6 061**	**5 392**	**4 541**	**3 252**
34 REMBOURSEMENT	**10 723**	**- 7 820**	**27 094**	**- 22 250**	**15 806**	**- 12 506**	**9 592**	**- 7 095**
35 Remboursement anticipé	1 024	805	2 107	1 770	1 310	1 005	773	608

TABLEAU 9 (suite)
Sommaire des statistiques fiscales par région administrative et par municipalité régionale de comté (MRC) et entité équivalente
Québec - 2002
(nombre de contribuables; montants en milliers de dollars)

	Bas-St-Laurent (01)		Saguenay-Lac-St-Jean (02)					
	Ensemble		Lac-St-Jean-Est		Le Domaine-du-Roy		Le Fjord-du-Saguenay	
Composantes	**Nombre**	**Montant**	**Nombre**	**Montant**	**Nombre**	**Montant**	**Nombre**	**Montant**
1 Contribuables imposables	81 571		21 496		13 224		7 146	
2 Régime d'imposition simplifié	134 650		33 408		22 015		12 570	
3 Régime d'imposition général	22 679		6 417		3 955		1 695	
4 Tous les contribuables	157 329		39 825		25 970		14 265	
CALCUL DU REVENU TOTAL								
5 Revenus d'emploi	97 363	2 308 024	26 740	666 220	16 865	426 173	9 489	223 465
6 Prestations d'assurance-emploi	31 348	172 332	8 967	49 843	5 779	30 940	4 043	23 721
7 Revenus de retraite	45 679	589 658	10 327	151 874	6 553	83 655	3 316	44 991
8 Revenus de biens	50 874	150 590	13 419	36 013	8 030	21 050	3 946	9 397
9 Revenus nets d'entreprise et profession	14 548	208 201	2 321	46 442	1 742	26 786	914	9 098
10 Provision relative au revenu d'entreprise ou de profession	865	3 950	236	1 590	151	758	41	123
11 Autres revenus	62 163	283 754	13 764	65 022	9 345	42 795	5 019	22 803
12 REVENU TOTAL	**157 329**	**3 716 508**	**39 825**	**1 017 005**	**25 970**	**632 157**	**14 265**	**333 599**
CALCUL DU REVENU NET ET DU REVENU IMPOSABLE								
13 Déductions reliées à la retraite	63 722	174 657	16 267	49 800	10 590	30 841	5 549	16 109
14 Déductions reliées aux placements	2 260	5 569	629	1 335	327	761	155	458
15 Autres déductions	1 418	6 615	469	2 327	303	1 752	171	1 086
16 Déductions - calcul du revenu net	64 450	186 840	16 496	53 463	10 706	33 354	5 606	17 653
17 Revenu net	153 005	3 532 348	38 281	964 174	25 012	599 481	13 384	316 106
18 Déductions - calcul du revenu imposable	36 329	172 098	7 371	36 307	5 948	40 057	2 806	13 149
19 REVENU IMPOSABLE	**151 736**	**3 361 378**	**38 022**	**928 068**	**24 253**	**559 722**	**13 269**	**303 075**
CALCUL DES CRÉDITS D'IMPÔT NON REMBOURSABLES								
20 Montant de base	157 329	951 874	39 825	240 727	25 970	156 993	14 265	86 300
21 Montant forfaitaire	134 650	374 328	33 408	92 874	22 015	61 202	12 570	34 945
22 Montant accordé pour personnes à charge	26 123	112 921	7 627	34 615	4 850	21 780	2 730	12 854
23 Autres montants accordés	77 494	193 098	18 758	46 273	11 997	29 701	5 664	12 987
24 Total des montants accordés	157 329	1 632 219	39 825	414 489	25 970	269 676	14 265	147 086
25 TOTAL DES CRÉDITS D'IMPÔT NON REMBOURSABLES	**157 329**	**326 448**	**39 825**	**82 899**	**25 970**	**53 936**	**14 265**	**29 418**
26 Impôt à payer	**81 571**	**278 986**	**21 496**	**83 442**	**13 224**	**48 401**	**7 146**	**24 579**
27 Impôt et cotisations à payer	**108 165**	**306 868**	**26 798**	**90 041**	**16 857**	**52 380**	**9 182**	**26 479**
CALCUL DU REMBOURSEMENT ET DU SOLDE DÛ								
28 Impôt du Québec retenu à la source	100 902	295 375	27 200	90 577	16 864	53 885	9 602	29 616
29 Remboursement TVQ salariés et sociétés	4 423	467	1 049	88	895	85	219	32
30 Remboursement d'impôts fonciers	29 380	5 704	6 717	1 336	4 969	1 144	1 667	308
31 Impôt payé par acomptes, autres crédits	80 159	36 456	20 333	9 224	12 407	5 766	6 905	1 658
32 Impôt payé et autres crédits	121 823	350 560	31 981	103 788	20 205	62 054	10 767	32 162
33 SOLDE DÛ	**37 341**	**29 951**	**8 548**	**7 301**	**5 059**	**3 800**	**2 945**	**2 022**
34 REMBOURSEMENT	**95 090**	**- 73 645**	**24 987**	**- 21 048**	**16 214**	**- 13 474**	**8 630**	**- 7 705**
35 Remboursement anticipé	7 884	6 329	1 948	1 694	1 580	1 351	673	632

TABLEAU 9 (suite)
Sommaire des statistiques fiscales par région administrative et par municipalité régionale de comté (MRC) et entité équivalente
Québec - 2002
(nombre de contribuables; montants en milliers de dollars)

Composantes	Saguenay-Lac-St-Jean (02)						Québec (03)	
	Maria-Chapdelaine		Saguenay		Ensemble		Charlevoix	
	Nombre	Montant	Nombre	Montant	Nombre	Montant	Nombre	Montant
1 Contribuables imposables	9 963		65 575		117 404		5 570	
2 Régime d'imposition simplifié	16 826		92 755		177 574		9 223	
3 Régime d'imposition général	2 861		21 006		35 934		1 406	
4 Tous les contribuables	19 687		113 761		213 508		10 629	
CALCUL DU REVENU TOTAL								
5 Revenus d'emploi	12 715	312 518	76 327	2 154 380	142 136	3 782 756	6 617	148 096
6 Prestations d'assurance-emploi	5 116	28 648	18 994	91 983	42 899	225 135	2 374	12 263
7 Revenus de retraite	4 839	59 139	30 254	503 785	55 289	843 444	3 367	42 308
8 Revenus de biens	6 100	19 025	39 504	103 082	70 999	188 567	3 777	11 449
9 Revenus nets d'entreprise et profession	1 440	18 334	5 930	129 112	12 347	229 772	908	12 891
10 Provision relative au revenu d'entreprise ou de profession	86	424	558	3 077	1 072	5 972	61	306
11 Autres revenus	7 212	34 369	38 632	184 547	73 972	349 536	4 046	18 336
12 REVENU TOTAL	**19 687**	**472 457**	**113 761**	**3 169 965**	**213 508**	**5 625 183**	**10 629**	**245 650**
CALCUL DU REVENU NET ET DU REVENU IMPOSABLE								
13 Déductions reliées à la retraite	7 994	24 801	48 886	167 149	89 286	288 700	4 307	10 875
14 Déductions reliées aux placements	214	533	2 173	4 039	3 498	7 126	128	423
15 Autres déductions	248	1 345	1 742	10 485	2 933	16 995	73	340
16 Déductions - calcul du revenu net	8 077	26 679	49 601	181 674	90 486	312 823	4 351	11 638
17 Revenu net	18 865	446 040	109 593	2 989 710	205 135	5 315 511	10 347	234 314
18 Déductions - calcul du revenu imposable	4 404	22 801	17 790	77 972	38 319	190 286	2 504	11 846
19 REVENU IMPOSABLE	**18 694**	**423 418**	**109 013**	**2 912 412**	**203 251**	**5 126 695**	**10 286**	**222 516**
CALCUL DES CRÉDITS D'IMPÔT NON REMBOURSABLES								
20 Montant de base	19 687	119 049	113 761	687 701	213 508	1 290 770	10 629	64 312
21 Montant forfaitaire	16 826	46 776	92 755	257 859	177 574	493 656	9 223	25 640
22 Montant accordé pour personnes à charge	3 791	17 375	20 970	94 366	39 968	180 990	1 635	6 639
23 Autres montants accordés	8 950	21 635	57 485	146 871	102 854	257 467	5 769	15 202
24 Total des montants accordés	19 687	204 834	113 761	1 186 796	213 508	2 222 881	10 629	111 793
25 TOTAL DES CRÉDITS D'IMPÔT NON REMBOURSABLES	**19 687**	**40 968**	**113 761**	**237 364**	**213 508**	**444 585**	**10 629**	**22 359**
26 Impôt à payer	**9 963**	**34 606**	**65 575**	**289 727**	**117 404**	**480 755**	**5 570**	**17 965**
27 Impôt et cotisations à payer	**13 080**	**37 812**	**77 931**	**307 569**	**143 848**	**514 281**	**7 531**	**19 892**
CALCUL DU REMBOURSEMENT ET DU SOLDE DÛ								
28 Impôt du Québec retenu à la source	13 038	40 082	79 249	305 245	145 953	519 405	6 938	18 915
29 Remboursement TVQ salariés et sociétés	653	77	2 547	245	5 363	527	215	21
30 Remboursement d'impôts fonciers	3 265	657	19 815	4 066	36 433	7 511	2 010	432
31 Impôt payé par acomptes, autres crédits	9 866	3 594	52 213	31 827	101 724	52 069	5 692	2 166
32 Impôt payé et autres crédits	15 510	45 428	92 309	347 582	170 772	591 014	8 286	22 409
33 SOLDE DÛ	**4 070**	**2 975**	**24 180**	**21 058**	**44 802**	**37 156**	**2 808**	**2 169**
34 REMBOURSEMENT	**12 369**	**- 10 591**	**72 443**	**- 61 071**	**134 643**	**- 113 889**	**6 320**	**- 4 686**
35 Remboursement anticipé	1 106	943	6 300	5 505	11 607	10 125	526	406

TABLEAU 9 (suite)
Sommaire des statistiques fiscales par région administrative et par municipalité régionale de comté (MRC) et entité équivalente
Québec - 2002
(nombre de contribuables; montants en milliers de dollars)

	Québec (03)							
	Charlevoix-Est		Québec		L'Île-d'Orléans		La Côte-de-Beaupré	
Composantes	**Nombre**	**Montant**	**Nombre**	**Montant**	**Nombre**	**Montant**	**Nombre**	**Montant**
1 Contribuables imposables	7 146		261 067		3 461		10 991	
2 Régime d'imposition simplifié	11 463		319 608		4 146		14 373	
3 Régime d'imposition général	1 844		88 772		1 245		3 314	
4 Tous les contribuables	13 307		408 380		5 391		17 687	
CALCUL DU REVENU TOTAL								
5 Revenus d'emploi	8 721	201 052	278 946	8 298 352	3 574	107 793	12 198	338 017
6 Prestations d'assurance-emploi	3 325	17 023	45 286	183 689	746	3 156	2 870	12 245
7 Revenus de retraite	3 809	50 039	113 465	2 022 116	1 565	26 215	4 984	75 851
8 Revenus de biens	4 102	11 092	150 374	613 801	2 652	15 083	6 903	22 569
9 Revenus nets d'entreprise et profession	917	12 123	30 272	732 836	800	16 067	1 476	23 893
10 Provision relative au revenu d'entreprise ou de profession	68	277	2 960	23 333	75	450	112	721
11 Autres revenus	5 019	22 436	135 562	667 624	1 553	7 506	5 903	27 818
12 REVENU TOTAL	**13 307**	**314 041**	**408 380**	**12 541 751**	**5 391**	**176 269**	**17 687**	**501 114**
CALCUL DU REVENU NET ET DU REVENU IMPOSABLE								
13 Déductions reliées à la retraite	5 345	14 975	199 241	721 330	2 733	10 519	8 553	26 586
14 Déductions reliées aux placements	198	731	11 901	25 791	207	442	410	918
15 Autres déductions	150	751	5 844	34 792	75	512	206	1 329
16 Déductions - calcul du revenu net	5 414	16 457	202 485	781 913	2 797	11 473	8 667	28 833
17 Revenu net	12 901	297 727	400 713	11 765 448	5 296	164 927	17 304	472 556
18 Déductions - calcul du revenu imposable	2 774	12 812	65 674	326 180	878	5 551	3 235	15 635
19 REVENU IMPOSABLE	**12 820**	**285 023**	**398 434**	**11 442 049**	**5 274**	**159 389**	**17 234**	**457 102**
CALCUL DES CRÉDITS D'IMPÔT NON REMBOURSABLES								
20 Montant de base	13 307	80 444	408 380	2 470 445	5 391	32 659	17 687	107 087
21 Montant forfaitaire	11 463	31 867	319 608	888 510	4 146	11 526	14 373	39 957
22 Montant accordé pour personnes à charge	2 049	8 453	63 104	270 621	813	3 497	2 850	11 897
23 Autres montants accordés	6 345	15 008	228 749	618 499	3 024	7 744	9 007	23 384
24 Total des montants accordés	13 307	135 772	408 380	4 248 076	5 391	55 426	17 687	182 325
25 TOTAL DES CRÉDITS D'IMPÔT NON REMBOURSABLES	**13 307**	**27 155**	**408 380**	**849 633**	**5 391**	**11 086**	**17 687**	**36 466**
26 Impôt à payer	**7 146**	**23 599**	**261 067**	**1 223 787**	**3 461**	**17 362**	**10 991**	**44 719**
27 Impôt et cotisations à payer	**9 199**	**25 765**	**304 131**	**1 302 924**	**4 232**	**18 813**	**13 213**	**47 957**
CALCUL DU REMBOURSEMENT ET DU SOLDE DÛ								
28 Impôt du Québec retenu à la source	8 910	25 965	296 528	1 175 120	3 787	15 643	12 832	46 145
29 Remboursement TVQ salariés et sociétés	345	38	12 999	1 368	172	13	419	39
30 Remboursement d'impôts fonciers	2 287	438	85 786	18 742	551	119	2 862	679
31 Impôt payé par acomptes, autres crédits	6 727	2 598	207 385	179 238	2 847	2 646	8 950	4 906
32 Impôt payé et autres crédits	10 491	29 755	347 395	1 422 168	4 401	19 431	14 742	53 209
33 SOLDE DÛ	**3 199**	**2 281**	**94 769**	**107 125**	**1 611**	**2 480**	**4 389**	**3 941**
34 REMBOURSEMENT	**8 086**	**- 6 271**	**268 795**	**- 226 369**	**3 246**	**- 3 098**	**11 261**	**- 9 193**
35 Remboursement anticipé	717	584	21 162	17 350	233	198	909	729

TABLEAU 9 (suite)
Sommaire des statistiques fiscales par région administrative et par municipalité régionale de comté (MRC) et entité équivalente
Québec - 2002
(nombre de contribuables; montants en milliers de dollars)

	Québec (03)						Mauricie-Bois-Francs (04)	
	La Jacques-Cartier		Portneuf		Ensemble		La Tuque	
Composantes	**Nombre**	**Montant**	**Nombre**	**Montant**	**Nombre**	**Montant**	**Nombre**	**Montant**
1 Contribuables imposables	14 036		19 854		322 125		5 771	
2 Régime d'imposition simplifié	16 033		29 954		404 800		9 873	
3 Régime d'imposition général	4 212		5 609		106 402		1 789	
4 Tous les contribuables	20 245		35 563		511 202		11 662	
CALCUL DU REVENU TOTAL								
5 Revenus d'emploi	15 621	501 527	22 729	606 512	348 406	10 201 349	7 439	195 929
6 Prestations d'assurance-emploi	3 064	13 475	5 493	23 429	63 158	265 280	1 996	9 563
7 Revenus de retraite	3 696	61 357	10 394	140 759	141 280	2 418 645	3 335	49 388
8 Revenus de biens	6 160	36 059	14 751	45 272	188 719	755 325	3 690	9 461
9 Revenus nets d'entreprise et profession	1 913	40 320	3 376	39 051	39 662	877 181	447	7 067
10 Provision relative au revenu d'entreprise ou de profession	159	931	207	576	3 642	26 594	37	217
11 Autres revenus	5 350	26 030	13 200	59 793	170 633	829 543	4 087	18 694
12 REVENU TOTAL	**20 245**	**679 699**	**35 563**	**915 391**	**511 202**	**15 373 915**	**11 662**	**290 320**
CALCUL DU REVENU NET ET DU REVENU IMPOSABLE								
13 Déductions reliées à la retraite	11 429	41 474	15 809	50 185	247 417	875 944	4 370	11 551
14 Déductions reliées aux placements	506	1 145	606	1 241	13 956	30 691	77	165
15 Autres déductions	334	2 043	397	2 265	7 079	42 032	130	745
16 Déductions - calcul du revenu net	11 565	44 662	16 006	53 691	251 285	948 667	4 428	12 461
17 Revenu net	19 618	635 301	34 651	862 374	500 830	14 432 647	11 247	277 968
18 Déductions - calcul du revenu imposable	2 380	13 976	7 773	36 037	85 218	422 037	3 043	25 691
19 REVENU IMPOSABLE	**19 531**	**621 392**	**34 477**	**826 571**	**498 056**	**14 014 042**	**10 420**	**252 502**
CALCUL DES CRÉDITS D'IMPÔT NON REMBOURSABLES								
20 Montant de base	20 245	122 441	35 563	215 274	511 202	3 092 662	11 662	70 530
21 Montant forfaitaire	16 033	44 572	29 954	83 272	404 800	1 125 344	9 873	27 447
22 Montant accordé pour personnes à charge	4 224	18 601	5 921	25 237	80 596	344 945	2 070	9 873
23 Autres montants accordés	9 233	21 447	18 388	45 346	280 515	746 630	5 355	13 693
24 Total des montants accordés	20 245	207 060	35 563	369 129	511 202	5 309 581	11 662	121 542
25 TOTAL DES CRÉDITS D'IMPÔT NON REMBOURSABLES	**20 245**	**41 413**	**35 563**	**73 827**	**511 202**	**1 061 939**	**11 662**	**24 309**
26 Impôt à payer	**14 036**	**68 638**	**19 854**	**72 662**	**322 125**	**1 468 732**	**5 771**	**23 962**
27 Impôt et cotisations à payer	**15 613**	**72 220**	**25 451**	**78 689**	**379 370**	**1 566 260**	**7 070**	**25 503**
CALCUL DU REMBOURSEMENT ET DU SOLDE DÛ								
28 Impôt du Québec retenu à la source	15 944	67 827	23 782	79 517	368 721	1 429 132	7 177	26 023
29 Remboursement TVQ salariés et sociétés	600	105	825	93	15 575	1 677	209	19
30 Remboursement d'impôts fonciers	1 999	477	6 527	1 335	102 022	22 222	2 001	404
31 Impôt payé par acomptes, autres crédits	10 310	6 008	17 464	5 413	259 375	202 975	4 707	1 817
32 Impôt payé et autres crédits	17 540	77 562	28 529	89 702	431 384	1 714 236	8 463	29 005
33 SOLDE DÛ	**4 586**	**7 648**	**8 391**	**7 529**	**119 753**	**133 173**	**2 196**	**1 583**
34 REMBOURSEMENT	**13 693**	**- 12 990**	**22 372**	**- 18 541**	**333 773**	**- 281 148**	**6 703**	**- 5 085**
35 Remboursement anticipé	1 005	899	2 061	1 764	26 613	21 930	563	473

TABLEAU 9 (suite)
Sommaire des statistiques fiscales par région administrative et par municipalité régionale de comté (MRC) et entité équivalente
Québec - 2002
(nombre de contribuables; montants en milliers de dollars)

Composantes	Mauricie-Bois-Francs (04)							
	Les Chenaux		Maskinongé		Mékinac		Shawinigan	
	Nombre	Montant	Nombre	Montant	Nombre	Montant	Nombre	Montant
1 Contribuables imposables	7 008		14 670		4 981		21 752	
2 Régime d'imposition simplifié	11 500		24 325		9 315		35 495	
3 Régime d'imposition général	1 946		3 669		1 234		6 461	
4 Tous les contribuables	13 446		27 994		10 549		41 956	
CALCUL DU REVENU TOTAL								
5 Revenus d'emploi	8 332	203 180	16 951	400 866	6 142	131 984	24 950	596 100
6 Prestations d'assurance-emploi	2 445	11 098	4 981	21 105	2 136	9 565	6 629	28 972
7 Revenus de retraite	3 899	51 684	8 209	102 947	3 593	44 549	14 328	220 587
8 Revenus de biens	5 385	18 053	10 836	39 036	4 275	12 081	16 982	46 684
9 Revenus nets d'entreprise et profession	1 475	18 718	2 808	32 958	1 060	10 977	2 151	36 676
10 Provision relative au revenu d'entreprise ou de profession	95	178	164	417	51	159	183	973
11 Autres revenus	4 812	22 166	10 319	48 879	4 200	18 947	17 204	83 952
12 REVENU TOTAL	**13 446**	**325 077**	**27 994**	**646 209**	**10 549**	**228 262**	**41 956**	**1 013 944**
CALCUL DU REVENU NET ET DU REVENU IMPOSABLE								
13 Déductions reliées à la retraite	5 577	16 056	10 883	30 517	4 084	11 988	15 881	45 494
14 Déductions reliées aux placements	194	395	402	761	135	264	767	1 084
15 Autres déductions	140	731	259	1 358	105	403	482	2 626
16 Déductions - calcul du revenu net	5 640	17 182	11 045	32 636	4 139	12 655	16 133	49 205
17 Revenu net	13 011	308 254	27 243	614 632	10 271	215 736	40 918	965 264
18 Déductions - calcul du revenu imposable	2 759	17 316	5 654	29 278	2 680	12 150	8 122	34 406
19 REVENU IMPOSABLE	**12 928**	**290 992**	**27 073**	**585 613**	**10 188**	**203 676**	**40 728**	**931 226**
CALCUL DES CRÉDITS D'IMPÔT NON REMBOURSABLES								
20 Montant de base	13 446	81 310	27 994	169 293	10 549	63 823	41 956	253 794
21 Montant forfaitaire	11 500	31 970	24 325	67 624	9 315	25 896	35 495	98 676
22 Montant accordé pour personnes à charge	2 306	10 117	4 305	18 472	1 472	6 175	6 332	27 406
23 Autres montants accordés	6 212	16 248	12 758	30 663	4 953	12 456	22 532	59 118
24 Total des montants accordés	13 446	139 645	27 994	286 052	10 549	108 349	41 956	438 994
25 TOTAL DES CRÉDITS D'IMPÔT NON REMBOURSABLES	**13 446**	**27 929**	**27 994**	**57 211**	**10 549**	**21 670**	**41 956**	**87 800**
26 Impôt à payer	**7 008**	**24 068**	**14 670**	**46 618**	**4 981**	**14 578**	**21 752**	**81 102**
27 Impôt et cotisations à payer	**9 406**	**26 658**	**19 491**	**52 007**	**7 169**	**16 507**	**28 113**	**88 564**
CALCUL DU REMBOURSEMENT ET DU SOLDE DÛ								
28 Impôt du Québec retenu à la source	8 634	26 831	17 586	50 734	6 417	16 820	26 229	84 841
29 Remboursement TVQ salariés et sociétés	233	16	456	47	165	14	724	60
30 Remboursement d'impôts fonciers	2 118	369	5 321	1 033	1 982	303	10 932	1 974
31 Impôt payé par acomptes, autres crédits	7 004	2 527	13 738	5 077	5 619	1 805	20 143	12 361
32 Impôt payé et autres crédits	10 415	30 965	21 572	58 959	8 072	19 721	33 972	101 876
33 SOLDE DÛ	**3 370**	**2 670**	**7 237**	**5 798**	**2 622**	**1 658**	**9 292**	**6 918**
34 REMBOURSEMENT	**8 053**	**- 6 978**	**16 384**	**- 12 750**	**6 276**	**- 4 873**	**26 517**	**- 20 231**
35 Remboursement anticipé	692	585	1 365	1 056	568	457	2 272	1 793

TABLEAU 9 (suite)
Sommaire des statistiques fiscales par région administrative et par municipalité régionale de comté (MRC) et entité équivalente
Québec - 2002
(nombre de contribuables; montants en milliers de dollars)

Composantes	Mauricie-Bois-Francs (04)				Estrie (05)			
	Trois-Rivières		Ensemble		Asbestos		Coaticook	
	Nombre	Montant	Nombre	Montant	Nombre	Montant	Nombre	Montant
1 Contribuables imposables	55 101		109 283		6 125		8 163	
2 Régime d'imposition simplifié	78 602		169 110		10 272		11 955	
3 Régime d'imposition général	18 120		33 219		1 305		2 084	
4 Tous les contribuables	96 722		202 329		11 577		14 039	
CALCUL DU REVENU TOTAL								
5 Revenus d'emploi	61 623	1 702 225	125 437	3 230 284	7 235	161 017	9 129	218 229
6 Prestations d'assurance-emploi	13 009	56 993	31 196	137 296	2 022	8 379	2 353	7 874
7 Revenus de retraite	28 278	436 131	61 642	905 286	3 756	55 636	3 718	48 177
8 Revenus de biens	36 702	124 176	77 870	249 491	4 456	14 318	5 629	29 795
9 Revenus nets d'entreprise et profession	5 996	122 772	13 937	229 168	1 339	13 266	2 328	28 855
10 Provision relative au revenu d'entreprise ou de profession	488	2 969	1 018	4 913	96	207	170	353
11 Autres revenus	35 830	173 461	76 452	366 099	4 356	18 725	4 373	18 028
12 REVENU TOTAL	**96 722**	**2 618 727**	**202 329**	**5 122 539**	**11 577**	**271 549**	**14 039**	**351 310**
CALCUL DU REVENU NET ET DU REVENU IMPOSABLE								
13 Déductions reliées à la retraite	41 134	136 346	81 929	251 952	4 357	12 118	6 124	15 693
14 Déductions reliées aux placements	1 925	3 237	3 500	5 906	204	368	217	507
15 Autres déductions	1 255	7 365	2 371	13 228	114	543	139	670
16 Déductions - calcul du revenu net	41 783	146 948	83 168	271 087	4 438	13 028	6 214	16 869
17 Revenu net	94 433	2 473 882	197 123	4 855 736	11 267	258 868	13 749	334 738
18 Déductions - calcul du revenu imposable	16 838	74 788	39 096	193 629	2 657	13 312	2 693	20 071
19 REVENU IMPOSABLE	**93 979**	**2 399 669**	**195 316**	**4 663 678**	**11 217**	**245 602**	**13 694**	**314 798**
CALCUL DES CRÉDITS D'IMPÔT NON REMBOURSABLES								
20 Montant de base	96 722	584 617	202 329	1 223 367	11 577	70 008	14 039	84 967
21 Montant forfaitaire	78 602	218 514	169 110	470 127	10 272	28 556	11 955	33 235
22 Montant accordé pour personnes à charge	15 795	69 726	32 280	141 769	1 660	7 580	2 593	12 083
23 Autres montants accordés	51 097	136 115	102 907	268 293	5 775	13 486	6 572	15 746
24 Total des montants accordés	96 722	1 008 972	202 329	2 103 554	11 577	119 631	14 039	146 031
25 TOTAL DES CRÉDITS D'IMPÔT NON REMBOURSABLES	**96 722**	**201 798**	**202 329**	**420 717**	**11 577**	**23 926**	**14 039**	**29 207**
26 Impôt à payer	**55 101**	**232 357**	**109 283**	**422 685**	**6 125**	**19 525**	**8 163**	**24 798**
27 Impôt et cotisations à payer	**67 455**	**249 456**	**138 704**	**458 695**	**8 194**	**22 021**	**10 485**	**28 501**
CALCUL DU REMBOURSEMENT ET DU SOLDE DÛ								
28 Impôt du Québec retenu à la source	65 153	238 400	131 196	443 649	7 460	21 646	9 155	25 253
29 Remboursement TVQ salariés et sociétés	2 342	196	4 129	352	134	8	165	13
30 Remboursement d'impôts fonciers	21 632	3 930	43 986	8 013	1 970	318	1 647	265
31 Impôt payé par acomptes, autres crédits	46 834	32 637	98 045	56 224	6 184	2 168	7 805	1 787
32 Impôt payé et autres crédits	79 619	282 457	162 113	522 983	9 075	25 181	10 951	29 943
33 SOLDE DÛ	**21 437**	**19 480**	**46 154**	**38 107**	**3 078**	**2 273**	**4 229**	**5 116**
34 REMBOURSEMENT	**62 283**	**- 52 481**	**126 216**	**- 102 398**	**6 798**	**- 5 433**	**8 063**	**- 6 558**
35 Remboursement anticipé	5 259	4 444	10 719	8 808	533	443	661	565

TABLEAU 9 (suite)
Sommaire des statistiques fiscales par région administrative et par municipalité régionale de comté (MRC) et entité équivalente
Québec - 2002
(nombre de contribuables; montants en milliers de dollars)

	Estrie (05)							
	Haut-St-François		Le Granit		Memphrémagog		Sherbrooke	
Composantes	**Nombre**	**Montant**	**Nombre**	**Montant**	**Nombre**	**Montant**	**Nombre**	**Montant**
1 Contribuables imposables	8 514		9 809		20 650		64 538	
2 Régime d'imposition simplifié	14 351		14 887		29 061		86 740	
3 Régime d'imposition général	2 136		2 266		5 644		21 036	
4 Tous les contribuables	16 487		17 153		34 705		107 776	
CALCUL DU REVENU TOTAL								
5 Revenus d'emploi	10 185	241 678	11 219	267 319	22 135	594 643	72 610	1 978 368
6 Prestations d'assurance-emploi	2 498	9 675	2 890	9 155	5 250	19 427	15 341	56 569
7 Revenus de retraite	4 492	57 819	4 700	59 295	10 557	172 189	28 031	427 582
8 Revenus de biens	5 828	20 296	6 625	25 602	13 351	88 788	37 784	158 883
9 Revenus nets d'entreprise et profession	2 458	20 896	2 530	22 638	3 894	57 474	9 123	168 184
10 Provision relative au revenu d'entreprise ou de profession	69	161	102	257	276	1 315	816	4 280
11 Autres revenus	5 988	27 479	5 751	23 680	11 725	56 309	39 874	186 222
12 REVENU TOTAL	**16 487**	**378 004**	**17 153**	**407 947**	**34 705**	**990 145**	**107 776**	**2 980 088**
CALCUL DU REVENU NET ET DU REVENU IMPOSABLE								
13 Déductions reliées à la retraite	6 715	17 191	7 228	18 046	14 241	47 097	49 076	159 784
14 Déductions reliées aux placements	260	554	251	469	962	3 332	2 643	6 913
15 Autres déductions	125	482	143	776	449	2 592	1 284	6 542
16 Déductions - calcul du revenu net	6 815	18 227	7 329	19 291	14 648	53 022	49 822	173 240
17 Revenu net	15 979	360 245	16 775	389 017	33 900	938 168	105 751	2 811 796
18 Déductions - calcul du revenu imposable	3 339	15 882	3 910	16 894	6 108	31 140	19 976	95 519
19 REVENU IMPOSABLE	**15 887**	**344 477**	**16 674**	**372 260**	**33 766**	**907 293**	**105 109**	**2 722 663**
CALCUL DES CRÉDITS D'IMPÔT NON REMBOURSABLES								
20 Montant de base	16 487	99 776	17 153	103 811	34 705	209 937	107 776	651 605
21 Montant forfaitaire	14 351	39 896	14 887	41 386	29 061	80 790	86 740	241 137
22 Montant accordé pour personnes à charge	2 762	12 854	2 801	12 358	5 338	23 529	18 191	81 793
23 Autres montants accordés	7 502	17 820	8 601	18 565	17 166	42 203	58 208	154 507
24 Total des montants accordés	16 487	170 346	17 153	176 121	34 705	356 458	107 776	1 129 043
25 TOTAL DES CRÉDITS D'IMPÔT NON REMBOURSABLES	**16 487**	**34 070**	**17 153**	**35 225**	**34 705**	**71 293**	**107 776**	**225 813**
26 Impôt à payer	**8 514**	**27 097**	**9 809**	**28 953**	**20 650**	**90 792**	**64 538**	**262 769**
27 Impôt et cotisations à payer	**11 374**	**30 242**	**12 720**	**32 365**	**25 494**	**98 466**	**78 089**	**283 167**
CALCUL DU REMBOURSEMENT ET DU SOLDE DÛ								
28 Impôt du Québec retenu à la source	10 362	29 607	11 424	30 897	23 346	83 675	75 371	261 174
29 Remboursement TVQ salariés et sociétés	226	16	221	17	565	57	2 745	234
30 Remboursement d'impôts fonciers	2 339	391	2 882	545	5 494	1 045	23 568	4 187
31 Impôt payé par acomptes, autres crédits	8 312	3 048	9 437	3 489	18 032	11 850	56 880	41 387
32 Impôt payé et autres crédits	12 428	34 351	13 747	36 538	27 986	102 077	90 987	316 274
33 SOLDE DÛ	**4 256**	**3 608**	**4 558**	**4 126**	**9 737**	**14 163**	**25 029**	**26 271**
34 REMBOURSEMENT	**9 609**	**- 7 717**	**10 560**	**- 8 299**	**20 714**	**- 17 774**	**70 645**	**- 59 379**
35 Remboursement anticipé	728	605	943	787	1 624	1 328	5 581	4 604

TABLEAU 9 (suite)
Sommaire des statistiques fiscales par région administrative et par municipalité régionale de comté (MRC) et entité équivalente
Québec - 2002
(nombre de contribuables; montants en milliers de dollars)

Composantes	Estrie (05)				Montréal (06)		Outaouais (07)	
	Val-St-François		Ensemble		Montréal		Coll. de l'Outaouais	
	Nombre	Montant	Nombre	Montant	Nombre	Montant	Nombre	Montant
1 Contribuables imposables	13 709		131 508		781 652		16 985	
2 Régime d'imposition simplifié	19 520		186 786		1 111 544		19 590	
3 Régime d'imposition général	3 431		37 902		274 092		6 040	
4 Tous les contribuables	22 951		224 688		1 385 636		25 630	
CALCUL DU REVENU TOTAL								
5 Revenus d'emploi	15 485	418 293	147 998	3 879 547	880 915	26 905 605	18 512	647 870
6 Prestations d'assurance-emploi	3 765	15 472	34 119	126 551	138 598	644 642	3 157	16 365
7 Revenus de retraite	5 924	81 179	61 178	901 877	357 630	5 775 297	5 119	83 760
8 Revenus de biens	8 736	29 443	82 409	367 125	533 349	3 281 193	8 793	29 443
9 Revenus nets d'entreprise et profession	2 872	35 107	24 544	346 420	109 451	2 284 611	3 404	54 348
10 Provision relative au revenu d'entreprise ou de profession	181	579	1 710	7 152	8 286	60 861	157	709
11 Autres revenus	7 751	32 702	79 818	363 145	496 023	2 665 560	7 384	41 707
12 REVENU TOTAL	**22 951**	**612 775**	**224 688**	**5 991 818**	**1 385 636**	**41 617 738**	**25 630**	**874 201**
CALCUL DU REVENU NET ET DU REVENU IMPOSABLE								
13 Déductions reliées à la retraite	10 481	30 849	98 222	300 778	581 747	2 218 996	13 735	50 943
14 Déductions reliées aux placements	469	876	5 006	13 019	47 109	174 983	596	1 671
15 Autres déductions	239	1 172	2 493	12 777	17 097	100 839	318	1 691
16 Déductions - calcul du revenu net	10 631	32 897	99 897	326 574	597 009	2 494 817	13 884	54 305
17 Revenu net	22 308	580 478	219 729	5 673 310	1 342 376	39 166 706	24 862	820 685
18 Déductions - calcul du revenu imposable	4 037	20 954	42 720	213 772	227 433	1 355 642	3 085	19 620
19 REVENU IMPOSABLE	**22 208**	**559 697**	**218 555**	**5 466 790**	**1 330 445**	**37 827 063**	**24 712**	**801 278**
CALCUL DES CRÉDITS D'IMPÔT NON REMBOURSABLES								
20 Montant de base	22 951	138 925	224 688	1 359 029	1 385 636	8 375 550	25 630	155 022
21 Montant forfaitaire	19 520	54 266	186 786	519 266	1 111 544	3 090 092	19 590	54 460
22 Montant accordé pour personnes à charge	4 039	18 347	37 384	168 544	222 165	1 038 969	5 290	23 713
23 Autres montants accordés	10 591	25 250	114 415	287 577	724 603	2 137 671	12 258	31 540
24 Total des montants accordés	22 951	236 787	224 688	2 334 417	1 385 636	14 642 282	25 630	264 735
25 TOTAL DES CRÉDITS D'IMPÔT NON REMBOURSABLES	**22 951**	**47 358**	**224 688**	**466 892**	**1 385 636**	**2 928 504**	**25 630**	**52 948**
26 Impôt à payer	**13 709**	**51 423**	**131 508**	**505 357**	**781 652**	**4 230 187**	**16 985**	**93 264**
27 Impôt et cotisations à payer	**16 940**	**55 939**	**163 296**	**550 701**	**942 270**	**4 491 404**	**19 737**	**98 625**
CALCUL DU REMBOURSEMENT ET DU SOLDE DÛ								
28 Impôt du Québec retenu à la source	15 993	54 965	153 111	507 217	889 054	3 812 784	14 601	53 970
29 Remboursement TVQ salariés et sociétés	329	35	4 385	380	26 190	3 657	352	52
30 Remboursement d'impôts fonciers	3 034	502	40 934	7 253	288 978	63 911	2 276	520
31 Impôt payé par acomptes, autres crédits	11 715	5 280	118 365	69 009	695 932	742 848	14 902	27 543
32 Impôt payé et autres crédits	18 504	62 608	183 678	606 972	1 098 414	4 827 691	20 713	89 101
33 SOLDE DÛ	**5 845**	**5 353**	**56 732**	**60 910**	**331 771**	**466 255**	**10 601**	**19 951**
34 REMBOURSEMENT	**14 184**	**- 12 022**	**140 573**	**- 117 182**	**839 000**	**- 802 541**	**11 850**	**- 10 426**
35 Remboursement anticipé	1 100	899	11 170	9 231	50 423	42 974	770	662

TABLEAU 9 (suite)
Sommaire des statistiques fiscales par région administrative et par municipalité régionale de comté (MRC) et entité équivalente
Québec - 2002
(nombre de contribuables; montants en milliers de dollars)

Composantes	Outaouais (07)							
	Gatineau		Papineau		Pontiac		Vallée-de-la-Gatineau	
	Nombre	Montant	Nombre	Montant	Nombre	Montant	Nombre	Montant
1 Contribuables imposables	112 578		8 744		4 918		7 170	
2 Régime d'imposition simplifié	123 415		15 593		9 219		13 822	
3 Régime d'imposition général	42 426		2 082		1 241		1 822	
4 Tous les contribuables	165 841		17 675		10 460		15 644	
CALCUL DU REVENU TOTAL								
5 Revenus d'emploi	123 197	4 140 244	10 279	239 790	5 779	143 680	9 053	196 083
6 Prestations d'assurance-emploi	16 851	80 160	2 424	10 862	1 472	7 837	3 205	18 413
7 Revenus de retraite	36 196	643 062	5 654	79 107	3 269	43 995	4 550	56 928
8 Revenus de biens	56 850	147 809	5 723	15 808	3 121	7 875	4 229	12 512
9 Revenus nets d'entreprise et profession	13 416	250 953	1 887	20 143	1 226	11 799	1 481	17 507
10 Provision relative au revenu d'entreprise ou de profession	768	3 913	105	235	64	180	70	233
11 Autres revenus	50 535	272 276	6 996	36 034	3 965	20 658	6 671	35 859
12 REVENU TOTAL	**165 841**	**5 538 417**	**17 675**	**401 979**	**10 460**	**236 023**	**15 644**	**337 535**
CALCUL DU REVENU NET ET DU REVENU IMPOSABLE								
13 Déductions reliées à la retraite	87 265	330 985	6 667	17 532	3 804	9 443	5 467	13 325
14 Déductions reliées aux placements	3 513	6 131	192	378	109	172	134	353
15 Autres déductions	2 155	10 975	136	662	71	242	122	556
16 Déductions - calcul du revenu net	88 148	348 091	6 754	18 572	3 852	9 856	5 538	14 234
17 Revenu net	161 933	5 192 447	17 043	383 855	9 965	226 474	15 126	323 901
18 Déductions - calcul du revenu imposable	20 349	107 323	3 952	22 926	2 140	11 376	4 192	32 426
19 REVENU IMPOSABLE	**161 084**	**5 086 201**	**16 696**	**361 150**	**9 861**	**215 216**	**14 468**	**291 727**
CALCUL DES CRÉDITS D'IMPÔT NON REMBOURSABLES								
20 Montant de base	165 841	1 001 753	17 675	106 872	10 460	63 297	15 644	94 452
21 Montant forfaitaire	123 415	343 094	15 593	43 349	9 219	25 629	13 822	38 425
22 Montant accordé pour personnes à charge	32 753	145 747	2 919	13 122	1 851	8 918	2 743	12 046
23 Autres montants accordés	87 738	233 247	8 055	18 823	4 698	12 351	7 025	16 374
24 Total des montants accordés	165 841	1 723 841	17 675	182 165	10 460	110 194	15 644	161 298
25 TOTAL DES CRÉDITS D'IMPÔT NON REMBOURSABLES	**165 841**	**344 775**	**17 675**	**36 433**	**10 460**	**22 039**	**15 644**	**32 260**
26 Impôt à payer	**112 578**	**579 597**	**8 744**	**29 695**	**4 918**	**17 833**	**7 170**	**22 398**
27 Impôt et cotisations à payer	**127 037**	**607 562**	**11 736**	**32 900**	**6 776**	**19 706**	**9 860**	**25 030**
CALCUL DU REMBOURSEMENT ET DU SOLDE DÛ								
28 Impôt du Québec retenu à la source	96 999	340 454	10 168	28 716	5 026	14 575	8 544	22 405
29 Remboursement TVQ salariés et sociétés	2 667	328	191	18	71	7	163	20
30 Remboursement d'impôts fonciers	25 578	6 440	2 819	534	946	159	1 932	375
31 Impôt payé par acomptes, autres crédits	97 686	178 475	8 141	4 423	4 667	4 533	7 136	3 448
32 Impôt payé et autres crédits	139 930	562 421	12 818	35 251	6 885	20 094	10 528	27 506
33 SOLDE DÛ	**65 122**	**109 959**	**4 977**	**4 676**	**3 443**	**3 229**	**4 338**	**3 496**
34 REMBOURSEMENT	**81 506**	**- 64 817**	**9 299**	**- 7 027**	**4 641**	**- 3 616**	**7 734**	**- 5 972**
35 Remboursement anticipé	5 383	4 434	602	475	273	216	584	464

TABLEAU 9 (suite)
Sommaire des statistiques fiscales par région administrative et par municipalité régionale de comté (MRC) et entité équivalente
Québec - 2002
(nombre de contribuables; montants en milliers de dollars)

	Outaouais (07)		Abitibi-Témiscamingue (08)					
	Ensemble		Abitibi		Abitibi-Ouest		Rouyn-Noranda	
Composantes	**Nombre**	**Montant**	**Nombre**	**Montant**	**Nombre**	**Montant**	**Nombre**	**Montant**
1 Contribuables imposables	150 395		9 933		8 052		17 156	
2 Régime d'imposition simplifié	181 639		14 989		14 086		24 703	
3 Régime d'imposition général	53 611		2 964		2 179		5 515	
4 Tous les contribuables	235 250		17 953		16 265		30 218	
CALCUL DU REVENU TOTAL								
5 Revenus d'emploi	166 820	5 367 667	12 013	322 306	9 854	252 785	20 304	584 934
6 Prestations d'assurance-emploi	27 109	133 637	3 809	21 330	3 239	17 771	5 064	27 700
7 Revenus de retraite	54 788	906 852	4 097	52 077	4 383	54 541	7 478	106 066
8 Revenus de biens	78 716	213 447	5 017	17 973	5 164	13 409	10 385	28 412
9 Revenus nets d'entreprise et profession	21 414	354 750	1 463	28 599	1 288	18 401	1 968	34 523
10 Provision relative au revenu d'entreprise ou de profession	1 164	5 270	111	649	66	266	141	828
11 Autres revenus	75 551	406 534	6 481	31 878	6 615	33 931	10 840	56 531
12 REVENU TOTAL	**235 250**	**7 388 155**	**17 953**	**474 813**	**16 265**	**391 104**	**30 218**	**838 995**
CALCUL DU REVENU NET ET DU REVENU IMPOSABLE								
13 Déductions reliées à la retraite	116 938	422 228	7 850	23 394	6 438	18 661	12 837	40 471
14 Déductions reliées aux placements	4 544	8 705	262	712	218	469	593	1 557
15 Autres déductions	2 802	14 126	227	1 150	141	646	344	2 144
16 Déductions - calcul du revenu net	118 176	445 058	7 970	25 256	6 502	19 776	13 029	44 172
17 Revenu net	228 929	6 947 362	17 270	450 055	15 554	371 781	29 309	795 453
18 Déductions - calcul du revenu imposable	33 718	193 671	3 621	22 079	3 823	22 995	5 539	34 699
19 REVENU IMPOSABLE	**226 821**	**6 755 572**	**17 004**	**428 093**	**15 385**	**348 936**	**29 081**	**761 100**
CALCUL DES CRÉDITS D'IMPÔT NON REMBOURSABLES								
20 Montant de base	235 250	1 421 396	17 953	108 537	16 265	98 388	30 218	182 645
21 Montant forfaitaire	181 639	504 957	14 989	41 669	14 086	39 159	24 703	68 674
22 Montant accordé pour personnes à charge	45 556	203 546	3 484	16 148	2 975	13 384	5 871	25 972
23 Autres montants accordés	119 774	312 335	8 130	20 828	7 320	17 665	14 963	37 430
24 Total des montants accordés	235 250	2 442 233	17 953	187 182	16 265	168 596	30 218	314 722
25 TOTAL DES CRÉDITS D'IMPÔT NON REMBOURSABLES	**235 250**	**488 455**	**17 953**	**37 437**	**16 265**	**33 720**	**30 218**	**62 946**
26 Impôt à payer	**150 395**	**742 787**	**9 933**	**39 943**	**8 052**	**29 074**	**17 156**	**75 461**
27 Impôt et cotisations à payer	**175 146**	**783 823**	**12 398**	**43 050**	**10 826**	**31 854**	**21 188**	**80 163**
CALCUL DU REMBOURSEMENT ET DU SOLDE DÛ								
28 Impôt du Québec retenu à la source	135 338	460 120	12 046	41 734	10 039	31 578	20 802	81 146
29 Remboursement TVQ salariés et sociétés	3 444	425	488	52	285	28	713	57
30 Remboursement d'impôts fonciers	33 551	8 028	2 714	564	2 549	472	5 990	1 248
31 Impôt payé par acomptes, autres crédits	132 532	218 422	9 135	6 063	7 778	3 585	14 974	7 840
32 Impôt payé et autres crédits	190 874	734 373	14 113	49 442	12 132	36 824	24 691	92 470
33 SOLDE DÛ	**88 481**	**141 311**	**4 065**	**3 515**	**3 963**	**2 985**	**6 355**	**5 702**
34 REMBOURSEMENT	**115 030**	**- 91 858**	**11 144**	**- 9 907**	**9 425**	**- 7 955**	**19 869**	**- 18 010**
35 Remboursement anticipé	7 612	6 251	856	756	693	584	1 393	1 270

TABLEAU 9 (suite)
Sommaire des statistiques fiscales par région administrative et par municipalité régionale de comté (MRC) et entité équivalente
Québec - 2002
(nombre de contribuables; montants en milliers de dollars)

	Abitibi-Témiscamingue (08)						Côte-Nord (09)	
	Témiscamingue		Vallée-de-l'Or		Ensemble		Caniapiscau	
Composantes	**Nombre**	**Montant**	**Nombre**	**Montant**	**Nombre**	**Montant**	**Nombre**	**Montant**
1 Contribuables imposables	5 189		16 968		57 298		1 558	
2 Régime d'imposition simplifié	8 638		25 474		87 890		1 255	
3 Régime d'imposition général	1 610		5 150		17 418		1 308	
4 Tous les contribuables	10 248		30 624		105 308		2 563	
CALCUL DU REVENU TOTAL								
5 Revenus d'emploi	6 688	187 566	20 336	584 757	69 195	1 932 348	2 262	96 246
6 Prestations d'assurance-emploi	2 087	11 213	5 624	28 298	19 823	106 312	1 111	4 605
7 Revenus de retraite	2 563	30 792	7 198	93 400	25 719	336 876	183	1 813
8 Revenus de biens	2 814	8 686	9 713	32 224	33 093	100 704	744	637
9 Revenus nets d'entreprise et profession	1 035	10 285	1 860	32 038	7 614	123 846	86	2 516
10 Provision relative au revenu d'entreprise ou de profession	68	108	142	798	528	2 649		
11 Autres revenus	3 873	18 064	11 216	60 411	39 025	200 815	671	2 829
12 REVENU TOTAL	**10 248**	**266 713**	**30 624**	**831 926**	**105 308**	**2 803 551**	**2 563**	**108 676**
CALCUL DU REVENU NET ET DU REVENU IMPOSABLE								
13 Déductions reliées à la retraite	4 157	12 235	12 926	39 948	44 208	134 709	1 495	6 691
14 Déductions reliées aux placements	169	470	513	1 319	1 755	4 527	60	33
15 Autres déductions	104	377	421	2 801	1 237	7 118	43	217
16 Déductions - calcul du revenu net	4 216	13 081	13 100	44 068	44 817	146 353	1 506	6 942
17 Revenu net	9 872	254 021	29 563	788 467	101 568	2 659 777	2 471	101 742
18 Déductions - calcul du revenu imposable	2 556	19 443	5 708	38 619	21 247	137 835	1 818	17 933
19 REVENU IMPOSABLE	**9 490**	**234 703**	**29 214**	**750 168**	**100 174**	**2 523 000**	**2 162**	**83 896**
CALCUL DES CRÉDITS D'IMPÔT NON REMBOURSABLES								
20 Montant de base	10 248	61 999	30 624	184 838	105 308	636 407	2 563	15 510
21 Montant forfaitaire	8 638	24 014	25 474	70 818	87 890	244 334	1 255	3 489
22 Montant accordé pour personnes à charge	2 067	9 585	5 809	26 030	20 206	91 119	784	4 534
23 Autres montants accordés	4 709	11 450	14 126	33 272	49 248	120 645	1 557	5 131
24 Total des montants accordés	10 248	107 048	30 624	314 958	105 308	1 092 506	2 563	28 664
25 TOTAL DES CRÉDITS D'IMPÔT NON REMBOURSABLES	**10 248**	**21 410**	**30 624**	**62 993**	**105 308**	**218 506**	**2 563**	**5 733**
26 Impôt à payer	**5 189**	**22 000**	**16 968**	**73 493**	**57 298**	**239 971**	**1 558**	**10 986**
27 Impôt et cotisations à payer	**6 799**	**23 783**	**21 003**	**78 249**	**72 214**	**257 099**	**1 601**	**11 114**
CALCUL DU REMBOURSEMENT ET DU SOLDE DÛ								
28 Impôt du Québec retenu à la source	6 345	24 341	20 688	78 408	69 920	257 207	1 869	12 919
29 Remboursement TVQ salariés et sociétés	243	22	783	86	2 512	245	24	1
30 Remboursement d'impôts fonciers	1 504	310	6 041	1 308	18 798	3 902	77	9
31 Impôt payé par acomptes, autres crédits	4 519	1 416	14 358	7 909	50 764	26 813	892	665
32 Impôt payé et autres crédits	7 619	26 816	24 748	89 447	83 303	294 999	2 007	13 629
33 SOLDE DÛ	**2 325**	**1 997**	**6 660**	**5 636**	**23 368**	**19 835**	**201**	**317**
34 REMBOURSEMENT	**5 989**	**- 5 030**	**19 491**	**- 16 833**	**65 918**	**- 57 735**	**1 827**	**- 2 832**
35 Remboursement anticipé	561	478	1 481	1 235	4 984	4 323	139	173

TABLEAU 9 (suite)
Sommaire des statistiques fiscales par région administrative et par municipalité régionale de comté (MRC) et entité équivalente
Québec - 2002
(nombre de contribuables; montants en milliers de dollars)

Composantes	Côte-Nord (09)							
	Basse-Côte-Nord		Haute-Côte-Nord		Manicouagan		Minganie	
	Nombre	Montant	Nombre	Montant	Nombre	Montant	Nombre	Montant
1 Contribuables imposables	2 020		5 165		15 837		2 711	
2 Régime d'imposition simplifié	2 860		8 656		19 875		3 530	
3 Régime d'imposition général	1 259		1 233		5 825		1 527	
4 Tous les contribuables	4 119		9 889		25 700		5 057	
CALCUL DU REVENU TOTAL								
5 Revenus d'emploi	2 620	50 257	6 616	144 632	18 986	602 755	3 790	87 428
6 Prestations d'assurance-emploi	1 945	17 709	3 538	22 996	5 188	24 559	1 914	13 967
7 Revenus de retraite	782	6 763	2 541	28 549	5 907	90 684	1 180	15 469
8 Revenus de biens	705	1 088	2 455	5 367	6 712	13 674	917	3 444
9 Revenus nets d'entreprise et profession	461	5 088	711	7 540	1 228	25 081	206	3 818
10 Provision relative au revenu d'entreprise ou de profession			27	95	90	549		
11 Autres revenus	1 223	5 250	4 026	19 949	8 123	39 432	1 748	7 468
12 REVENU TOTAL	**4 119**	**86 212**	**9 889**	**229 128**	**25 700**	**796 734**	**5 057**	**131 659**
CALCUL DU REVENU NET ET DU REVENU IMPOSABLE								
13 Déductions reliées à la retraite	1 476	3 274	3 969	9 777	12 396	40 683	2 030	5 708
14 Déductions reliées aux placements	24	33	120	297	589	1 147	45	51
15 Autres déductions	43	165	82	404	416	1 975	44	145
16 Déductions - calcul du revenu net	1 495	3 473	4 008	10 478	12 531	43 805	2 047	5 904
17 Revenu net	3 801	82 954	9 532	218 795	24 799	753 310	4 927	125 794
18 Déductions - calcul du revenu imposable	2 184	12 814	2 447	11 775	4 512	30 777	2 596	16 706
19 REVENU IMPOSABLE	**3 478**	**70 207**	**9 383**	**207 141**	**24 012**	**722 763**	**4 461**	**109 182**
CALCUL DES CRÉDITS D'IMPÔT NON REMBOURSABLES								
20 Montant de base	4 119	24 961	9 889	59 815	25 700	155 409	5 057	30 607
21 Montant forfaitaire	2 860	7 951	8 656	24 064	19 875	55 253	3 530	9 813
22 Montant accordé pour personnes à charge	789	3 488	1 726	7 413	5 009	21 811	1 067	5 100
23 Autres montants accordés	1 955	4 425	4 171	9 757	13 264	32 870	2 477	6 854
24 Total des montants accordés	4 119	40 825	9 889	101 049	25 700	265 343	5 057	52 375
25 TOTAL DES CRÉDITS D'IMPÔT NON REMBOURSABLES	**4 119**	**8 165**	**9 889**	**20 210**	**25 700**	**53 070**	**5 057**	**10 475**
26 Impôt à payer	**2 020**	**5 587**	**5 165**	**17 160**	**15 837**	**80 957**	**2 711**	**10 336**
27 Impôt et cotisations à payer	**2 620**	**6 462**	**6 683**	**18 754**	**18 076**	**84 205**	**3 287**	**11 071**
CALCUL DU REMBOURSEMENT ET DU SOLDE DÛ								
28 Impôt du Québec retenu à la source	2 513	6 015	6 703	19 904	19 005	87 252	3 412	11 789
29 Remboursement TVQ salariés et sociétés	23	1	220	20	457	42	45	2
30 Remboursement d'impôts fonciers	258	31	1 584	329	3 341	754	608	122
31 Impôt payé par acomptes, autres crédits	1 966	823	5 066	1 292	11 126	5 549	2 299	714
32 Impôt payé et autres crédits	2 797	7 053	7 672	22 035	21 057	95 080	3 780	12 808
33 SOLDE DÛ	**1 168**	**1 009**	**2 125**	**1 532**	**4 884**	**4 431**	**967**	**879**
34 REMBOURSEMENT	**1 903**	**- 1 600**	**6 025**	**- 4 813**	**16 952**	**- 15 305**	**3 026**	**- 2 616**
35 Remboursement anticipé	144	128	557	489	1 243	1 114	384	311

TABLEAU 9 (suite)
Sommaire des statistiques fiscales par région administrative et par municipalité régionale de comté (MRC) et entité équivalente
Québec - 2002
(nombre de contribuables; montants en milliers de dollars)

	Côte-Nord (09)				Nord-du-Québec (10)			
	Sept-Rivières		Ensemble		Adm. gén. Kativik		Jamésie	
Composantes	**Nombre**	**Montant**	**Nombre**	**Montant**	**Nombre**	**Montant**	**Nombre**	**Montant**
1 Contribuables imposables	15 271		42 562		2 608		8 289	
2 Régime d'imposition simplifié	20 836		57 012		3 200		12 341	
3 Régime d'imposition général	4 991		16 143		2 099		5 362	
4 Tous les contribuables	25 827		73 155		5 299		17 703	
CALCUL DU REVENU TOTAL								
5 Revenus d'emploi	18 884	565 973	53 158	1 547 291	4 709	127 326	14 000	434 599
6 Prestations d'assurance-emploi	5 538	30 523	19 234	114 359	611	3 653	3 677	19 990
7 Revenus de retraite	5 870	89 691	16 463	232 969	519	3 776	2 284	26 730
8 Revenus de biens	6 892	18 038	18 425	42 248	342	379	4 164	12 022
9 Revenus nets d'entreprise et profession	1 261	31 395	3 953	75 438	63	2 484	641	11 704
10 Provision relative au revenu d'entreprise ou de profession	95	712	230	1 509				
11 Autres revenus	8 877	44 034	24 668	118 962	1 832	6 790	5 386	32 906
12 REVENU TOTAL	**25 827**	**780 365**	**73 155**	**2 132 774**	**5 299**	**144 449**	**17 703**	**538 071**
CALCUL DU REVENU NET ET DU REVENU IMPOSABLE								
13 Déductions reliées à la retraite	12 090	40 037	33 456	106 170	2 952	4 329	8 896	27 794
14 Déductions reliées aux placements	423	1 143	1 261	2 704	16	14	324	399
15 Autres déductions	340	1 819	968	4 725	33	64	280	1 371
16 Déductions - calcul du revenu net	12 213	42 999	33 800	113 601	2 957	4 407	9 011	29 565
17 Revenu net	25 026	737 655	70 556	2 020 250	5 178	140 064	17 103	508 738
18 Déductions - calcul du revenu imposable	4 914	36 926	18 471	126 931	2 431	13 260	10 763	130 789
19 REVENU IMPOSABLE	**24 204**	**701 021**	**67 700**	**1 894 210**	**5 165**	**126 827**	**14 168**	**379 226**
CALCUL DES CRÉDITS D'IMPÔT NON REMBOURSABLES								
20 Montant de base	25 827	156 258	73 155	442 560	5 299	32 112	17 703	107 147
21 Montant forfaitaire	20 836	57 924	57 012	158 494	3 200	8 896	12 341	34 308
22 Montant accordé pour personnes à charge	5 200	22 821	14 575	65 167	1 915	11 540	4 642	25 940
23 Autres montants accordés	12 483	30 454	35 907	89 491	2 601	7 701	7 834	21 616
24 Total des montants accordés	25 827	267 457	73 155	755 713	5 299	60 249	17 703	189 011
25 TOTAL DES CRÉDITS D'IMPÔT NON REMBOURSABLES	**25 827**	**53 493**	**73 155**	**151 146**	**5 299**	**12 050**	**17 703**	**37 803**
26 Impôt à payer	**15 271**	**76 332**	**42 562**	**201 358**	**2 608**	**13 034**	**8 289**	**40 730**
27 Impôt et cotisations à payer	**17 563**	**79 704**	**49 830**	**211 310**	**2 714**	**13 163**	**9 289**	**42 169**
CALCUL DU REMBOURSEMENT ET DU SOLDE DÛ								
28 Impôt du Québec retenu à la source	18 469	81 966	51 971	219 845	4 343	16 326	10 223	47 781
29 Remboursement TVQ salariés et sociétés	307	20	1 076	86	39	1	285	14
30 Remboursement d'impôts fonciers	2 956	523	8 824	1 768	22	3	1 500	352
31 Impôt payé par acomptes, autres crédits	11 471	7 710	32 820	16 753	2 864	446	6 307	1 883
32 Impôt payé et autres crédits	20 502	91 200	57 815	241 805	4 548	17 016	11 595	50 903
33 SOLDE DÛ	**4 853**	**4 223**	**14 198**	**12 391**	**407**	**597**	**1 870**	**2 216**
34 REMBOURSEMENT	**16 686**	**- 15 719**	**46 419**	**- 42 885**	**4 130**	**- 4 450**	**10 034**	**- 10 950**
35 Remboursement anticipé	1 709	1 605	4 176	3 820	283	290	1 069	1 060

TABLEAU 9 (suite)
Sommaire des statistiques fiscales par région administrative et par municipalité régionale de comté (MRC) et entité équivalente
Québec - 2002
(nombre de contribuables; montants en milliers de dollars)

	Nord-du-Québec (10)		Gaspésie - Îles-de-la-Madeleine (11)					
	Ensemble		Avignon		Bonaventure		Côte-de-Gaspé	
Composantes	**Nombre**	**Montant**	**Nombre**	**Montant**	**Nombre**	**Montant**	**Nombre**	**Montant**
1 Contribuables imposables	10 897		5 288		7 196		7 563	
2 Régime d'imposition simplifié	15 541		10 361		13 077		12 509	
3 Régime d'imposition général	7 461		1 355		1 759		2 085	
4 Tous les contribuables	23 002		11 716		14 836		14 594	
CALCUL DU REVENU TOTAL								
5 Revenus d'emploi	18 709	561 925	7 254	151 140	8 788	181 039	9 058	204 682
6 Prestations d'assurance-emploi	4 288	23 643	3 462	23 816	3 997	29 184	3 681	26 506
7 Revenus de retraite	2 803	30 506	3 314	38 086	4 802	59 338	4 208	52 369
8 Revenus de biens	4 506	12 401	2 910	5 869	3 789	8 064	3 361	8 424
9 Revenus nets d'entreprise et profession	704	14 188	963	14 454	1 195	16 336	953	20 069
10 Provision relative au revenu d'entreprise ou de profession	34	161	33	210	63	277	53	243
11 Autres revenus	7 218	39 696	4 876	24 648	6 374	32 503	6 019	32 768
12 REVENU TOTAL	**23 002**	**682 520**	**11 716**	**258 223**	**14 836**	**326 741**	**14 594**	**345 061**
CALCUL DU REVENU NET ET DU REVENU IMPOSABLE								
13 Déductions reliées à la retraite	11 848	32 123	4 156	11 140	5 455	13 346	5 348	14 570
14 Déductions reliées aux placements	340	413	106	176	122	237	100	259
15 Autres déductions	313	1 435	104	621	105	616	131	608
16 Déductions - calcul du revenu net	11 968	33 972	4 196	11 937	5 511	14 198	5 401	15 437
17 Revenu net	22 281	648 802	11 378	246 465	14 454	312 742	14 166	329 833
18 Déductions - calcul du revenu imposable	13 194	144 049	3 699	31 590	3 920	19 161	3 447	17 368
19 REVENU IMPOSABLE	**19 333**	**506 053**	**10 635**	**215 153**	**14 302**	**293 725**	**13 996**	**312 591**
CALCUL DES CRÉDITS D'IMPÔT NON REMBOURSABLES								
20 Montant de base	23 002	139 259	11 716	70 903	14 836	89 730	14 594	88 291
21 Montant forfaitaire	15 541	43 204	10 361	28 804	13 077	36 354	12 509	34 775
22 Montant accordé pour personnes à charge	6 557	37 480	2 147	9 795	2 566	10 775	2 497	9 964
23 Autres montants accordés	10 435	29 317	5 257	12 844	6 978	16 550	6 744	16 896
24 Total des montants accordés	23 002	249 260	11 716	122 345	14 836	153 409	14 594	149 927
25 TOTAL DES CRÉDITS D'IMPÔT NON REMBOURSABLES	**23 002**	**49 853**	**11 716**	**24 469**	**14 836**	**30 682**	**14 594**	**29 986**
26 Impôt à payer	**10 897**	**53 764**	**5 288**	**16 708**	**7 196**	**23 058**	**7 563**	**27 193**
27 Impôt et cotisations à payer	**12 003**	**55 332**	**7 296**	**18 806**	**9 860**	**25 709**	**10 016**	**29 902**
CALCUL DU REMBOURSEMENT ET DU SOLDE DÛ								
28 Impôt du Québec retenu à la source	14 566	64 107	6 541	17 427	9 181	24 960	9 499	28 311
29 Remboursement TVQ salariés et sociétés	324	15	446	46	376	37	378	32
30 Remboursement d'impôts fonciers	1 522	355	1 749	335	2 440	450	2 265	442
31 Impôt payé par acomptes, autres crédits	9 171	2 329	5 778	3 462	7 266	2 930	7 348	3 403
32 Impôt payé et autres crédits	16 143	67 919	8 224	21 881	11 051	29 208	11 169	33 267
33 SOLDE DÛ	**2 277**	**2 813**	**2 788**	**2 122**	**3 574**	**2 772**	**3 581**	**2 891**
34 REMBOURSEMENT	**14 164**	**- 15 400**	**6 292**	**- 5 198**	**8 518**	**- 6 272**	**8 528**	**- 6 256**
35 Remboursement anticipé	1 352	1 350	643	542	884	719	728	587

TABLEAU 9 (suite)
Sommaire des statistiques fiscales par région administrative et par municipalité régionale de comté (MRC) et entité équivalente
Québec - 2002
(nombre de contribuables; montants en milliers de dollars)

Composantes	Gaspésie - Îles-de-la-Madeleine (11)							
	Haute-Gaspésie		Îles-de-la-Madeleine		Rocher-Percé		Ensemble	
	Nombre	Montant	Nombre	Montant	Nombre	Montant	Nombre	Montant
1 Contribuables imposables	4 225		6 117		6 999		37 388	
2 Régime d'imposition simplifié	9 333		7 329		13 881		66 490	
3 Régime d'imposition général	880		3 154		1 429		10 662	
4 Tous les contribuables	10 213		10 483		15 310		77 152	
CALCUL DU REVENU TOTAL								
5 Revenus d'emploi	5 444	102 989	7 011	143 607	8 839	151 830	46 394	935 287
6 Prestations d'assurance-emploi	2 638	17 588	4 231	34 356	5 020	42 111	23 029	173 561
7 Revenus de retraite	3 202	36 079	2 798	30 395	4 599	53 384	22 923	269 651
8 Revenus de biens	1 991	4 277	2 141	6 640	2 925	9 256	17 117	42 530
9 Revenus nets d'entreprise et profession	637	7 773	973	24 147	972	16 924	5 693	99 703
10 Provision relative au revenu d'entreprise ou de profession	26	107	40	142	37	222	252	1 201
11 Autres revenus	5 124	26 704	3 926	17 373	7 313	40 075	33 632	174 071
12 REVENU TOTAL	**10 213**	**195 516**	**10 483**	**256 660**	**15 310**	**313 801**	**77 152**	**1 696 002**
CALCUL DU REVENU NET ET DU REVENU IMPOSABLE								
13 Déductions reliées à la retraite	3 331	6 765	3 772	10 391	5 007	11 017	27 069	67 229
14 Déductions reliées aux placements	46	90	117	253	72	152	563	1 167
15 Autres déductions	66	239	98	365	92	407	596	2 856
16 Déductions - calcul du revenu net	3 356	7 094	3 823	11 010	5 048	11 575	27 335	71 251
17 Revenu net	9 883	188 502	10 350	245 752	15 012	302 392	75 243	1 625 686
18 Déductions - calcul du revenu imposable	2 650	13 087	4 865	17 354	3 671	20 663	22 252	119 223
19 REVENU IMPOSABLE	**9 732**	**175 556**	**10 277**	**228 453**	**14 728**	**281 989**	**73 670**	**1 507 467**
CALCUL DES CRÉDITS D'IMPÔT NON REMBOURSABLES								
20 Montant de base	10 213	61 739	10 483	63 513	15 310	92 537	77 152	466 713
21 Montant forfaitaire	9 333	25 946	7 329	20 375	13 881	38 589	66 490	184 843
22 Montant accordé pour personnes à charge	1 537	6 241	1 910	7 819	2 574	10 502	13 231	55 096
23 Autres montants accordés	4 528	10 995	5 825	14 721	6 667	15 376	35 999	87 382
24 Total des montants accordés	10 213	104 921	10 483	106 428	15 310	157 004	77 152	794 034
25 TOTAL DES CRÉDITS D'IMPÔT NON REMBOURSABLES	**10 213**	**20 984**	**10 483**	**21 286**	**15 310**	**31 401**	**77 152**	**158 808**
26 Impôt à payer	**4 225**	**12 179**	**6 117**	**19 444**	**6 999**	**21 038**	**37 388**	**119 620**
27 Impôt et cotisations à payer	**6 115**	**13 790**	**7 933**	**22 479**	**9 672**	**23 906**	**50 892**	**134 592**
CALCUL DU REMBOURSEMENT ET DU SOLDE DÛ								
28 Impôt du Québec retenu à la source	5 663	13 709	7 594	19 930	9 271	22 288	47 749	126 625
29 Remboursement TVQ salariés et sociétés	139	12	168	11	291	27	1 798	165
30 Remboursement d'impôts fonciers	2 014	385	1 633	329	2 823	541	12 924	2 482
31 Impôt payé par acomptes, autres crédits	4 629	1 436	5 939	2 211	7 698	3 222	38 658	16 664
32 Impôt payé et autres crédits	7 055	15 980	8 615	23 549	11 281	26 906	57 395	150 791
33 SOLDE DÛ	**2 229**	**1 476**	**2 916**	**3 995**	**3 661**	**2 975**	**18 749**	**16 231**
34 REMBOURSEMENT	**5 520**	**- 3 666**	**6 393**	**- 5 065**	**8 632**	**- 5 975**	**43 883**	**- 32 432**
35 Remboursement anticipé	643	462	512	407	893	612	4 303	3 329

TABLEAU 9 (suite)
Sommaire des statistiques fiscales par région administrative et par municipalité régionale de comté (MRC) et entité équivalente
Québec - 2002
(nombre de contribuables; montants en milliers de dollars)

	Chaudière-Appalaches (12)							
	Beauce-Sartigan		Bellechasse		L'Amiante		L'Islet	
Composantes	**Nombre**	**Montant**	**Nombre**	**Montant**	**Nombre**	**Montant**	**Nombre**	**Montant**
1 Contribuables imposables	22 169		14 437		18 637		7 730	
2 Régime d'imposition simplifié	31 463		22 239		29 879		13 451	
3 Régime d'imposition général	6 080		4 011		4 995		1 803	
4 Tous les contribuables	37 543		26 250		34 874		15 254	
CALCUL DU REVENU TOTAL								
5 Revenus d'emploi	26 012	653 408	16 775	423 222	21 941	484 574	9 244	217 965
6 Prestations d'assurance-emploi	5 936	20 122	3 529	13 352	5 866	21 442	2 423	10 352
7 Revenus de retraite	8 697	110 225	7 376	92 124	10 982	151 632	4 422	51 487
8 Revenus de biens	14 342	60 602	11 022	40 929	14 875	45 932	5 690	17 247
9 Revenus nets d'entreprise et profession	4 507	56 496	3 471	41 017	3 905	42 397	2 015	17 102
10 Provision relative au revenu d'entreprise ou de profession	262	1 137	192	464	175	716	76	191
11 Autres revenus	11 875	51 635	9 517	37 840	13 456	57 580	5 793	23 348
12 REVENU TOTAL	**37 543**	**953 624**	**26 250**	**648 949**	**34 874**	**804 272**	**15 254**	**337 692**
CALCUL DU REVENU NET ET DU REVENU IMPOSABLE								
13 Déductions reliées à la retraite	16 282	43 786	12 081	34 205	14 385	37 293	6 079	14 117
14 Déductions reliées aux placements	779	1 829	513	1 158	666	1 542	193	408
15 Autres déductions	376	1 842	223	1 150	315	1 601	130	773
16 Déductions - calcul du revenu net	16 529	47 456	12 241	36 513	14 608	40 437	6 168	15 298
17 Revenu net	36 762	906 608	25 605	613 011	34 113	764 475	14 730	322 546
18 Déductions - calcul du revenu imposable	6 898	32 050	6 236	31 478	7 817	37 117	3 764	17 206
19 REVENU IMPOSABLE	**36 600**	**874 755**	**25 479**	**581 664**	**33 912**	**727 629**	**14 644**	**305 442**
CALCUL DES CRÉDITS D'IMPÔT NON REMBOURSABLES								
20 Montant de base	37 543	226 798	26 250	158 929	34 874	210 884	15 254	92 303
21 Montant forfaitaire	31 463	87 467	22 239	61 824	29 879	83 064	13 451	37 394
22 Montant accordé pour personnes à charge	6 655	29 643	4 356	19 621	5 165	21 681	2 466	10 784
23 Autres montants accordés	18 849	42 651	13 068	34 619	18 978	44 084	6 966	16 390
24 Total des montants accordés	37 543	386 559	26 250	274 993	34 874	359 712	15 254	156 871
25 TOTAL DES CRÉDITS D'IMPÔT NON REMBOURSABLES	**37 543**	**77 313**	**26 250**	**55 000**	**34 874**	**71 944**	**15 254**	**31 375**
26 Impôt à payer	**22 169**	**74 785**	**14 437**	**47 355**	**18 637**	**55 514**	**7 730**	**22 361**
27 Impôt et cotisations à payer	**27 331**	**81 877**	**19 057**	**52 630**	**24 675**	**62 047**	**10 568**	**24 944**
CALCUL DU REMBOURSEMENT ET DU SOLDE DÛ								
28 Impôt du Québec retenu à la source	26 051	76 104	17 182	50 603	22 907	60 336	9 416	24 891
29 Remboursement TVQ salariés et sociétés	895	74	520	65	678	48	282	30
30 Remboursement d'impôts fonciers	6 647	1 241	4 386	971	6 712	1 114	2 297	430
31 Impôt payé par acomptes, autres crédits	21 249	9 582	14 116	5 521	18 063	8 501	7 576	2 045
32 Impôt payé et autres crédits	31 112	91 597	20 851	60 015	27 931	72 637	11 364	28 595
33 SOLDE DÛ	**9 118**	**9 643**	**6 610**	**5 955**	**8 481**	**6 250**	**3 879**	**2 877**
34 REMBOURSEMENT	**24 172**	**- 19 363**	**16 125**	**- 13 340**	**21 717**	**- 16 840**	**8 803**	**- 6 528**
35 Remboursement anticipé	1 914	1 499	1 277	1 032	1 946	1 539	629	497

TABLEAU 9 (suite)
Sommaire des statistiques fiscales par région administrative et par municipalité régionale de comté (MRC) et entité équivalente
Québec - 2002
(nombre de contribuables; montants en milliers de dollars)

	Chaudière-Appalaches (12)							
	La Nouvelle-Beauce		Les Etchemins		Lévis		Lotbinière	
Composantes	**Nombre**	**Montant**	**Nombre**	**Montant**	**Nombre**	**Montant**	**Nombre**	**Montant**
1 Contribuables imposables	14 532		7 147		64 661		11 505	
2 Régime d'imposition simplifié	19 524		12 238		74 376		18 095	
3 Régime d'imposition général	4 531		1 797		21 827		2 870	
4 Tous les contribuables	24 055		14 035		96 203		20 965	
CALCUL DU REVENU TOTAL								
5 Revenus d'emploi	17 014	450 330	8 439	189 352	71 502	2 200 796	13 752	325 855
6 Prestations d'assurance-emploi	3 627	14 098	2 291	8 514	12 849	52 885	3 503	13 135
7 Revenus de retraite	5 492	67 081	4 220	53 309	20 733	335 081	5 420	66 566
8 Revenus de biens	10 349	43 213	5 591	13 741	35 643	128 864	8 522	32 369
9 Revenus nets d'entreprise et profession	2 888	38 565	2 043	17 428	7 650	147 076	2 981	36 862
10 Provision relative au revenu d'entreprise ou de profession	180	631	60	171	604	3 387	168	409
11 Autres revenus	7 541	31 292	5 308	23 013	27 971	128 050	7 205	29 000
12 REVENU TOTAL	**24 055**	**645 210**	**14 035**	**305 529**	**96 203**	**2 996 139**	**20 965**	**504 195**
CALCUL DU REVENU NET ET DU REVENU IMPOSABLE								
13 Déductions reliées à la retraite	11 781	37 622	5 333	13 136	51 074	179 061	9 397	26 934
14 Déductions reliées aux placements	738	1 159	214	248	2 592	4 524	430	844
15 Autres déductions	232	1 101	100	450	1 438	7 696	172	862
16 Déductions - calcul du revenu net	11 936	39 882	5 399	13 833	51 696	191 281	9 523	28 640
17 Revenu net	23 535	605 920	13 543	291 882	94 184	2 806 006	20 417	475 946
18 Déductions - calcul du revenu imposable	5 015	27 820	3 426	14 928	13 711	67 666	4 689	28 141
19 REVENU IMPOSABLE	**23 435**	**578 218**	**13 438**	**277 151**	**93 783**	**2 738 756**	**20 311**	**448 024**
CALCUL DES CRÉDITS D'IMPÔT NON REMBOURSABLES								
20 Montant de base	24 055	145 580	14 035	84 900	96 203	582 186	20 965	126 900
21 Montant forfaitaire	19 524	54 277	12 238	34 022	74 376	206 765	18 095	50 304
22 Montant accordé pour personnes à charge	4 414	19 388	2 267	10 431	18 118	78 732	3 790	16 940
23 Autres montants accordés	12 233	27 810	7 342	16 164	49 903	126 880	10 068	21 816
24 Total des montants accordés	24 055	247 054	14 035	145 516	96 203	994 563	20 965	215 960
25 TOTAL DES CRÉDITS D'IMPÔT NON REMBOURSABLES	**24 055**	**49 412**	**14 035**	**29 104**	**96 203**	**198 917**	**20 965**	**43 193**
26 Impôt à payer	**14 532**	**50 263**	**7 147**	**18 455**	**64 661**	**286 419**	**11 505**	**34 794**
27 Impôt et cotisations à payer	**18 102**	**55 141**	**9 803**	**21 375**	**73 935**	**303 116**	**15 309**	**39 485**
CALCUL DU REMBOURSEMENT ET DU SOLDE DÛ								
28 Impôt du Québec retenu à la source	16 959	53 944	8 423	20 461	74 028	296 110	13 911	38 149
29 Remboursement TVQ salariés et sociétés	577	74	225	22	3 793	420	393	42
30 Remboursement d'impôts fonciers	3 522	792	2 100	352	14 805	3 099	3 481	689
31 Impôt payé par acomptes, autres crédits	13 194	5 750	7 639	2 115	50 726	29 978	11 580	4 169
32 Impôt payé et autres crédits	20 075	62 948	10 438	24 174	83 509	339 194	16 812	45 066
33 SOLDE DÛ	**5 851**	**5 588**	**4 005**	**3 050**	**21 388**	**23 261**	**5 503**	**4 970**
34 REMBOURSEMENT	**15 528**	**- 13 394**	**7 784**	**- 5 849**	**65 662**	**- 59 339**	**12 822**	**- 10 551**
35 Remboursement anticipé	1 121	968	669	511	5 286	4 674	987	811

TABLEAU 9 (suite)
Sommaire des statistiques fiscales par région administrative et par municipalité régionale de comté (MRC) et entité équivalente
Québec - 2002
(nombre de contribuables; montants en milliers de dollars)

	Chaudière-Appalaches (12)						Laval (13)	
	Montmagny		Robert-Cliche		Ensemble		Ensemble	
Composantes	**Nombre**	**Montant**	**Nombre**	**Montant**	**Nombre**	**Montant**	**Nombre**	**Montant**
1 Contribuables imposables	10 203		8 279		179 300		172 981	
2 Régime d'imposition simplifié	16 397		12 478		250 140		212 706	
3 Régime d'imposition général	2 583		2 196		52 693		55 839	
4 Tous les contribuables	18 980		14 674		302 833		268 545	
CALCUL DU REVENU TOTAL								
5 Revenus d'emploi	11 620	282 921	9 764	235 585	206 063	5 464 008	187 825	5 925 412
6 Prestations d'assurance-emploi	2 787	11 599	2 317	7 876	45 128	173 375	29 144	137 294
7 Revenus de retraite	5 579	69 076	3 825	45 258	76 746	1 041 839	68 602	1 128 931
8 Revenus de biens	7 401	21 132	6 330	29 223	119 765	433 252	100 698	435 114
9 Revenus nets d'entreprise et profession	1 748	25 361	2 128	24 516	33 336	446 820	21 033	343 559
10 Provision relative au revenu d'entreprise ou de profession	128	462	128	321	1 973	7 889	1 485	7 329
11 Autres revenus	7 370	30 618	5 100	20 870	101 136	433 246	77 798	388 748
12 REVENU TOTAL	**18 980**	**441 169**	**14 674**	**363 651**	**302 833**	**8 000 430**	**268 545**	**8 366 388**
CALCUL DU REVENU NET ET DU REVENU IMPOSABLE								
13 Déductions reliées à la retraite	7 563	18 939	6 376	17 016	140 351	422 109	124 455	471 857
14 Déductions reliées aux placements	266	634	360	662	6 751	13 008	6 849	14 620
15 Autres déductions	144	866	124	543	3 254	16 884	3 125	17 830
16 Déductions - calcul du revenu net	7 663	20 438	6 465	18 221	142 228	451 999	126 586	504 307
17 Revenu net	18 439	420 984	14 381	345 574	295 709	7 552 952	261 051	7 867 569
18 Déductions - calcul du revenu imposable	4 398	19 717	3 447	18 706	59 401	294 829	37 555	194 116
19 REVENU IMPOSABLE	**18 340**	**401 378**	**14 312**	**326 966**	**294 254**	**7 259 983**	**260 004**	**7 674 891**
CALCUL DES CRÉDITS D'IMPÔT NON REMBOURSABLES								
20 Montant de base	18 980	114 789	14 674	88 722	302 833	1 831 991	268 545	1 623 840
21 Montant forfaitaire	16 397	45 584	12 478	34 689	250 140	695 390	212 706	591 323
22 Montant accordé pour personnes à charge	2 860	12 318	2 435	10 841	52 526	230 379	48 632	219 316
23 Autres montants accordés	9 321	21 888	7 519	16 911	154 247	369 213	133 121	352 494
24 Total des montants accordés	18 980	194 578	14 674	151 163	302 833	3 126 969	268 545	2 786 973
25 TOTAL DES CRÉDITS D'IMPÔT NON REMBOURSABLES	**18 980**	**38 916**	**14 674**	**30 233**	**302 833**	**625 407**	**268 545**	**557 405**
26 Impôt à payer	**10 203**	**32 322**	**8 279**	**26 805**	**179 300**	**649 073**	**172 981**	**834 944**
27 Impôt et cotisations à payer	**13 327**	**35 575**	**10 762**	**29 847**	**222 869**	**706 037**	**202 538**	**883 350**
CALCUL DU REMBOURSEMENT ET DU SOLDE DÛ								
28 Impôt du Québec retenu à la source	12 095	33 844	9 834	27 249	210 806	681 691	194 135	835 718
29 Remboursement TVQ salariés et sociétés	366	36	271	28	8 000	839	6 898	987
30 Remboursement d'impôts fonciers	3 922	839	2 342	457	50 214	9 984	51 646	15 476
31 Impôt payé par acomptes, autres crédits	9 577	3 699	8 277	1 724	161 997	73 084	135 504	88 423
32 Impôt payé et autres crédits	14 971	40 323	11 916	32 293	248 979	796 842	227 229	971 008
33 SOLDE DÛ	**4 391**	**3 774**	**3 664**	**4 789**	**72 890**	**70 157**	**64 827**	**73 983**
34 REMBOURSEMENT	**11 578**	**- 8 521**	**9 234**	**- 7 236**	**193 425**	**- 160 961**	**174 369**	**- 161 641**
35 Remboursement anticipé	1 008	747	686	527	15 523	12 805	11 713	10 265

TABLEAU 9 (suite)
Sommaire des statistiques fiscales par région administrative et par municipalité régionale de comté (MRC) et entité équivalente
Québec - 2002
(nombre de contribuables; montants en milliers de dollars)

	Lanaudière (14)							
	D'Autray		Joliette		L'Assomption		Les Moulins	
Composantes	**Nombre**	**Montant**	**Nombre**	**Montant**	**Nombre**	**Montant**	**Nombre**	**Montant**
1 Contribuables imposables	15 731		24 985		53 982		55 488	
2 Régime d'imposition simplifié	25 542		35 870		60 505		65 453	
3 Régime d'imposition général	4 155		8 139		18 601		17 785	
4 Tous les contribuables	29 697		44 009		79 106		83 238	
CALCUL DU REVENU TOTAL								
5 Revenus d'emploi	18 733	457 070	28 591	749 820	58 496	1 908 770	63 534	2 003 026
6 Prestations d'assurance-emploi	4 270	18 400	5 518	22 625	9 428	40 997	12 416	53 882
7 Revenus de retraite	8 270	108 158	12 577	180 253	17 945	298 710	14 671	213 054
8 Revenus de biens	10 210	41 623	16 410	66 917	27 257	107 335	24 957	92 594
9 Revenus nets d'entreprise et profession	2 772	31 559	3 220	64 417	5 954	110 682	6 675	93 676
10 Provision relative au revenu d'entreprise ou de profession	183	479	321	1 845	523	2 399	388	1 263
11 Autres revenus	10 877	52 005	15 708	75 153	21 572	107 578	23 430	117 035
12 REVENU TOTAL	**29 697**	**709 293**	**44 009**	**1 161 030**	**79 106**	**2 576 471**	**83 238**	**2 574 530**
CALCUL DU REVENU NET ET DU REVENU IMPOSABLE								
13 Déductions reliées à la retraite	11 957	33 087	18 859	61 643	39 850	146 323	41 816	141 264
14 Déductions reliées aux placements	365	852	929	1 824	1 599	3 656	1 177	2 341
15 Autres déductions	265	1 435	447	2 201	1 024	5 599	926	5 338
16 Déductions - calcul du revenu net	12 121	35 374	19 157	65 668	40 374	155 578	42 268	148 943
17 Revenu net	28 684	675 178	42 957	1 096 231	76 928	2 423 037	80 573	2 427 014
18 Déductions - calcul du revenu imposable	5 818	30 614	8 111	37 365	10 075	51 507	11 115	59 802
19 REVENU IMPOSABLE	**28 537**	**644 823**	**42 764**	**1 059 162**	**76 678**	**2 371 953**	**80 208**	**2 367 809**
CALCUL DES CRÉDITS D'IMPÔT NON REMBOURSABLES								
20 Montant de base	29 697	179 648	44 009	266 200	79 106	478 449	83 238	503 358
21 Montant forfaitaire	25 542	71 007	35 870	99 719	60 505	168 204	65 453	181 959
22 Montant accordé pour personnes à charge	5 127	23 698	7 122	31 588	15 986	71 306	18 689	83 980
23 Autres montants accordés	13 519	31 886	23 124	61 804	38 926	101 265	36 546	91 683
24 Total des montants accordés	29 697	306 239	44 009	459 311	79 106	819 224	83 238	860 981
25 TOTAL DES CRÉDITS D'IMPÔT NON REMBOURSABLES	**29 697**	**61 249**	**44 009**	**91 864**	**79 106**	**163 849**	**83 238**	**172 200**
26 Impôt à payer	**15 731**	**53 562**	**24 985**	**97 641**	**53 982**	**259 699**	**55 488**	**247 036**
27 Impôt et cotisations à payer	**20 387**	**58 721**	**31 098**	**106 502**	**61 088**	**273 604**	**63 602**	**259 684**
CALCUL DU REMBOURSEMENT ET DU SOLDE DÛ								
28 Impôt du Québec retenu à la source	19 055	58 217	29 376	98 603	60 470	269 287	64 464	268 501
29 Remboursement TVQ salariés et sociétés	387	45	1 056	103	2 154	286	1 689	266
30 Remboursement d'impôts fonciers	4 947	968	7 665	1 343	10 918	2 693	12 508	3 724
31 Impôt payé par acomptes, autres crédits	14 365	4 889	21 881	16 968	39 398	23 684	42 082	15 530
32 Impôt payé et autres crédits	22 856	66 629	35 289	120 055	68 006	302 690	71 831	293 463
33 SOLDE DÛ	**7 548**	**6 426**	**10 803**	**9 323**	**18 615**	**19 684**	**18 426**	**18 647**
34 REMBOURSEMENT	**17 564**	**- 14 334**	**26 996**	**- 22 876**	**52 424**	**- 48 770**	**56 587**	**- 52 426**
35 Remboursement anticipé	1 321	1 085	2 043	1 674	3 739	3 450	4 319	4 005

TABLEAU 9 (suite)
Sommaire des statistiques fiscales par région administrative et par municipalité régionale de comté (MRC) et entité équivalente
Québec - 2002
(nombre de contribuables; montants en milliers de dollars)

Composantes	Lanaudière (14)						Laurentides (15)	
	Matawinie		Montcalm		Ensemble		Antoine-Labelle	
	Nombre	Montant	Nombre	Montant	Nombre	Montant	Nombre	Montant
1 Contribuables imposables	17 431		15 332		182 949		13 004	
2 Régime d'imposition simplifié	30 864		25 824		244 058		23 673	
3 Régime d'imposition général	4 225		3 883		56 788		3 261	
4 Tous les contribuables	35 089		29 707		300 846		26 934	
CALCUL DU REVENU TOTAL								
5 Revenus d'emploi	20 455	451 114	18 853	450 801	208 662	6 020 601	15 731	341 867
6 Prestations d'assurance-emploi	5 197	23 340	4 674	20 324	41 503	179 568	5 292	28 419
7 Revenus de retraite	11 949	178 096	7 524	94 224	72 936	1 072 495	7 959	104 536
8 Revenus de biens	11 362	43 581	8 522	34 491	98 718	386 541	8 189	26 346
9 Revenus nets d'entreprise et profession	3 141	36 096	2 712	29 796	24 474	366 226	2 599	28 404
10 Provision relative au revenu d'entreprise ou de profession	174	524	142	351	1 731	6 861	155	451
11 Autres revenus	13 538	70 219	10 907	53 455	96 032	475 445	10 677	54 037
12 REVENU TOTAL	**35 089**	**802 971**	**29 707**	**683 442**	**300 846**	**8 507 737**	**26 934**	**584 059**
CALCUL DU REVENU NET ET DU REVENU IMPOSABLE								
13 Déductions reliées à la retraite	12 570	35 712	11 797	30 965	136 849	448 994	10 076	24 184
14 Déductions reliées aux placements	433	984	266	491	4 769	10 148	284	865
15 Autres déductions	305	1 717	282	1 220	3 249	17 510	211	989
16 Déductions - calcul du revenu net	12 810	38 412	11 946	32 677	138 676	476 652	10 220	26 038
17 Revenu net	33 926	765 632	28 540	652 048	291 608	8 039 140	25 983	558 983
18 Déductions - calcul du revenu imposable	7 604	45 063	5 827	30 671	48 550	255 022	6 042	31 170
19 REVENU IMPOSABLE	**33 141**	**721 258**	**28 307**	**621 760**	**289 635**	**7 786 765**	**25 721**	**528 134**
CALCUL DES CRÉDITS D'IMPÔT NON REMBOURSABLES								
20 Montant de base	35 089	212 262	29 707	179 575	300 846	1 819 492	26 934	162 886
21 Montant forfaitaire	30 864	85 802	25 824	71 791	244 058	678 482	23 673	65 811
22 Montant accordé pour personnes à charge	5 278	24 061	5 595	26 267	57 797	260 900	4 245	18 862
23 Autres montants accordés	16 299	39 163	12 264	29 175	140 678	354 976	11 781	27 562
24 Total des montants accordés	35 089	361 288	29 707	306 808	300 846	3 113 851	26 934	275 121
25 TOTAL DES CRÉDITS D'IMPÔT NON REMBOURSABLES	**35 089**	**72 258**	**29 707**	**61 363**	**300 846**	**622 783**	**26 934**	**55 025**
26 Impôt à payer	**17 431**	**58 654**	**15 332**	**49 465**	**182 949**	**766 057**	**13 004**	**40 275**
27 Impôt et cotisations à payer	**23 393**	**65 269**	**19 897**	**54 490**	**219 465**	**818 270**	**17 865**	**45 409**
CALCUL DU REMBOURSEMENT ET DU SOLDE DÛ								
28 Impôt du Québec retenu à la source	21 337	62 087	18 977	55 721	213 679	812 416	16 374	44 164
29 Remboursement TVQ salariés et sociétés	424	59	316	37	6 026	796	706	81
30 Remboursement d'impôts fonciers	5 894	1 118	5 153	1 089	47 085	10 935	5 051	995
31 Impôt payé par acomptes, autres crédits	16 252	7 155	14 150	5 022	148 128	73 248	12 681	5 293
32 Impôt payé et autres crédits	25 986	73 024	22 885	63 400	246 853	919 261	20 210	52 134
33 SOLDE DÛ	**9 463**	**7 430**	**7 006**	**5 626**	**71 861**	**67 136**	**6 816**	**5 258**
34 REMBOURSEMENT	**19 246**	**- 15 185**	**17 808**	**- 14 536**	**190 625**	**- 168 127**	**15 433**	**- 11 983**
35 Remboursement anticipé	1 345	1 116	1 461	1 247	14 228	12 577	1 251	1 001

TABLEAU 9 (suite)
Sommaire des statistiques fiscales par région administrative et par municipalité régionale de comté (MRC) et entité équivalente
Québec - 2002
(nombre de contribuables; montants en milliers de dollars)

	Laurentides (15)							
	Argenteuil		Deux-Montagnes		Les Laurentides		Mirabel	
Composantes	**Nombre**	**Montant**	**Nombre**	**Montant**	**Nombre**	**Montant**	**Nombre**	**Montant**
1 Contribuables imposables	11 453		40 349		17 815		13 889	
2 Régime d'imposition simplifié	18 831		50 826		27 344		16 903	
3 Régime d'imposition général	2 911		11 993		4 460		4 287	
4 Tous les contribuables	21 742		62 819		31 804		21 190	
CALCUL DU REVENU TOTAL								
5 Revenus d'emploi	13 162	323 677	46 090	1 395 776	20 116	464 468	15 872	475 998
6 Prestations d'assurance-emploi	2 773	12 304	8 322	37 106	5 456	24 049	3 544	15 954
7 Revenus de retraite	6 699	95 590	13 487	201 610	9 528	147 673	3 690	47 125
8 Revenus de biens	7 277	24 812	19 856	72 821	11 013	52 326	7 006	28 135
9 Revenus nets d'entreprise et profession	1 973	21 326	5 051	66 730	3 509	51 839	2 309	26 835
10 Provision relative au revenu d'entreprise ou de profession	99	347	285	891	226	816	114	305
11 Autres revenus	8 031	41 477	18 563	98 058	10 830	53 346	5 989	29 620
12 REVENU TOTAL	**21 742**	**519 533**	**62 819**	**1 872 992**	**31 804**	**794 517**	**21 190**	**623 973**
CALCUL DU REVENU NET ET DU REVENU IMPOSABLE								
13 Déductions reliées à la retraite	8 523	24 256	29 803	105 281	12 843	37 688	10 790	34 767
14 Déductions reliées aux placements	328	621	972	1 782	550	7 117	324	662
15 Autres déductions	195	1 029	748	4 217	356	2 221	247	1 305
16 Déductions - calcul du revenu net	8 669	25 907	30 167	111 279	13 134	47 026	10 918	36 734
17 Revenu net	21 046	494 122	60 948	1 762 981	30 916	753 818	20 532	587 801
18 Déductions - calcul du revenu imposable	4 025	18 506	9 046	51 744	5 576	27 839	2 924	16 065
19 REVENU IMPOSABLE	**20 924**	**475 827**	**60 445**	**1 711 772**	**30 726**	**726 224**	**20 435**	**571 936**
CALCUL DES CRÉDITS D'IMPÔT NON REMBOURSABLES								
20 Montant de base	21 742	131 558	62 819	379 890	31 804	192 426	21 190	128 082
21 Montant forfaitaire	18 831	52 350	50 826	141 296	27 344	76 016	16 903	46 990
22 Montant accordé pour personnes à charge	3 524	15 704	12 393	55 780	4 846	20 549	5 010	22 558
23 Autres montants accordés	10 107	25 071	28 746	71 781	14 735	35 181	9 115	22 551
24 Total des montants accordés	21 742	224 684	62 819	648 748	31 804	324 172	21 190	220 181
25 TOTAL DES CRÉDITS D'IMPÔT NON REMBOURSABLES	**21 742**	**44 937**	**62 819**	**129 752**	**31 804**	**64 835**	**21 190**	**44 037**
26 Impôt à payer	**11 453**	**40 492**	**40 349**	**175 920**	**17 815**	**65 093**	**13 889**	**55 930**
27 Impôt et cotisations à payer	**14 864**	**44 371**	**46 825**	**185 716**	**22 909**	**72 242**	**16 308**	**59 664**
CALCUL DU REMBOURSEMENT ET DU SOLDE DÛ								
28 Impôt du Québec retenu à la source	12 725	38 735	46 616	187 361	21 159	62 625	15 959	61 639
29 Remboursement TVQ salariés et sociétés	197	18	1 375	208	392	57	458	64
30 Remboursement d'impôts fonciers	4 026	831	10 201	2 703	5 889	1 206	2 572	572
31 Impôt payé par acomptes, autres crédits	10 758	7 120	30 710	12 703	16 740	9 430	11 263	4 014
32 Impôt payé et autres crédits	16 712	48 760	52 877	207 762	25 571	76 979	17 883	67 824
33 SOLDE DÛ	**6 035**	**5 030**	**14 703**	**14 282**	**9 183**	**9 909**	**5 173**	**4 864**
34 REMBOURSEMENT	**12 216**	**- 9 419**	**40 884**	**- 36 328**	**18 575**	**- 14 647**	**13 890**	**- 13 024**
35 Remboursement anticipé	889	683	3 105	2 808	1 296	997	989	906

TABLEAU 9 (suite)
Sommaire des statistiques fiscales par région administrative et par municipalité régionale de comté (MRC) et entité équivalente
Québec - 2002
(nombre de contribuables; montants en milliers de dollars)

	Laurentides (15)							
	Pays-d'en-Haut		Rivière-du-Nord		Ste-Thérèse-de-Blainville		Ensemble	
Composantes	**Nombre**	**Montant**	**Nombre**	**Montant**	**Nombre**	**Montant**	**Nombre**	**Montant**
1 Contribuables imposables	16 679		37 779		66 959		217 927	
2 Régime d'imposition simplifié	21 641		53 554		74 269		287 041	
3 Régime d'imposition général	5 297		10 740		23 584		66 533	
4 Tous les contribuables	26 938		64 294		97 853		353 574	
CALCUL DU REVENU TOTAL								
5 Revenus d'emploi	16 472	495 817	43 239	1 159 174	74 365	2 664 029	245 047	7 320 806
6 Prestations d'assurance-emploi	3 235	15 769	9 482	40 024	12 714	59 109	50 818	232 734
7 Revenus de retraite	9 025	171 642	16 455	234 567	18 423	294 573	85 266	1 297 316
8 Revenus de biens	10 567	86 466	19 691	78 157	34 072	189 112	117 671	558 175
9 Revenus nets d'entreprise et profession	3 671	69 164	4 857	71 223	8 720	200 857	32 689	536 378
10 Provision relative au revenu d'entreprise ou de profession	313	1 740	330	1 282	865	5 043	2 387	10 875
11 Autres revenus	8 390	50 472	22 749	118 352	26 409	147 873	111 638	593 235
12 REVENU TOTAL	**26 938**	**891 069**	**64 294**	**1 702 778**	**97 853**	**3 560 596**	**353 574**	**10 549 517**
CALCUL DU REVENU NET ET DU REVENU IMPOSABLE								
13 Déductions reliées à la retraite	11 652	48 294	27 294	84 449	50 681	215 564	161 662	574 483
14 Déductions reliées aux placements	899	3 282	780	1 516	2 613	8 078	6 750	23 923
15 Autres déductions	513	4 574	741	4 235	1 330	8 261	4 341	26 831
16 Déductions - calcul du revenu net	12 081	56 150	27 692	90 201	51 409	231 903	164 290	625 238
17 Revenu net	26 212	836 608	62 613	1 613 534	95 156	3 330 792	343 406	9 938 639
18 Déductions - calcul du revenu imposable	3 859	24 291	10 852	53 451	11 862	77 463	54 186	300 529
19 REVENU IMPOSABLE	**26 097**	**812 499**	**62 225**	**1 560 646**	**94 819**	**3 253 884**	**341 392**	**9 640 922**
CALCUL DES CRÉDITS D'IMPÔT NON REMBOURSABLES								
20 Montant de base	26 938	162 895	64 294	388 615	97 853	591 730	353 574	2 138 082
21 Montant forfaitaire	21 641	60 162	53 554	148 880	74 269	206 468	287 041	797 973
22 Montant accordé pour personnes à charge	3 670	15 725	11 389	50 099	21 823	100 582	66 900	299 859
23 Autres montants accordés	13 930	35 234	30 572	74 700	47 156	123 488	166 142	415 568
24 Total des montants accordés	26 938	274 016	64 294	662 294	97 853	1 022 268	353 574	3 651 484
25 TOTAL DES CRÉDITS D'IMPÔT NON REMBOURSABLES	**26 938**	**54 804**	**64 294**	**132 461**	**97 853**	**204 458**	**353 574**	**730 309**
26 Impôt à payer	**16 679**	**94 539**	**37 779**	**145 821**	**66 959**	**391 615**	**217 927**	**1 009 685**
27 Impôt et cotisations à payer	**20 541**	**102 499**	**46 181**	**156 741**	**75 715**	**410 226**	**261 208**	**1 076 868**
CALCUL DU REMBOURSEMENT ET DU SOLDE DÛ								
28 Impôt du Québec retenu à la source	17 906	79 811	44 556	152 437	75 150	383 688	250 445	1 010 460
29 Remboursement TVQ salariés et sociétés	588	109	1 074	138	3 269	577	8 059	1 252
30 Remboursement d'impôts fonciers	4 114	900	12 012	2 259	14 160	3 598	58 025	13 064
31 Impôt payé par acomptes, autres crédits	13 685	13 687	31 651	14 329	50 181	40 467	177 669	107 043
32 Impôt payé et autres crédits	21 766	101 231	52 718	173 993	85 061	441 056	292 798	1 169 739
33 SOLDE DÛ	**8 970**	**15 525**	**16 025**	**14 722**	**23 488**	**35 907**	**90 393**	**105 497**
34 REMBOURSEMENT	**14 933**	**- 14 258**	**40 156**	**- 31 975**	**65 260**	**- 66 737**	**221 347**	**- 198 371**
35 Remboursement anticipé	995	844	3 037	2 544	4 480	3 991	16 042	13 774

TABLEAU 9 (suite)
Sommaire des statistiques fiscales par région administrative et par municipalité régionale de comté (MRC) et entité équivalente
Québec - 2002
(nombre de contribuables; montants en milliers de dollars)

Composantes	Montérégie (16)							
	Acton		Bas-Richelieu		Beauharnois-Salaberry		Brome-Missisquoi	
	Nombre	Montant	Nombre	Montant	Nombre	Montant	Nombre	Montant
1 Contribuables imposables	6 502		21 930		26 997		20 498	
2 Régime d'imposition simplifié	10 274		32 728		38 565		30 124	
3 Régime d'imposition général	1 481		6 920		7 937		5 637	
4 Tous les contribuables	11 755		39 648		46 502		35 761	
CALCUL DU REVENU TOTAL								
5 Revenus d'emploi	7 623	174 909	24 372	680 938	30 565	828 801	22 870	600 331
6 Prestations d'assurance-emploi	1 991	8 472	5 138	22 939	5 940	23 812	4 376	17 263
7 Revenus de retraite	2 942	34 264	12 029	177 827	13 592	198 415	10 336	158 457
8 Revenus de biens	4 381	17 155	15 634	47 633	16 428	59 579	13 928	84 657
9 Revenus nets d'entreprise et profession	1 458	17 243	2 571	37 394	3 131	45 672	4 396	58 481
10 Provision relative au revenu d'entreprise ou de profession	102	183	204	677	278	984	306	1 126
11 Autres revenus	3 955	16 815	15 027	71 533	16 867	81 537	11 791	57 848
12 REVENU TOTAL	**11 755**	**269 040**	**39 648**	**1 038 940**	**46 502**	**1 238 799**	**35 761**	**978 162**
CALCUL DU REVENU NET ET DU REVENU IMPOSABLE								
13 Déductions reliées à la retraite	4 816	11 957	16 107	51 091	19 538	61 345	14 707	47 084
14 Déductions reliées aux placements	140	279	803	1 097	758	1 408	892	2 427
15 Autres déductions	90	358	480	2 919	528	2 540	452	2 126
16 Déductions - calcul du revenu net	4 879	12 594	16 368	55 107	19 862	65 293	15 114	51 637
17 Revenu net	11 476	256 868	38 355	984 605	45 263	1 175 123	34 788	927 792
18 Déductions - calcul du revenu imposable	2 226	11 774	7 101	33 192	8 629	44 698	6 172	33 581
19 REVENU IMPOSABLE	**11 435**	**245 296**	**38 229**	**951 744**	**45 042**	**1 130 989**	**34 651**	**894 523**
CALCUL DES CRÉDITS D'IMPÔT NON REMBOURSABLES								
20 Montant de base	11 755	71 166	39 648	239 926	46 502	281 111	35 761	216 397
21 Montant forfaitaire	10 274	28 562	32 728	90 984	38 565	107 211	30 124	83 745
22 Montant accordé pour personnes à charge	2 080	9 291	6 053	25 943	7 706	34 197	5 836	26 189
23 Autres montants accordés	5 062	11 218	20 463	52 680	23 875	59 270	17 309	42 347
24 Total des montants accordés	11 755	120 237	39 648	409 533	46 502	481 788	35 761	368 678
25 TOTAL DES CRÉDITS D'IMPÔT NON REMBOURSABLES	**11 755**	**24 048**	**39 648**	**81 908**	**46 502**	**96 359**	**35 761**	**73 737**
26 Impôt à payer	**6 502**	**18 263**	**21 930**	**89 133**	**26 997**	**104 509**	**20 498**	**87 159**
27 Impôt et cotisations à payer	**8 484**	**20 619**	**27 110**	**95 532**	**33 196**	**112 202**	**25 901**	**95 084**
CALCUL DU REMBOURSEMENT ET DU SOLDE DÛ								
28 Impôt du Québec retenu à la source	7 804	20 222	25 582	95 480	31 311	111 097	23 410	80 873
29 Remboursement TVQ salariés et sociétés	103	12	573	41	610	63	592	61
30 Remboursement d'impôts fonciers	1 938	318	8 016	1 649	9 701	2 010	6 387	1 322
31 Impôt payé par acomptes, autres crédits	6 415	1 808	18 273	9 822	22 270	12 707	18 477	12 256
32 Impôt payé et autres crédits	9 280	23 309	31 304	109 518	38 206	128 876	28 639	99 415
33 SOLDE DÛ	**3 073**	**2 734**	**8 724**	**6 766**	**10 493**	**8 685**	**9 633**	**13 721**
34 REMBOURSEMENT	**7 166**	**- 5 424**	**24 775**	**- 20 752**	**30 055**	**- 25 358**	**21 531**	**- 18 052**
35 Remboursement anticipé	554	456	1 535	1 297	1 854	1 572	1 464	1 226

TABLEAU 9 (suite)
Sommaire des statistiques fiscales par région administrative et par municipalité régionale de comté (MRC) et entité équivalente
Québec - 2002
(nombre de contribuables; montants en milliers de dollars)

Composantes	Montérégie (16)							
	Haut-Richelieu		Haut-St-Laurent		Haute-Yamaska		Jardins-de-Napierville	
	Nombre	Montant	Nombre	Montant	Nombre	Montant	Nombre	Montant
1 Contribuables imposables	47 508		8 422		37 988		10 156	
2 Régime d'imposition simplifié	63 798		15 470		52 164		14 738	
3 Régime d'imposition général	14 350		2 141		10 132		2 581	
4 Tous les contribuables	78 148		17 611		62 296		17 319	
CALCUL DU REVENU TOTAL								
5 Revenus d'emploi	53 669	1 481 470	10 094	242 324	42 917	1 172 859	11 594	302 903
6 Prestations d'assurance-emploi	10 494	42 719	2 182	9 264	8 931	35 432	2 950	12 685
7 Revenus de retraite	20 084	295 865	4 943	67 430	15 451	215 749	4 239	53 602
8 Revenus de biens	26 978	116 074	6 258	28 408	23 030	109 624	6 694	39 743
9 Revenus nets d'entreprise et profession	6 539	98 047	2 239	23 693	5 476	80 958	2 073	22 002
10 Provision relative au revenu d'entreprise ou de profession	506	2 091	141	384	435	1 827	122	268
11 Autres revenus	25 456	117 946	6 016	28 691	20 169	93 639	5 303	24 922
12 REVENU TOTAL	**78 148**	**2 154 212**	**17 611**	**400 194**	**62 296**	**1 710 089**	**17 319**	**456 125**
CALCUL DU REVENU NET ET DU REVENU IMPOSABLE								
13 Déductions reliées à la retraite	34 778	111 496	6 603	17 879	26 960	89 481	7 213	22 070
14 Déductions reliées aux placements	1 541	3 408	307	830	1 374	3 332	284	1 177
15 Autres déductions	955	4 979	184	903	779	4 435	208	957
16 Déductions - calcul du revenu net	35 407	119 883	6 750	19 612	27 457	97 247	7 375	24 204
17 Revenu net	76 195	2 037 114	16 409	381 607	60 894	1 614 074	16 819	432 876
18 Déductions - calcul du revenu imposable	12 999	61 310	3 670	28 664	10 119	48 163	2 978	17 905
19 REVENU IMPOSABLE	**75 839**	**1 976 393**	**15 937**	**353 355**	**60 676**	**1 566 191**	**16 727**	**415 131**
CALCUL DES CRÉDITS D'IMPÔT NON REMBOURSABLES								
20 Montant de base	78 148	472 502	17 611	106 518	62 296	376 591	17 319	104 781
21 Montant forfaitaire	63 798	177 358	15 470	43 007	52 164	145 016	14 738	40 972
22 Montant accordé pour personnes à charge	14 346	64 779	3 233	16 064	10 915	47 372	3 145	14 206
23 Autres montants accordés	38 713	96 455	8 101	19 019	29 874	70 540	7 914	17 664
24 Total des montants accordés	78 148	811 094	17 611	184 608	62 296	639 520	17 319	177 622
25 TOTAL DES CRÉDITS D'IMPÔT NON REMBOURSABLES	**78 148**	**162 222**	**17 611**	**36 922**	**62 296**	**127 906**	**17 319**	**35 525**
26 Impôt à payer	**47 508**	**187 598**	**8 422**	**29 620**	**37 988**	**148 817**	**10 156**	**37 171**
27 Impôt et cotisations à payer	**57 306**	**201 310**	**11 201**	**33 082**	**46 057**	**160 301**	**12 861**	**40 931**
CALCUL DU REMBOURSEMENT ET DU SOLDE DÛ								
28 Impôt du Québec retenu à la source	54 624	194 281	10 005	29 829	44 137	153 326	11 776	38 590
29 Remboursement TVQ salariés et sociétés	1 559	174	154	16	1 137	111	226	31
30 Remboursement d'impôts fonciers	14 781	3 185	2 218	398	10 343	1 466	2 300	456
31 Impôt payé par acomptes, autres crédits	39 177	20 888	8 121	4 492	32 834	18 988	9 179	5 017
32 Impôt payé et autres crédits	64 678	225 839	12 266	36 517	52 017	179 314	13 868	45 902
33 SOLDE DÛ	**18 832**	**18 120**	**4 485**	**4 317**	**15 275**	**14 610**	**4 746**	**4 399**
34 REMBOURSEMENT	**50 049**	**- 42 649**	**9 321**	**- 7 752**	**39 878**	**- 33 623**	**10 428**	**- 9 370**
35 Remboursement anticipé	3 452	3 013	602	544	3 146	2 677	725	621

TABLEAU 9 (suite)
Sommaire des statistiques fiscales par région administrative et par municipalité régionale de comté (MRC) et entité équivalente
Québec - 2002
(nombre de contribuables; montants en milliers de dollars)

	Montérégie (16)							
	Lajemmerais		Longueuil		Maskoutains		Roussillon	
Composantes	**Nombre**	**Montant**	**Nombre**	**Montant**	**Nombre**	**Montant**	**Nombre**	**Montant**
1 Contribuables imposables	34 562		187 617		38 436		71 331	
2 Régime d'imposition simplifié	36 154		224 069		52 017		84 216	
3 Régime d'imposition général	12 270		66 157		11 578		22 745	
4 Tous les contribuables	48 424		290 226		63 595		106 961	
CALCUL DU REVENU TOTAL								
5 Revenus d'emploi	38 014	1 379 626	204 530	6 872 082	42 635	1 122 700	79 096	2 607 105
6 Prestations d'assurance-emploi	6 166	28 430	30 352	139 869	8 567	33 810	13 566	62 594
7 Revenus de retraite	8 337	131 852	71 719	1 263 105	16 559	219 842	23 137	370 974
8 Revenus de biens	16 851	66 351	109 411	507 084	25 239	127 820	35 046	126 241
9 Revenus nets d'entreprise et profession	4 005	65 176	22 770	491 576	6 114	88 007	7 492	118 598
10 Provision relative au revenu d'entreprise ou de profession	279	1 273	2 027	13 394	456	1 529	484	2 110
11 Autres revenus	11 885	56 956	87 552	468 943	20 979	91 305	29 444	147 730
12 REVENU TOTAL	**48 424**	**1 729 664**	**290 226**	**9 756 054**	**63 595**	**1 685 014**	**106 961**	**3 435 352**
CALCUL DU REVENU NET ET DU REVENU IMPOSABLE								
13 Déductions reliées à la retraite	26 290	102 643	139 020	562 982	28 465	85 730	52 660	187 885
14 Déductions reliées aux placements	1 384	2 289	9 757	26 699	1 406	2 630	2 115	4 172
15 Autres déductions	650	3 605	4 044	22 527	649	3 151	1 332	7 222
16 Déductions - calcul du revenu net	26 683	108 537	141 853	612 208	28 917	91 511	53 390	199 279
17 Revenu net	47 034	1 622 038	282 482	9 152 539	62 365	1 595 311	103 203	3 237 501
18 Déductions - calcul du revenu imposable	5 227	31 194	38 330	217 932	11 519	59 344	14 643	93 171
19 REVENU IMPOSABLE	**46 907**	**1 591 132**	**281 281**	**8 936 539**	**62 131**	**1 536 312**	**102 050**	**3 145 319**
CALCUL DES CRÉDITS D'IMPÔT NON REMBOURSABLES								
20 Montant de base	48 424	293 058	290 226	1 754 786	63 595	384 774	106 961	646 901
21 Montant forfaitaire	36 154	100 508	224 069	622 912	52 017	144 607	84 216	234 120
22 Montant accordé pour personnes à charge	10 967	49 284	50 957	230 849	10 661	46 695	22 195	101 735
23 Autres montants accordés	24 062	60 519	152 098	406 399	32 501	82 998	51 437	130 353
24 Total des montants accordés	48 424	503 369	290 226	3 014 947	63 595	659 074	106 961	1 113 110
25 TOTAL DES CRÉDITS D'IMPÔT NON REMBOURSABLES	**48 424**	**100 676**	**290 226**	**603 002**	**63 595**	**131 817**	**106 961**	**222 626**
26 Impôt à payer	**34 562**	**185 471**	**187 617**	**1 049 181**	**38 436**	**137 202**	**71 331**	**344 888**
27 Impôt et cotisations à payer	**38 241**	**193 046**	**215 057**	**1 102 965**	**47 220**	**149 810**	**81 057**	**361 562**
CALCUL DU REMBOURSEMENT ET DU SOLDE DÛ								
28 Impôt du Québec retenu à la source	38 637	196 518	211 131	1 018 947	43 727	140 313	80 728	364 383
29 Remboursement TVQ salariés et sociétés	1 671	197	8 818	1 009	1 293	102	2 583	373
30 Remboursement d'impôts fonciers	5 583	1 439	46 424	10 200	11 506	2 179	14 906	4 062
31 Impôt payé par acomptes, autres crédits	25 183	12 543	148 482	125 046	34 560	18 339	53 469	25 375
32 Impôt payé et autres crédits	42 414	214 553	244 229	1 192 200	52 170	166 987	90 329	404 241
33 SOLDE DÛ	**10 697**	**12 214**	**70 019**	**88 715**	**16 135**	**15 857**	**24 459**	**24 602**
34 REMBOURSEMENT	**33 422**	**- 33 720**	**186 710**	**- 177 950**	**40 147**	**- 33 034**	**70 085**	**- 67 281**
35 Remboursement anticipé	2 194	2 113	12 164	10 594	2 946	2 451	4 685	4 356

TABLEAU 9 (suite)
Sommaire des statistiques fiscales par région administrative et par municipalité régionale de comté (MRC) et entité équivalente
Québec - 2002
(nombre de contribuables; montants en milliers de dollars)

	Montérégie (16)							
	Rouville		Vallée-du-Richelieu		Vaudreuil-Soulanges		Ensemble	
Composantes	**Nombre**	**Montant**	**Nombre**	**Montant**	**Nombre**	**Montant**	**Nombre**	**Montant**
1 Contribuables imposables	14 940		50 817		54 119		631 823	
2 Régime d'imposition simplifié	19 719		56 445		61 602		792 083	
3 Régime d'imposition général	4 354		17 417		16 918		202 618	
4 Tous les contribuables	24 073		73 862		78 520		994 701	
CALCUL DU REVENU TOTAL								
5 Revenus d'emploi	17 107	460 628	54 689	1 834 935	58 288	2 034 807	698 063	21 796 418
6 Prestations d'assurance-emploi	3 540	13 315	9 048	40 558	9 533	46 332	122 774	537 494
7 Revenus de retraite	5 482	74 952	16 293	274 798	16 686	277 365	241 829	3 814 497
8 Revenus de biens	8 755	42 152	26 955	131 615	28 504	135 934	364 092	1 640 070
9 Revenus nets d'entreprise et profession	2 508	29 603	7 268	122 438	7 397	120 776	85 437	1 419 664
10 Provision relative au revenu d'entreprise ou de profession	186	559	559	2 282	512	2 231	6 597	30 918
11 Autres revenus	6 946	30 820	19 528	96 272	20 761	109 906	301 679	1 494 863
12 REVENU TOTAL	**24 073**	**652 029**	**73 862**	**2 502 899**	**78 520**	**2 727 352**	**994 701**	**30 733 925**
CALCUL DU REVENU NET ET DU REVENU IMPOSABLE								
13 Déductions reliées à la retraite	11 006	33 394	37 702	141 748	39 846	154 074	465 711	1 680 859
14 Déductions reliées aux placements	425	1 006	2 024	4 373	2 162	6 834	25 372	61 961
15 Autres déductions	249	1 304	1 067	6 104	1 190	7 502	12 857	70 632
16 Déductions - calcul du revenu net	11 169	35 705	38 378	152 225	40 610	168 411	474 212	1 813 453
17 Revenu net	23 442	617 203	72 033	2 352 115	76 297	2 560 651	967 055	28 947 417
18 Déductions - calcul du revenu imposable	3 825	20 964	8 984	50 573	9 650	56 163	146 072	808 628
19 REVENU IMPOSABLE	**23 349**	**596 437**	**71 838**	**2 301 978**	**76 040**	**2 504 959**	**962 132**	**28 146 298**
CALCUL DES CRÉDITS D'IMPÔT NON REMBOURSABLES								
20 Montant de base	24 073	145 538	73 862	446 962	78 520	475 016	994 701	6 016 027
21 Montant forfaitaire	19 719	54 819	56 445	156 917	61 602	171 254	792 083	2 201 992
22 Montant accordé pour personnes à charge	4 446	19 888	15 049	67 963	15 850	72 551	183 439	827 006
23 Autres montants accordés	10 835	25 941	36 959	94 771	37 718	97 354	496 921	1 267 528
24 Total des montants accordés	24 073	246 187	73 862	766 613	78 520	816 175	994 701	10 312 555
25 TOTAL DES CRÉDITS D'IMPÔT NON REMBOURSABLES	**24 073**	**49 238**	**73 862**	**153 326**	**78 520**	**163 238**	**994 701**	**2 062 550**
26 Impôt à payer	**14 940**	**54 297**	**50 817**	**258 733**	**54 119**	**290 364**	**631 823**	**3 022 406**
27 Impôt et cotisations à payer	**18 005**	**58 904**	**57 935**	**273 445**	**61 698**	**304 917**	**741 329**	**3 203 710**
CALCUL DU REMBOURSEMENT ET DU SOLDE DÛ								
28 Impôt du Québec retenu à la source	17 271	57 983	56 182	262 202	58 787	290 083	715 112	3 054 127
29 Remboursement TVQ salariés et sociétés	429	49	2 308	298	1 864	308	23 920	2 845
30 Remboursement d'impôts fonciers	3 676	809	10 057	2 773	10 421	2 689	158 257	34 955
31 Impôt payé par acomptes, autres crédits	12 295	5 370	38 910	24 401	39 909	27 490	507 554	324 542
32 Impôt payé et autres crédits	20 047	66 418	63 664	298 070	67 134	329 644	830 245	3 520 803
33 SOLDE DÛ	**5 980**	**5 770**	**18 307**	**22 498**	**19 956**	**25 865**	**240 814**	**268 873**
34 REMBOURSEMENT	**15 493**	**- 13 284**	**48 702**	**- 47 123**	**51 011**	**- 50 592**	**638 773**	**- 585 964**
35 Remboursement anticipé	1 233	1 029	3 205	2 947	3 310	3 127	43 069	38 023

TABLEAU 9 (suite)
Sommaire des statistiques fiscales par région administrative et par municipalité régionale de comté (MRC) et entité équivalente
Québec - 2002
(nombre de contribuables; montants en milliers de dollars)

	Centre-du-Québec (17)							
	Arthabaska		Bécancour		Drummond		L'Érable	
Composantes	Nombre	Montant	Nombre	Montant	Nombre	Montant	Nombre	Montant
1 Contribuables imposables	28 383		7 621		39 587		10 107	
2 Régime d'imposition simplifié	42 671		12 484		57 644		16 120	
3 Régime d'imposition général	7 618		2 276		10 307		2 513	
4 Tous les contribuables	50 289		14 760		67 951		18 633	
CALCUL DU REVENU TOTAL								
5 Revenus d'emploi	33 168	840 849	9 076	239 350	45 837	1 162 984	12 062	270 293
6 Prestations d'assurance-emploi	8 094	30 132	2 256	9 435	11 305	43 384	3 401	11 747
7 Revenus de retraite	13 202	169 746	4 268	53 882	17 196	224 955	5 205	62 532
8 Revenus de biens	19 014	85 262	5 910	21 120	23 430	105 644	7 470	27 737
9 Revenus nets d'entreprise et profession	5 281	78 529	1 818	20 906	5 728	88 778	2 520	22 609
10 Provision relative au revenu d'entreprise ou de profession	408	1 472	137	313	401	1 619	133	313
11 Autres revenus	17 097	70 978	5 580	24 873	23 807	103 900	6 605	26 525
12 REVENU TOTAL	**50 289**	**1 276 968**	**14 760**	**369 879**	**67 951**	**1 731 263**	**18 633**	**421 755**
CALCUL DU REVENU NET ET DU REVENU IMPOSABLE								
13 Déductions reliées à la retraite	20 704	62 031	6 146	19 256	28 457	85 930	7 581	21 207
14 Déductions reliées aux placements	1 161	1 955	248	447	1 129	2 730	352	1 083
15 Autres déductions	539	2 576	135	699	725	4 104	121	481
16 Déductions - calcul du revenu net	21 065	66 562	6 230	20 401	28 912	92 764	7 715	22 771
17 Revenu net	49 185	1 211 876	14 305	350 231	66 314	1 639 637	18 201	399 820
18 Déductions - calcul du revenu imposable	9 811	48 479	3 372	18 745	12 882	63 019	4 172	19 561
19 REVENU IMPOSABLE	**48 977**	**1 163 741**	**14 184**	**331 650**	**65 997**	**1 577 008**	**18 137**	**380 337**
CALCUL DES CRÉDITS D'IMPÔT NON REMBOURSABLES								
20 Montant de base	50 289	304 321	14 760	89 333	67 951	410 814	18 633	112 712
21 Montant forfaitaire	42 671	118 625	12 484	34 706	57 644	160 250	16 120	44 814
22 Montant accordé pour personnes à charge	8 966	40 080	2 587	11 987	11 513	50 527	3 180	14 179
23 Autres montants accordés	24 586	58 235	7 297	17 907	33 108	75 690	9 486	20 404
24 Total des montants accordés	50 289	521 262	14 760	153 933	67 951	697 281	18 633	192 109
25 TOTAL DES CRÉDITS D'IMPÔT NON REMBOURSABLES	**50 289**	**104 254**	**14 760**	**30 787**	**67 951**	**139 459**	**18 633**	**38 422**
26 Impôt à payer	**28 383**	**101 944**	**7 621**	**28 997**	**39 587**	**137 726**	**10 107**	**26 991**
27 Impôt et cotisations à payer	**36 200**	**112 047**	**10 291**	**31 881**	**49 071**	**150 067**	**13 363**	**30 645**
CALCUL DU REMBOURSEMENT ET DU SOLDE DÛ								
28 Impôt du Québec retenu à la source	34 044	105 802	9 295	31 462	47 139	145 706	12 387	30 955
29 Remboursement TVQ salariés et sociétés	1 069	127	309	25	1 191	98	326	27
30 Remboursement d'impôts fonciers	9 986	1 944	2 598	512	12 211	1 914	3 553	649
31 Impôt payé par acomptes, autres crédits	26 642	13 926	7 486	3 248	36 335	17 263	9 776	3 724
32 Impôt payé et autres crédits	41 350	126 688	11 429	36 526	55 875	170 286	14 991	36 595
33 SOLDE DÛ	**12 092**	**12 123**	**3 637**	**3 207**	**16 312**	**15 208**	**4 607**	**3 594**
34 REMBOURSEMENT	**32 090**	**- 26 764**	**8 912**	**- 7 852**	**43 195**	**- 35 426**	**11 627**	**- 9 543**
35 Remboursement anticipé	2 419	1 996	735	658	3 808	3 040	992	846

TABLEAU 9 (fin)
Sommaire des statistiques fiscales par région administrative et par municipalité régionale de comté (MRC) et entité équivalente
Québec - 2002
(nombre de contribuables; montants en milliers de dollars)

Composantes	Centre-du-Québec (17)				Indéterminés		Total	
	Nicolet-Yamaska		Ensemble		Ensemble		Ensemble	
	Nombre	Montant	Nombre	Montant	Nombre	Montant		
1 Contribuables imposables	9 094		94 792		19 516		3 341 371	
2 Régime d'imposition simplifié	15 688		144 607		29 262		4 552 933	
3 Régime d'imposition général	2 499		25 213		6 465		1 081 672	
4 Tous les contribuables	18 187		169 820		35 727		5 634 605	
CALCUL DU REVENU TOTAL								
5 Revenus d'emploi	10 860	253 308	111 003	2 766 784	24 461	710 396	3 777 655	110 656 510
6 Prestations d'assurance-emploi	2 564	10 077	27 620	104 775	5 117	23 952	756 905	3 511 937
7 Revenus de retraite	5 423	69 891	45 294	581 006	7 908	113 344	1 443 975	22 260 489
8 Revenus de biens	6 960	30 362	62 784	270 125	10 734	56 805	2 030 539	9 183 703
9 Revenus nets d'entreprise et profession	2 201	26 337	17 548	237 159	2 736	47 135	471 120	8 240 213
10 Provision relative au revenu d'entreprise ou de profession	158	435	1 237	4 152	189	898	34 400	189 151
11 Autres revenus	6 769	29 772	59 858	256 048	12 201	67 744	1 899 497	9 507 046
12 REVENU TOTAL	**18 187**	**420 182**	**169 820**	**4 220 047**	**35 727**	**1 020 275**	**5 634 605**	**163 549 019**
CALCUL DU REVENU NET ET DU REVENU IMPOSABLE								
13 Déductions reliées à la retraite	7 220	20 128	70 108	208 552	14 924	50 217	2 509 902	8 730 560
14 Déductions reliées aux placements	317	1 163	3 207	7 378	737	2 584	138 227	388 431
15 Autres déductions	146	750	1 666	8 610	536	3 559	68 335	384 602
16 Déductions - calcul du revenu net	7 316	22 041	71 238	224 539	15 220	56 360	2 554 841	9 503 593
17 Revenu net	17 726	399 608	165 731	4 001 172	34 381	964 536	5 475 716	154 189 556
18 Déductions - calcul du revenu imposable	4 088	23 604	34 325	173 408	6 564	61 315	964 650	5 357 019
19 REVENU IMPOSABLE	**17 565**	**376 185**	**164 860**	**3 828 921**	**33 533**	**903 702**	**5 430 867**	**148 887 429**
CALCUL DES CRÉDITS D'IMPÔT NON REMBOURSABLES								
20 Montant de base	18 187	110 054	169 820	1 027 234	35 727	215 793	5 634 605	34 072 050
21 Montant forfaitaire	15 688	43 613	144 607	402 008	29 262	81 348	4 552 933	12 657 154
22 Montant accordé pour personnes à charge	3 058	13 670	29 304	130 443	6 330	29 147	983 569	4 437 597
23 Autres montants accordés	8 654	24 392	83 131	196 628	16 054	45 243	2 844 445	7 531 554
24 Total des montants accordés	18 187	191 729	169 820	1 756 314	35 727	371 532	5 634 605	58 698 354
25 TOTAL DES CRÉDITS D'IMPÔT NON REMBOURSABLES	**18 187**	**38 346**	**169 820**	**351 268**	**35 727**	**74 308**	**5 634 605**	**11 739 883**
26 Impôt à payer	**9 094**	**29 144**	**94 792**	**324 802**	**19 516**	**96 411**	**3 341 371**	**15 447 577**
27 Impôt et cotisations à payer	**12 526**	**33 159**	**121 451**	**357 799**	**23 436**	**102 443**	**4 028 034**	**16 478 842**
CALCUL DU REMBOURSEMENT ET DU SOLDE DÛ								
28 Impôt du Québec retenu à la source	11 043	31 194	113 908	345 119	23 339	91 892	3 829 905	14 966 892
29 Remboursement TVQ salariés et sociétés	269	21	3 164	298	689	88	125 975	15 097
30 Remboursement d'impôts fonciers	2 954	507	31 302	5 526	5 017	1 065	1 018 898	222 154
31 Impôt payé par acomptes, autres crédits	9 234	3 333	89 473	41 494	18 202	9 467	2 856 072	2 157 867
32 Impôt payé et autres crédits	13 596	37 134	137 241	407 229	27 740	108 653	4 584 799	17 996 877
33 SOLDE DÛ	**5 048**	**4 600**	**41 696**	**38 732**	**8 583**	**12 290**	**1 374 690**	**1 594 803**
34 REMBOURSEMENT	**10 299**	**- 8 575**	**106 123**	**- 88 160**	**21 001**	**- 18 500**	**3 500 372**	**- 3 112 838**
35 Remboursement anticipé	704	612	8 658	7 152	1 665	1 381	251 741	214 449

TABLEAU 10
Sommaire des statistiques fiscales par circonscription électorale
Québec – 2002
(nombre de contribuables; montants en milliers de dollars)

Composantes	Abitibi-Est Nombre	Abitibi-Est Montant	Abitibi-Ouest Nombre	Abitibi-Ouest Montant	Acadie Nombre	Acadie Montant	Anjou Nombre	Anjou Montant
1 Contribuables imposables	18 005		17 548		27 256		23 765	
2 Régime d'imposition simplifié	27 804		28 352		43 616		29 226	
3 Régime d'imposition général	5 393		5 013		9 057		7 645	
4 Tous les contribuables	33 197		33 365		52 673		36 871	
CALCUL DU REVENU TOTAL								
5 Revenus d'emploi	21 894	620 547	21 359	562 442	29 605	807 819	24 746	727 970
6 Prestations d'assurance-emploi	6 174	31 477	6 895	38 315	4 541	21 047	3 770	16 895
7 Revenus de retraite	7 781	99 524	8 217	103 923	16 706	276 700	11 603	201 605
8 Revenus de biens	10 274	33 767	9 915	30 422	21 755	121 900	15 108	59 103
9 Revenus nets d'entreprise et profession	2 026	33 451	2 685	46 546	4 077	71 491	2 065	36 721
10 Provision relative au revenu d'entreprise ou de profession	149	806	170	907	256	1 486	166	862
11 Autres revenus	12 263	66 079	12 755	64 343	18 934	96 435	12 024	59 465
12 REVENU TOTAL	33 197	885 652	33 365	846 899	52 673	1 396 879	36 871	1 102 621
CALCUL DU REVENU NET ET DU REVENU IMPOSABLE								
13 Déductions reliées à la retraite	13 764	41 943	13 943	41 392	19 047	72 894	16 305	59 229
14 Déductions reliées aux placements	526	1 339	472	1 169	1 595	4 082	888	1 467
15 Autres déductions	436	2 854	363	1 791	465	2 570	430	2 142
16 Déductions - calcul du revenu net	13 947	46 137	14 124	44 353	19 616	79 546	16 569	62 838
17 Revenu net	31 936	840 172	32 013	803 478	50 296	1 318 998	36 110	1 040 188
18 Déductions - calcul du revenu imposable	6 528	45 369	7 257	44 049	9 175	49 898	5 643	27 257
19 REVENU IMPOSABLE	31 353	795 190	31 581	759 730	49 791	1 269 566	35 933	1 013 265
CALCUL DES CRÉDITS D'IMPÔT NON REMBOURSABLES								
20 Montant de base	33 197	200 381	33 365	201 773	52 673	318 564	36 871	222 655
21 Montant forfaitaire	27 804	77 295	28 352	78 819	43 616	121 252	29 226	81 248
22 Montant accordé pour personnes à charge	6 367	29 146	6 322	28 908	8 220	39 464	5 628	24 609
23 Autres montants accordés	15 101	35 343	15 023	37 566	26 582	77 736	20 032	53 235
24 Total des montants accordés	33 197	342 166	33 365	347 065	52 673	557 016	36 871	381 747
25 TOTAL DES CRÉDITS D'IMPÔT NON REMBOURSABLES	33 197	68 434	33 365	69 414	52 673	111 405	36 871	76 351
26 Impôt à payer	18 005	77 183	17 548	67 709	27 256	131 874	23 765	106 947
27 Impôt et cotisations à payer	22 384	82 255	22 651	73 470	34 647	142 584	27 590	113 274
CALCUL DU REMBOURSEMENT ET DU SOLDE DÛ								
28 Impôt du Québec retenu à la source	22 018	82 647	21 545	71 824	30 328	114 834	26 396	105 345
29 Remboursement TVQ salariés et sociétés	837	91	737	76	940	94	818	100
30 Remboursement d'impôts fonciers	6 357	1 364	5 059	995	11 006	2 791	6 988	1 632
31 Impôt payé par acomptes, autres crédits	15 393	8 233	16 521	9 525	26 266	27 827	18 791	13 736
32 Impôt payé et autres crédits	26 361	94 141	25 577	84 608	39 722	153 336	30 790	124 491
33 SOLDE DÛ	7 172	5 969	7 824	6 385	13 073	16 134	9 344	9 196
34 REMBOURSEMENT	20 737	- 17 855	20 071	- 17 523	29 917	- 26 886	23 216	- 20 413
35 Remboursement anticipé	1 553	1 314	1 542	1 341	1 865	1 567	1 452	1 235

TABLEAU 10 (suite)
Sommaire des statistiques fiscales par circonscription électorale
Québec - 2002
(nombre de contribuables; montants en milliers de dollars)

Composantes	Argenteuil Nombre	Argenteuil Montant	Arthabaska Nombre	Arthabaska Montant	Beauce-Nord Nombre	Beauce-Nord Montant	Beauce-Sud Nombre	Beauce-Sud Montant
1 Contribuables imposables	33 623		26 934		20 470		26 759	
2 Régime d'imposition simplifié	47 013		39 847		28 860		38 960	
3 Régime d'imposition général	9 653		7 364		6 031		7 110	
4 Tous les contribuables	56 666		47 211		34 891		46 070	
CALCUL DU REVENU TOTAL								
5 Revenus d'emploi	38 112	1 062 064	30 904	766 211	23 943	608 543	31 558	775 469
6 Prestations d'assurance-emploi	8 467	38 421	7 608	27 619	5 255	19 113	7 628	25 608
7 Revenus de retraite	14 015	203 272	13 107	171 709	8 591	102 980	10 900	136 996
8 Revenus de biens	18 460	74 870	18 324	82 616	15 384	69 098	17 660	69 385
9 Revenus nets d'entreprise et profession	5 887	70 599	4 511	66 468	4 611	58 141	5 821	67 148
10 Provision relative au revenu d'entreprise ou de profession	291	1 081	367	1 427	291	908	297	1 236
11 Autres revenus	18 369	94 781	16 550	68 283	11 454	46 869	14 738	63 600
12 REVENU TOTAL	56 666	1 545 089	47 211	1 184 333	34 891	905 652	46 070	1 139 442
CALCUL DU REVENU NET ET DU REVENU IMPOSABLE								
13 Déductions reliées à la retraite	25 340	78 917	19 253	58 370	16 228	49 051	19 661	50 999
14 Déductions reliées aux placements	899	2 076	1 122	1 930	1 014	1 662	895	1 953
15 Autres déductions	637	3 839	489	2 269	316	1 466	432	2 081
16 Déductions - calcul du revenu net	25 747	84 831	19 595	62 569	16 453	52 179	19 937	55 033
17 Revenu net	54 830	1 461 913	46 268	1 122 665	34 188	854 163	45 019	1 084 969
18 Déductions - calcul du revenu imposable	8 997	46 746	9 514	41 287	7 754	42 932	8 844	41 511
19 REVENU IMPOSABLE	54 524	1 415 692	46 106	1 081 661	34 037	811 428	44 798	1 043 709
CALCUL DES CRÉDITS D'IMPÔT NON REMBOURSABLES								
20 Montant de base	56 666	342 719	47 211	285 606	34 891	211 075	46 070	278 370
21 Montant forfaitaire	47 013	130 696	39 847	110 775	28 860	80 231	38 960	108 309
22 Montant accordé pour personnes à charge	10 883	48 780	8 173	36 173	6 072	26 710	8 165	36 679
23 Autres montants accordés	25 508	63 470	24 317	57 548	18 065	40 701	22 978	51 310
24 Total des montants accordés	56 666	585 666	47 211	490 101	34 891	358 717	46 070	474 668
25 TOTAL DES CRÉDITS D'IMPÔT NON REMBOURSABLES	56 666	117 135	47 211	98 022	34 891	71 745	46 070	94 935
26 Impôt à payer	33 623	134 796	26 934	92 185	20 470	68 812	26 759	85 709
27 Impôt et cotisations à payer	41 346	145 345	34 100	101 355	26 005	76 087	33 368	94 549
CALCUL DU REMBOURSEMENT ET DU SOLDE DÛ								
28 Impôt du Québec retenu à la source	38 179	138 292	32 131	95 495	23 914	71 667	31 447	88 748
29 Remboursement TVQ salariés et sociétés	860	113	986	113	718	83	973	82
30 Remboursement d'impôts fonciers	8 358	1 770	10 746	2 160	5 354	1 126	7 876	1 437
31 Impôt payé par acomptes, autres crédits	28 838	15 277	24 941	14 446	19 338	6 959	26 213	10 698
32 Impôt payé et autres crédits	45 584	160 745	39 456	116 305	28 720	84 736	37 642	106 415
33 SOLDE DÛ	15 021	14 338	10 917	10 547	8 655	9 585	11 466	11 407
34 REMBOURSEMENT	34 254	- 29 739	30 766	- 25 497	22 169	- 18 234	29 156	- 23 273
35 Remboursement anticipé	2 445	2 099	2 385	1 983	1 576	1 285	2 346	1 863

TABLEAU 10 (suite)
Sommaire des statistiques fiscales par circonscription électorale
Québec - 2002
(nombre de contribuables; montants en milliers de dollars)

Composantes	Beauharnois-Huntington Nombre	Beauharnois-Huntington Montant	Bellechasse Nombre	Bellechasse Montant	Berthier Nombre	Berthier Montant	Bertrand Nombre	Bertrand Montant
1 Contribuables imposables	23 359		16 629		26 446		28 285	
2 Régime d'imposition simplifié	36 854		26 919		44 274		40 678	
3 Régime d'imposition général	6 130		4 519		6 777		8 156	
4 Tous les contribuables	42 984		31 438		51 051		48 834	
CALCUL DU REVENU TOTAL								
5 Revenus d'emploi	27 094	686 184	19 306	473 221	31 791	751 344	29 806	790 537
6 Prestations d'assurance-emploi	6 222	26 161	4 306	16 531	7 750	33 692	6 468	29 770
7 Revenus de retraite	11 485	154 565	9 407	117 438	14 907	201 518	16 014	278 062
8 Revenus de biens	15 931	79 649	13 100	42 136	17 212	68 497	17 827	113 242
9 Revenus nets d'entreprise et profession	4 941	55 635	4 342	46 455	4 678	52 408	5 662	95 653
10 Provision relative au revenu d'entreprise ou de profession	310	746	211	498	284	799	441	2 051
11 Autres revenus	13 927	66 336	11 929	48 978	18 765	92 251	16 490	91 718
12 REVENU TOTAL	42 984	1 069 275	31 438	745 256	51 051	1 200 507	48 834	1 401 032
CALCUL DU REVENU NET ET DU REVENU IMPOSABLE								
13 Déductions reliées à la retraite	17 299	50 647	13 706	37 424	19 740	55 833	20 197	71 182
14 Déductions reliées aux placements	711	2 270	564	1 208	623	1 559	1 179	9 169
15 Autres déductions	479	2 367	249	1 275	431	2 350	719	5 531
16 Déductions - calcul du revenu net	17 661	55 283	13 890	39 907	20 035	59 742	20 781	85 881
17 Revenu net	41 065	1 016 531	30 577	705 977	49 329	1 142 573	47 427	1 322 720
18 Déductions - calcul du revenu imposable	8 059	55 183	7 786	37 303	10 513	60 951	7 948	43 177
19 REVENU IMPOSABLE	40 460	961 980	30 401	668 971	48 492	1 082 313	47 179	1 279 941
CALCUL DES CRÉDITS D'IMPÔT NON REMBOURSABLES								
20 Montant de base	42 984	260 007	31 438	190 317	51 051	308 837	48 834	295 373
21 Montant forfaitaire	36 854	102 454	26 919	74 835	44 274	123 082	40 678	113 085
22 Montant accordé pour personnes à charge	7 805	36 753	5 025	22 489	8 535	39 336	7 006	30 274
23 Autres montants accordés	20 114	47 099	16 214	41 466	23 035	54 285	24 156	59 493
24 Total des montants accordés	42 984	446 313	31 438	329 107	51 051	525 540	48 834	498 224
25 TOTAL DES CRÉDITS D'IMPÔT NON REMBOURSABLES	42 984	89 264	31 438	65 823	51 051	105 109	48 834	99 646
26 Impôt à payer	23 359	84 150	16 629	51 907	26 446	89 232	28 285	132 777
27 Impôt et cotisations à payer	29 963	92 858	22 553	58 278	34 562	98 182	35 793	145 056
CALCUL DU REMBOURSEMENT ET DU SOLDE DÛ								
28 Impôt du Québec retenu à la source	27 291	87 024	19 833	55 984	32 184	96 893	32 095	119 376
29 Remboursement TVQ salariés et sociétés	498	59	620	72	680	87	866	141
30 Remboursement d'impôts fonciers	6 104	1 190	5 237	1 100	8 031	1 518	8 394	1 779
31 Impôt payé par acomptes, autres crédits	21 324	11 412	16 746	6 073	24 370	8 908	24 556	18 560
32 Impôt payé et autres crédits	32 747	103 989	24 390	66 391	38 555	111 388	39 066	148 279
33 SOLDE DÛ	11 227	10 362	8 216	6 833	13 066	10 614	15 004	20 788
34 REMBOURSEMENT	24 907	- 21 493	18 666	- 14 946	29 311	- 23 821	27 702	- 24 011
35 Remboursement anticipé	1 639	1 432	1 482	1 150	2 109	1 763	1 935	1 608

TABLEAU 10 (suite)
Sommaire des statistiques fiscales par circonscription électorale
Québec - 2002
(nombre de contribuables; montants en milliers de dollars)

Composantes	Blainville Nombre	Blainville Montant	Bonaventure Nombre	Bonaventure Montant	Borduas Nombre	Borduas Montant	Bourassa Nombre	Bourassa Montant
1 Contribuables imposables	34 384		13 951		26 367		18 500	
2 Régime d'imposition simplifié	37 335		26 614		29 465		30 633	
3 Régime d'imposition général	12 238		3 403		9 100		5 092	
4 Tous les contribuables	49 573		30 017		38 565		35 725	
CALCUL DU REVENU TOTAL								
5 Revenus d'emploi	38 500	1 426 148	17 957	363 313	28 050	943 607	21 220	497 405
6 Prestations d'assurance-emploi	6 830	32 125	8 720	63 741	4 562	20 118	4 080	17 390
7 Revenus de retraite	8 157	125 131	9 229	108 986	9 200	161 488	11 355	162 313
8 Revenus de biens	16 860	95 332	7 328	15 765	14 695	76 712	13 263	44 624
9 Revenus nets d'entreprise et profession	4 550	105 818	2 340	33 402	3 786	71 436	1 814	19 741
10 Provision relative au revenu d'entreprise ou de profession	449	2 605	100	499	338	1 531	64	214
11 Autres revenus	12 988	72 453	13 017	66 988	10 399	50 946	14 088	66 909
12 REVENU TOTAL	49 573	1 859 613	30 017	652 695	38 565	1 325 837	35 725	808 595
CALCUL DU REVENU NET ET DU REVENU IMPOSABLE								
13 Déductions reliées à la retraite	26 487	110 370	10 686	26 676	19 170	75 218	12 953	36 331
14 Déductions reliées aux placements	1 291	3 394	237	418	1 228	2 657	430	679
15 Autres déductions	691	4 270	230	1 322	580	3 421	320	1 344
16 Déductions - calcul du revenu net	26 834	118 035	10 790	28 415	19 574	81 296	13 158	38 355
17 Revenu net	48 059	1 742 599	29 224	624 669	37 670	1 245 265	34 733	770 782
18 Déductions - calcul du revenu imposable	5 855	43 229	8 587	56 377	4 785	26 582	6 913	29 645
19 REVENU IMPOSABLE	47 897	1 699 657	28 265	568 788	37 579	1 218 836	34 489	741 447
CALCUL DES CRÉDITS D'IMPÔT NON REMBOURSABLES								
20 Montant de base	49 573	299 809	30 017	181 568	38 565	233 439	35 725	215 752
21 Montant forfaitaire	37 335	103 791	26 614	73 987	29 465	81 913	30 633	85 160
22 Montant accordé pour personnes à charge	11 960	54 814	5 254	22 880	7 427	33 460	5 791	27 146
23 Autres montants accordés	22 871	59 666	13 773	32 927	19 765	50 884	18 733	50 846
24 Total des montants accordés	49 573	518 080	30 017	311 362	38 565	399 696	35 725	378 904
25 TOTAL DES CRÉDITS D'IMPÔT NON REMBOURSABLES	49 573	103 619	30 017	62 273	38 565	79 941	35 725	75 782
26 Impôt à payer	34 384	207 443	13 951	43 819	26 367	139 313	18 500	60 005
27 Impôt et cotisations à payer	38 610	216 488	19 327	49 184	30 151	147 698	23 716	65 248
CALCUL DU REMBOURSEMENT ET DU SOLDE DÛ								
28 Impôt du Québec retenu à la source	38 751	204 236	17 762	47 035	29 006	137 395	22 158	62 526
29 Remboursement TVQ salariés et sociétés	1 726	304	904	90	1 258	173	393	42
30 Remboursement d'impôts fonciers	6 184	1 734	4 860	905	5 592	1 576	10 043	2 040
31 Impôt payé par acomptes, autres crédits	25 316	19 696	14 783	6 913	20 424	15 470	17 730	9 198
32 Impôt payé et autres crédits	43 206	232 887	21 814	56 555	33 266	159 402	28 723	76 307
33 SOLDE DÛ	11 526	18 468	7 152	5 451	9 807	12 747	8 351	6 049
34 REMBOURSEMENT	33 449	- 34 867	16 794	- 12 822	25 195	- 24 452	22 094	- 17 108
35 Remboursement anticipé	2 348	2 134	1 758	1 408	1 636	1 504	1 354	1 078

TABLEAU 10 (suite)
Sommaire des statistiques fiscales par circonscription électorale
Québec - 2002
(nombre de contribuables; montants en milliers de dollars)

Composantes	Bourget Nombre	Bourget Montant	Brome-Missisquoi Nombre	Brome-Missisquoi Montant	Chambly Nombre	Chambly Montant	Champlain Nombre	Champlain Montant
1 Contribuables imposables	23 170		25 148		38 492		24 840	
2 Régime d'imposition simplifié	29 731		35 704		40 783		37 804	
3 Régime d'imposition général	7 643		6 915		13 718		7 604	
4 Tous les contribuables	37 374		42 619		54 501		45 408	
CALCUL DU REVENU TOTAL								
5 Revenus d'emploi	24 187	683 316	27 727	756 812	40 903	1 503 106	28 648	749 262
6 Prestations d'assurance-emploi	3 763	16 345	5 402	22 067	6 130	28 430	6 631	29 645
7 Revenus de retraite	11 871	199 836	11 914	191 967	12 133	220 421	13 396	191 440
8 Revenus de biens	14 933	56 574	16 581	113 366	20 516	123 716	17 472	55 668
9 Revenus nets d'entreprise et profession	1 872	30 809	5 729	77 564	5 020	99 312	3 309	49 760
10 Provision relative au revenu d'entreprise ou de profession	146	703	381	1 622	448	2 276	239	941
11 Autres revenus	13 274	64 633	13 488	67 379	13 876	73 770	16 592	77 379
12 REVENU TOTAL	37 374	1 052 215	42 619	1 230 776	54 501	2 051 031	45 408	1 154 095
CALCUL DU REVENU NET ET DU REVENU IMPOSABLE								
13 Déductions reliées à la retraite	16 099	54 155	18 147	59 691	28 615	116 338	18 991	59 125
14 Déductions reliées aux placements	770	1 791	1 186	3 816	1 820	5 685	763	1 546
15 Autres déductions	406	2 536	601	3 307	827	4 894	513	2 712
16 Déductions - calcul du revenu net	16 334	58 482	18 696	66 814	29 157	126 918	19 221	63 382
17 Revenu net	36 606	994 147	41 435	1 165 577	53 119	1 925 536	44 158	1 091 437
18 Déductions - calcul du revenu imposable	6 243	28 646	6 914	41 252	6 354	41 889	8 342	40 950
19 REVENU IMPOSABLE	36 421	965 749	41 254	1 124 758	52 967	1 883 908	43 953	1 050 729
CALCUL DES CRÉDITS D'IMPÔT NON REMBOURSABLES								
20 Montant de base	37 374	225 737	42 619	257 968	54 501	329 762	45 408	274 399
21 Montant forfaitaire	29 731	82 652	35 704	99 257	40 783	113 377	37 804	105 095
22 Montant accordé pour personnes à charge	5 038	21 782	7 048	31 542	11 323	51 547	7 790	34 197
23 Autres montants accordés	21 125	57 909	20 112	48 590	28 050	73 254	22 640	59 297
24 Total des montants accordés	37 374	388 080	42 619	437 356	54 501	567 940	45 408	472 989
25 TOTAL DES CRÉDITS D'IMPÔT NON REMBOURSABLES	37 374	77 617	42 619	87 473	54 501	113 591	45 408	94 599
26 Impôt à payer	23 170	97 198	25 148	114 890	38 492	230 170	24 840	93 335
27 Impôt et cotisations à payer	27 270	103 147	31 403	124 807	43 155	240 977	31 495	101 319
CALCUL DU REMBOURSEMENT ET DU SOLDE DÛ								
28 Impôt du Québec retenu à la source	25 897	96 254	28 514	105 481	42 059	224 468	30 089	101 358
29 Remboursement TVQ salariés et sociétés	676	55	741	72	1 980	231	933	75
30 Remboursement d'impôts fonciers	8 554	1 924	6 633	1 392	6 617	1 744	9 326	1 682
31 Impôt payé par acomptes, autres crédits	18 658	12 604	22 185	15 572	28 364	23 566	22 506	10 203
32 Impôt payé et autres crédits	30 731	114 494	34 216	128 795	47 236	257 809	36 756	116 897
33 SOLDE DÛ	9 135	7 707	11 796	18 417	13 378	20 162	10 201	8 759
34 REMBOURSEMENT	23 442	- 19 054	25 548	- 22 405	36 168	- 36 994	28 839	- 24 336
35 Remboursement anticipé	1 416	1 234	1 724	1 422	2 467	2 261	2 438	2 099

TABLEAU 10 (suite)
Sommaire des statistiques fiscales par circonscription électorale
Québec - 2002
(nombre de contribuables; montants en milliers de dollars)

Composantes	Chapleau Nombre	Chapleau Montant	Charlesbourg Nombre	Charlesbourg Montant	Charlevoix Nombre	Charlevoix Montant	Châteauguay Nombre	Châteauguay Montant
1 Contribuables imposables	42 422		32 158		17 994		28 650	
2 Régime d'imposition simplifié	48 023		39 373		28 163		38 258	
3 Régime d'imposition général	15 018		10 171		4 720		8 263	
4 Tous les contribuables	63 041		49 544		32 883		46 521	
CALCUL DU REVENU TOTAL								
5 Revenus d'emploi	47 234	1 492 350	33 204	942 505	21 280	503 484	31 982	936 666
6 Prestations d'assurance-emploi	6 822	31 446	5 271	21 091	7 188	35 467	5 583	25 743
7 Revenus de retraite	13 170	215 162	15 649	286 661	9 969	134 958	12 415	208 000
8 Revenus de biens	20 239	42 190	18 840	59 027	11 392	34 726	15 204	48 013
9 Revenus nets d'entreprise et profession	4 710	67 707	3 345	64 088	2 563	37 207	2 910	40 886
10 Provision relative au revenu d'entreprise ou de profession	166	617	302	1 681	187	1 034	170	580
11 Autres revenus	19 135	100 593	15 774	76 034	12 281	56 672	13 488	69 230
12 REVENU TOTAL	63 041	1 950 066	49 544	1 451 088	32 883	803 549	46 521	1 329 118
CALCUL DU REVENU NET ET DU REVENU IMPOSABLE								
13 Déductions reliées à la retraite	32 718	108 884	23 516	81 340	13 622	37 764	20 142	67 129
14 Déductions reliées aux placements	884	1 450	1 174	2 011	540	1 726	733	1 522
15 Autres déductions	722	3 411	686	4 013	324	1 844	491	2 556
16 Déductions - calcul du revenu net	32 989	113 745	23 849	87 365	13 805	41 334	20 462	71 206
17 Revenu net	61 492	1 837 042	48 706	1 364 309	32 007	762 807	44 408	1 258 615
18 Déductions - calcul du revenu imposable	7 551	38 994	7 449	32 636	7 040	33 650	7 420	51 095
19 REVENU IMPOSABLE	61 182	1 798 448	48 481	1 331 924	31 825	729 419	43 446	1 208 305
CALCUL DES CRÉDITS D'IMPÔT NON REMBOURSABLES								
20 Montant de base	63 041	380 569	49 544	299 709	32 883	198 906	46 521	281 286
21 Montant forfaitaire	48 023	133 504	39 373	109 457	28 163	78 293	38 258	106 357
22 Montant accordé pour personnes à charge	12 809	55 990	7 247	30 803	5 037	20 666	8 933	42 335
23 Autres montants accordés	31 469	79 799	27 469	70 596	16 623	41 877	22 158	55 731
24 Total des montants accordés	63 041	649 862	49 544	510 565	32 883	339 742	46 521	485 709
25 TOTAL DES CRÉDITS D'IMPÔT NON REMBOURSABLES	63 041	129 975	49 544	102 115	32 883	67 949	46 521	97 143
26 Impôt à payer	42 422	191 789	32 158	134 582	17 994	62 840	28 650	121 798
27 Impôt et cotisations à payer	47 876	201 145	37 485	144 246	23 239	68 648	33 302	129 042
CALCUL DU REMBOURSEMENT ET DU SOLDE DÛ								
28 Impôt du Québec retenu à la source	38 271	123 520	36 539	135 575	22 145	66 331	32 839	128 934
29 Remboursement TVQ salariés et sociétés	849	109	1 489	159	727	73	724	111
30 Remboursement d'impôts fonciers	10 192	2 750	11 238	2 805	5 773	1 179	7 285	2 089
31 Impôt payé par acomptes, autres crédits	36 621	53 709	24 959	16 397	16 947	7 249	21 970	9 969
32 Impôt payé et autres crédits	53 431	190 472	42 655	159 376	26 084	77 223	37 521	144 900
33 SOLDE DÛ	23 704	35 005	11 719	11 274	8 368	6 652	10 613	9 662
34 REMBOURSEMENT	32 062	- 24 331	32 656	- 26 405	19 847	- 15 227	28 861	- 25 521
35 Remboursement anticipé	2 037	1 684	2 651	2 192	1 732	1 365	2 003	1 794

TABLEAU 10 (suite)
Sommaire des statistiques fiscales par circonscription électorale
Québec - 2002
(nombre de contribuables; montants en milliers de dollars)

Composantes	Chauveau Nombre	Chauveau Montant	Chicoutimi Nombre	Chicoutimi Montant	Chomedey Nombre	Chomedey Montant	Chutes-de-la-Chaudière Nombre	Chutes-de-la-Chaudière Montant
1 Contribuables imposables	43 797		26 859		29 116		42 447	
2 Régime d'imposition simplifié	52 521		37 758		45 922		46 101	
3 Régime d'imposition général	12 866		9 039		8 144		14 854	
4 Tous les contribuables	65 387		46 797		54 066		60 955	
CALCUL DU REVENU TOTAL								
5 Revenus d'emploi	50 147	1 497 355	30 859	864 502	32 673	865 350	47 599	1 520 209
6 Prestations d'assurance-emploi	9 828	41 478	7 209	34 982	5 188	23 997	8 762	37 142
7 Revenus de retraite	12 580	198 155	12 823	206 704	16 770	252 417	10 784	173 110
8 Revenus de biens	20 189	66 025	16 472	51 069	20 133	91 832	21 702	78 905
9 Revenus nets d'entreprise et profession	5 016	79 280	2 711	77 090	4 548	60 564	5 403	98 855
10 Provision relative au revenu d'entreprise ou de profession	282	1 312	304	1 963	238	974	397	1 963
11 Autres revenus	18 513	87 771	16 336	80 123	17 697	88 595	16 322	75 068
12 REVENU TOTAL	65 387	1 971 376	46 797	1 316 432	54 066	1 383 730	60 955	1 985 252
CALCUL DU REVENU NET ET DU REVENU IMPOSABLE								
13 Déductions reliées à la retraite	35 448	117 004	19 900	70 931	19 900	70 004	34 326	123 078
14 Déductions reliées aux placements	1 194	2 034	1 031	2 180	1 192	3 052	1 819	3 086
15 Autres déductions	883	5 300	698	4 325	543	3 228	930	4 915
16 Déductions - calcul du revenu net	35 772	124 337	20 198	77 436	20 397	76 284	34 715	131 080
17 Revenu net	63 561	1 847 778	45 332	1 239 574	52 012	1 308 768	59 625	1 854 911
18 Déductions - calcul du revenu imposable	8 974	53 495	7 891	33 938	9 195	45 532	7 940	42 397
19 REVENU IMPOSABLE	63 049	1 794 648	45 065	1 205 972	51 725	1 263 628	59 381	1 812 706
CALCUL DES CRÉDITS D'IMPÔT NON REMBOURSABLES								
20 Montant de base	65 387	395 476	46 797	282 868	54 066	326 799	60 955	368 950
21 Montant forfaitaire	52 521	146 008	37 758	104 967	45 922	127 663	46 101	128 161
22 Montant accordé pour personnes à charge	13 776	58 808	8 272	37 193	7 952	37 036	12 703	55 728
23 Autres montants accordés	30 070	70 783	24 355	64 776	25 774	68 616	30 730	75 650
24 Total des montants accordés	65 387	671 075	46 797	489 803	54 066	560 114	60 955	628 489
25 TOTAL DES CRÉDITS D'IMPÔT NON REMBOURSABLES	65 387	134 218	46 797	97 962	54 066	112 024	60 955	125 701
26 Impôt à payer	43 797	180 932	26 859	121 941	29 116	121 667	42 447	194 896
27 Impôt et cotisations à payer	49 353	190 434	32 295	130 147	37 533	132 228	47 590	205 205
CALCUL DU REMBOURSEMENT ET DU SOLDE DÛ								
28 Impôt du Québec retenu à la source	50 980	194 282	32 166	121 674	33 607	116 805	48 596	203 769
29 Remboursement TVQ salariés et sociétés	1 703	231	1 292	116	831	150	2 824	335
30 Remboursement d'impôts fonciers	9 982	2 758	9 308	1 991	13 289	4 048	8 104	1 796
31 Impôt payé par acomptes, autres crédits	32 861	12 622	21 899	18 521	26 231	18 389	32 660	17 074
32 Impôt payé et autres crédits	56 509	215 565	38 150	145 152	42 857	145 350	53 815	229 310
33 SOLDE DÛ	13 348	14 970	10 349	10 111	13 809	14 424	13 179	15 951
34 REMBOURSEMENT	45 237	- 40 101	29 766	- 25 116	32 420	- 27 547	42 638	- 40 056
35 Remboursement anticipé	3 720	3 262	2 614	2 239	2 149	1 754	3 307	3 032

TABLEAU 10 (suite)
Sommaire des statistiques fiscales par circonscription électorale
Québec - 2002
(nombre de contribuables; montants en milliers de dollars)

Composantes	Crémazie Nombre	Crémazie Montant	D'Arcy-McGee Nombre	D'Arcy-McGee Montant	Deux-Montagnes Nombre	Deux-Montagnes Montant	Drummond Nombre	Drummond Montant
1 Contribuables imposables	25 544		25 181		40 247		32 381	
2 Régime d'imposition simplifié	31 612		32 079		50 621		46 025	
3 Régime d'imposition général	9 606		10 999		11 975		8 686	
4 Tous les contribuables	41 218		43 078		62 596		54 711	
CALCUL DU REVENU TOTAL								
5 Revenus d'emploi	26 831	824 098	23 646	827 319	45 970	1 393 114	37 009	957 037
6 Prestations d'assurance-emploi	4 037	18 733	2 844	14 727	8 296	36 989	8 930	33 714
7 Revenus de retraite	11 703	199 669	14 854	293 484	13 396	200 210	14 199	189 046
8 Revenus de biens	17 633	74 506	22 950	339 394	19 780	72 389	18 835	86 421
9 Revenus nets d'entreprise et profession	2 969	60 623	5 129	140 413	5 037	66 667	3 984	67 168
10 Provision relative au revenu d'entreprise ou de profession	264	1 595	649	5 631	285	891	296	1 459
11 Autres revenus	14 106	70 238	13 732	76 684	18 467	97 565	19 522	84 805
12 REVENU TOTAL	41 218	1 249 461	43 078	1 697 653	62 596	1 867 825	54 711	1 419 651
CALCUL DU REVENU NET ET DU REVENU IMPOSABLE								
13 Déductions reliées à la retraite	18 640	74 984	17 741	91 955	29 744	105 067	22 933	70 933
14 Déductions reliées aux placements	1 157	2 500	3 895	17 233	968	1 776	965	2 302
15 Autres déductions	425	2 089	870	5 266	744	4 201	617	3 610
16 Déductions - calcul du revenu net	18 955	79 572	19 037	114 453	30 106	111 044	23 318	76 845
17 Revenu net	40 357	1 170 611	41 709	1 587 053	60 735	1 758 042	53 480	1 343 497
18 Déductions - calcul du revenu imposable	6 577	32 945	6 982	44 205	8 986	51 486	10 368	46 656
19 REVENU IMPOSABLE	40 084	1 138 480	41 266	1 543 166	60 235	1 707 090	53 247	1 297 161
CALCUL DES CRÉDITS D'IMPÔT NON REMBOURSABLES								
20 Montant de base	41 218	249 186	43 078	260 649	62 596	378 538	54 711	330 683
21 Montant forfaitaire	31 612	87 881	32 079	89 180	50 621	140 726	46 025	127 950
22 Montant accordé pour personnes à charge	5 937	26 192	7 106	34 825	12 366	55 627	9 084	39 523
23 Autres montants accordés	23 975	69 364	25 183	106 208	28 638	71 503	27 315	63 891
24 Total des montants accordés	41 218	432 624	43 078	490 861	62 596	646 395	54 711	562 046
25 TOTAL DES CRÉDITS D'IMPÔT NON REMBOURSABLES	41 218	86 527	43 078	98 174	62 596	129 281	54 711	112 411
26 Impôt à payer	25 544	123 816	25 181	199 694	40 247	175 558	32 381	115 923
27 Impôt et cotisations à payer	29 998	131 486	30 794	214 342	46 670	185 312	39 691	125 364
CALCUL DU REMBOURSEMENT ET DU SOLDE DÛ								
28 Impôt du Québec retenu à la source	28 005	118 247	23 237	126 035	46 491	186 984	38 272	121 213
29 Remboursement TVQ salariés et sociétés	1 136	103	829	194	1 372	207	1 012	81
30 Remboursement d'impôts fonciers	9 132	2 203	8 109	1 886	10 134	2 687	10 789	1 699
31 Impôt payé par acomptes, autres crédits	21 263	19 248	24 134	75 575	30 609	12 602	29 154	15 302
32 Impôt payé et autres crédits	33 896	144 543	34 080	217 029	52 712	207 258	45 587	142 259
33 SOLDE DÛ	9 813	10 441	12 503	32 390	14 649	14 251	12 793	12 019
34 REMBOURSEMENT	26 109	- 23 499	24 564	- 35 077	40 755	- 36 197	35 349	- 28 914
35 Remboursement anticipé	1 613	1 339	1 510	1 433	3 094	2 799	3 113	2 446

TABLEAU 10 (suite)
Sommaire des statistiques fiscales par circonscription électorale
Québec - 2002
(nombre de contribuables; montants en milliers de dollars)

Composantes	Dubuc Nombre	Dubuc Montant	Duplessis Nombre	Duplessis Montant	Fabre Nombre	Fabre Montant	Frontenac Nombre	Frontenac Montant
1 Contribuables imposables	20 057		21 560		41 435		19 289	
2 Régime d'imposition simplifié	31 072		28 478		46 499		30 520	
3 Régime d'imposition général	5 494		9 085		13 716		5 238	
4 Tous les contribuables	36 566		37 563		60 215		35 758	
CALCUL DU REVENU TOTAL								
5 Revenus d'emploi	25 154	670 268	27 555	799 904	45 428	1 551 626	22 636	502 649
6 Prestations d'assurance-emploi	8 568	44 644	10 508	66 794	7 132	35 053	5 955	21 824
7 Revenus de retraite	8 488	125 596	8 014	113 754	12 392	198 888	11 198	154 504
8 Revenus de biens	11 255	24 765	9 257	23 206	21 223	88 072	15 339	46 226
9 Revenus nets d'entreprise et profession	2 098	25 617	2 013	42 814	4 808	76 737	4 054	43 312
10 Provision relative au revenu d'entreprise ou de profession	124	402	113	864	295	1 420	200	742
11 Autres revenus	12 030	53 165	12 518	59 568	15 699	82 599	13 620	57 608
12 REVENU TOTAL	36 566	944 456	37 563	1 106 903	60 215	2 034 395	35 758	826 864
CALCUL DU REVENU NET ET DU REVENU IMPOSABLE								
13 Déductions reliées à la retraite	15 538	48 588	17 091	55 709	30 851	121 960	14 888	38 739
14 Déductions reliées aux placements	472	1 110	552	1 261	1 497	3 002	696	1 769
15 Autres déductions	498	2 910	470	2 347	795	4 790	316	1 563
16 Déductions - calcul du revenu net	15 710	52 608	17 261	59 317	31 290	129 752	15 125	42 071
17 Revenu net	34 602	892 336	36 222	1 048 136	58 448	1 905 870	34 994	785 604
18 Déductions - calcul du revenu imposable	6 040	27 698	11 511	84 365	7 211	39 403	7 953	36 775
19 REVENU IMPOSABLE	34 377	864 872	34 302	964 310	58 233	1 866 766	34 796	749 087
CALCUL DES CRÉDITS D'IMPÔT NON REMBOURSABLES								
20 Montant de base	36 566	221 066	37 563	227 318	60 215	364 262	35 758	216 223
21 Montant forfaitaire	31 072	86 380	28 478	79 169	46 499	129 267	30 520	84 846
22 Montant accordé pour personnes à charge	7 269	33 282	7 841	35 947	12 419	55 559	5 323	22 366
23 Autres montants accordés	15 937	37 609	18 472	46 865	28 747	74 795	19 579	45 429
24 Total des montants accordés	36 566	378 338	37 563	389 299	60 215	623 883	35 758	368 864
25 TOTAL DES CRÉDITS D'IMPÔT NON REMBOURSABLES	36 566	75 669	37 563	77 862	60 215	124 779	35 758	73 774
26 Impôt à payer	20 057	78 636	21 560	103 244	41 435	211 729	19 289	57 155
27 Impôt et cotisations à payer	24 389	83 397	25 069	108 354	46 921	221 585	25 417	63 866
CALCUL DU REMBOURSEMENT ET DU SOLDE DÛ								
28 Impôt du Québec retenu à la source	25 517	90 336	26 262	112 690	46 441	219 312	23 620	62 220
29 Remboursement TVQ salariés et sociétés	570	72	399	23	1 866	291	727	50
30 Remboursement d'impôts fonciers	4 400	827	3 898	686	8 776	2 838	6 841	1 139
31 Impôt payé par acomptes, autres crédits	17 042	5 339	16 627	9 911	30 135	15 502	18 546	8 697
32 Impôt payé et autres crédits	28 613	98 174	29 083	124 691	51 946	244 809	28 742	74 782
33 SOLDE DÛ	7 405	5 362	7 190	6 429	14 027	16 181	8 715	6 491
34 REMBOURSEMENT	22 900	- 20 139	23 438	- 22 766	40 216	- 39 406	22 351	- 17 407
35 Remboursement anticipé	1 925	1 790	2 376	2 217	2 717	2 463	2 008	1 597

TABLEAU 10 (suite)
Sommaire des statistiques fiscales par circonscription électorale
Québec - 2002
(nombre de contribuables; montants en milliers de dollars)

Composantes	Gaspé Nombre	Gaspé Montant	Gatineau Nombre	Gatineau Montant	Gouin Nombre	Gouin Montant	Groulx Nombre	Groulx Montant
1 Contribuables imposables	13 672		26 484		25 008		32 610	
2 Régime d'imposition simplifié	24 703		32 998		35 988		36 958	
3 Régime d'imposition général	3 316		9 646		8 610		11 363	
4 Tous les contribuables	28 019		42 644		44 598		48 321	
CALCUL DU REVENU TOTAL								
5 Revenus d'emploi	16 797	337 538	29 556	995 103	29 791	760 445	35 899	1 240 204
6 Prestations d'assurance-emploi	7 875	61 003	5 801	32 092	5 677	25 509	5 888	26 999
7 Revenus de retraite	8 247	100 756	9 921	159 118	9 460	119 468	10 271	169 552
8 Revenus de biens	6 029	16 447	14 779	51 265	14 277	42 478	17 236	93 853
9 Revenus nets d'entreprise et profession	1 846	35 006	4 848	99 671	3 977	43 614	4 174	94 995
10 Provision relative au revenu d'entreprise ou de profession	89	458	334	1 786	118	317	416	2 437
11 Autres revenus	12 398	67 696	13 791	78 084	17 029	82 519	13 433	75 540
12 REVENU TOTAL	28 019	618 903	42 644	1 417 119	44 598	1 074 350	48 321	1 703 581
CALCUL DU REVENU NET ET DU REVENU IMPOSABLE								
13 Déductions reliées à la retraite	9 714	24 264	21 197	84 641	19 485	56 373	24 224	105 446
14 Déductions reliées aux placements	166	426	1 100	2 865	505	734	1 325	4 686
15 Autres déductions	208	955	512	2 498	387	1 827	640	3 998
16 Déductions - calcul du revenu net	9 804	25 646	21 451	90 004	19 670	58 934	24 605	114 130
17 Revenu net	27 302	593 637	41 511	1 328 247	43 617	1 015 960	47 137	1 590 529
18 Déductions - calcul du revenu imposable	6 614	34 741	7 039	50 200	7 944	37 920	6 011	34 251
19 REVENU IMPOSABLE	26 884	559 217	40 757	1 278 390	43 286	978 715	46 962	1 556 546
CALCUL DES CRÉDITS D'IMPÔT NON REMBOURSABLES								
20 Montant de base	28 019	169 425	42 644	257 879	44 598	269 522	48 321	292 169
21 Montant forfaitaire	24 703	68 674	32 998	91 734	35 988	100 047	36 958	102 743
22 Montant accordé pour personnes à charge	4 728	18 938	8 468	37 683	5 823	25 240	9 880	45 863
23 Autres montants accordés	12 542	30 242	21 428	55 073	24 195	63 132	24 314	63 879
24 Total des montants accordés	28 019	287 280	42 644	442 369	44 598	457 941	48 321	504 654
25 TOTAL DES CRÉDITS D'IMPÔT NON REMBOURSABLES	28 019	57 457	42 644	88 475	44 598	91 590	48 321	100 933
26 Impôt à payer	13 672	45 639	26 484	148 890	25 008	86 878	32 610	184 520
27 Impôt et cotisations à payer	18 460	50 853	31 427	157 613	30 596	94 008	37 141	194 087
CALCUL DU REMBOURSEMENT ET DU SOLDE DÛ								
28 Impôt du Québec retenu à la source	17 569	47 682	24 406	89 535	29 739	93 415	36 431	179 836
29 Remboursement TVQ salariés et sociétés	616	56	796	119	754	54	1 546	274
30 Remboursement d'impôts fonciers	4 654	894	4 456	1 057	12 911	2 386	7 974	1 864
31 Impôt payé par acomptes, autres crédits	14 073	6 257	23 518	43 608	22 513	7 822	24 887	20 782
32 Impôt payé et autres crédits	20 938	56 697	33 498	145 532	36 695	107 163	41 887	208 568
33 SOLDE DÛ	6 859	5 518	16 006	29 306	10 021	8 232	11 969	17 436
34 REMBOURSEMENT	15 946	- 11 362	20 368	- 17 225	28 627	- 21 387	31 840	- 31 917
35 Remboursement anticipé	1 485	1 112	1 384	1 159	1 637	1 278	2 135	1 863

TABLEAU 10 (suite)
Sommaire des statistiques fiscales par circonscription électorale
Québec - 2002
(nombre de contribuables; montants en milliers de dollars)

Composantes	Hochelaga-Maisonneuve Nombre	Hochelaga-Maisonneuve Montant	Hull Nombre	Hull Montant	Iberville Nombre	Iberville Montant	Îles-de-la-Madeleine Nombre	Îles-de-la-Madeleine Montant
1 Contribuables imposables	17 491		32 229		29 769		6 117	
2 Régime d'imposition simplifié	30 088		35 671		41 721		7 329	
3 Régime d'imposition général	5 360		12 826		8 570		3 154	
4 Tous les contribuables	35 448		48 497		50 291		10 483	
CALCUL DU REVENU TOTAL								
5 Revenus d'emploi	22 349	509 484	34 762	1 162 100	34 437	891 463	7 011	143 607
6 Prestations d'assurance-emploi	4 442	18 743	4 581	21 956	7 202	27 712	4 231	34 356
7 Revenus de retraite	7 282	87 796	11 787	215 255	12 268	163 391	2 798	30 395
8 Revenus de biens	8 004	20 826	16 933	49 558	18 183	87 131	2 141	6 640
9 Revenus nets d'entreprise et profession	1 934	18 453	3 608	70 961	5 268	64 280	973	24 147
10 Provision relative au revenu d'entreprise ou de profession	43	151	204	1 065	401	1 040	40	142
11 Autres revenus	16 531	82 892	16 045	83 978	15 679	68 781	3 926	17 373
12 REVENU TOTAL	35 448	738 345	48 497	1 604 873	50 291	1 303 798	10 483	256 660
CALCUL DU REVENU NET ET DU REVENU IMPOSABLE								
13 Déductions reliées à la retraite	14 183	33 301	24 646	97 053	22 048	64 785	3 772	10 391
14 Déductions reliées aux placements	287	358	1 137	1 908	945	2 125	117	253
15 Autres déductions	286	1 317	640	3 245	532	2 408	98	365
16 Déductions - calcul du revenu net	14 333	34 976	24 908	102 206	22 436	69 318	3 823	11 010
17 Revenu net	34 649	704 012	47 526	1 503 164	48 973	1 236 423	10 350	245 752
18 Déductions - calcul du revenu imposable	6 326	26 558	6 712	34 736	8 638	45 993	4 865	17 354
19 REVENU IMPOSABLE	34 389	677 879	47 208	1 468 819	48 744	1 190 930	10 277	228 453
CALCUL DES CRÉDITS D'IMPÔT NON REMBOURSABLES								
20 Montant de base	35 448	213 929	48 497	292 863	50 291	304 022	10 483	63 513
21 Montant forfaitaire	30 088	83 645	35 671	99 165	41 721	115 984	7 329	20 375
22 Montant accordé pour personnes à charge	4 544	21 207	7 915	34 642	9 256	41 860	1 910	7 819
23 Autres montants accordés	17 769	42 982	27 972	77 978	23 254	56 248	5 825	14 721
24 Total des montants accordés	35 448	361 762	48 497	504 649	50 291	518 115	10 483	106 428
25 TOTAL DES CRÉDITS D'IMPÔT NON REMBOURSABLES	35 448	72 353	48 497	100 932	50 291	103 625	10 483	21 286
26 Impôt à payer	17 491	54 333	32 229	168 329	29 769	104 161	6 117	19 444
27 Impôt et cotisations à payer	21 383	58 342	36 887	176 878	36 724	113 701	7 933	22 479
CALCUL DU REMBOURSEMENT ET DU SOLDE DÛ								
28 Impôt du Québec retenu à la source	22 315	60 273	27 091	95 118	34 707	110 466	7 594	19 930
29 Remboursement TVQ salariés et sociétés	363	33	774	83	920	111	168	11
30 Remboursement d'impôts fonciers	9 556	1 379	8 341	1 758	7 993	1 701	1 633	329
31 Impôt payé par acomptes, autres crédits	16 380	4 091	28 380	53 242	25 636	10 785	5 939	2 211
32 Impôt payé et autres crédits	27 274	67 331	40 160	161 931	40 913	127 772	8 615	23 549
33 SOLDE DÛ	7 216	4 640	19 570	32 745	12 717	12 637	2 916	3 995
34 REMBOURSEMENT	21 607	- 13 629	22 826	- 17 798	31 529	- 26 707	6 393	- 5 065
35 Remboursement anticipé	1 240	901	1 536	1 228	2 339	2 002	512	407

TABLEAU 10 (suite)
Sommaire des statistiques fiscales par circonscription électorale
Québec - 2002
(nombre de contribuables; montants en milliers de dollars)

Composantes	Jacques-Cartier Nombre	Jacques-Cartier Montant	Jean-Talon Nombre	Jean-Talon Montant	Jeanne-Mance Nombre	Jeanne-Mance Montant	Johnson Nombre	Johnson Montant
1 Contribuables imposables	33 372		23 334		23 576		22 454	
2 Régime d'imposition simplifié	35 766		22 813		37 042		32 387	
3 Régime d'imposition général	12 288		10 630		5 958		5 849	
4 Tous les contribuables	48 054		33 443		43 000		38 236	
CALCUL DU REVENU TOTAL								
5 Revenus d'emploi	33 519	1 427 238	20 131	751 291	27 520	684 244	26 005	677 003
6 Prestations d'assurance-emploi	3 464	19 882	1 955	8 497	5 412	25 062	6 354	26 127
7 Revenus de retraite	13 389	306 699	12 986	310 772	11 347	153 754	9 164	118 376
8 Revenus de biens	23 339	165 191	17 520	157 349	17 216	72 349	14 274	55 642
9 Revenus nets d'entreprise et profession	4 498	113 425	3 982	222 683	2 308	31 157	4 852	59 126
10 Provision relative au revenu d'entreprise ou de profession	410	2 663	887	10 116	92	378	315	878
11 Autres revenus	12 397	80 512	10 382	58 589	15 089	73 344	12 428	52 729
12 REVENU TOTAL	48 054	2 115 610	33 443	1 519 297	43 000	1 040 288	38 236	989 881
CALCUL DU REVENU NET ET DU REVENU IMPOSABLE								
13 Déductions reliées à la retraite	23 495	122 675	16 431	87 670	16 774	53 593	17 378	49 935
14 Déductions reliées aux placements	3 536	12 978	2 502	7 450	733	1 992	696	1 467
15 Autres déductions	1 040	7 318	739	5 534	337	1 768	368	1 690
16 Déductions - calcul du revenu net	24 620	142 971	17 106	100 654	17 007	57 352	17 603	53 092
17 Revenu net	46 565	1 973 660	33 008	1 419 186	41 725	984 086	37 206	938 112
18 Déductions - calcul du revenu imposable	5 155	50 521	5 577	35 424	6 893	33 661	6 659	36 203
19 REVENU IMPOSABLE	46 336	1 923 462	32 858	1 383 988	41 453	950 809	37 042	902 252
CALCUL DES CRÉDITS D'IMPÔT NON REMBOURSABLES								
20 Montant de base	48 054	290 792	33 443	202 474	43 000	259 958	38 236	231 392
21 Montant forfaitaire	35 766	99 429	22 813	63 420	37 042	102 977	32 387	90 036
22 Montant accordé pour personnes à charge	9 080	44 293	4 015	17 902	7 988	37 496	7 006	31 657
23 Autres montants accordés	26 564	80 773	23 130	76 500	19 291	46 867	17 314	40 594
24 Total des montants accordés	48 054	515 288	33 443	360 296	43 000	447 298	38 236	393 679
25 TOTAL DES CRÉDITS D'IMPÔT NON REMBOURSABLES	48 054	103 059	33 443	72 061	43 000	89 461	38 236	78 737
26 Impôt à payer	33 372	265 103	23 334	192 876	23 576	84 589	22 454	79 361
27 Impôt et cotisations à payer	37 319	277 000	26 746	205 637	28 665	91 058	28 069	86 891
CALCUL DU REMBOURSEMENT ET DU SOLDE DÛ								
28 Impôt du Québec retenu à la source	33 855	232 773	22 707	130 798	28 141	85 907	26 496	85 380
29 Remboursement TVQ salariés et sociétés	1 263	223	1 454	142	534	80	544	49
30 Remboursement d'impôts fonciers	5 782	1 669	6 004	1 450	9 929	2 630	5 108	856
31 Impôt payé par acomptes, autres crédits	25 954	39 561	19 071	59 426	22 392	11 500	20 075	7 544
32 Impôt payé et autres crédits	40 463	287 151	28 473	205 192	34 523	104 282	30 730	97 115
33 SOLDE DÛ	13 442	26 748	9 871	22 933	10 351	9 607	9 656	9 457
34 REMBOURSEMENT	29 509	- 36 899	20 549	- 22 488	26 473	- 22 831	23 788	- 19 681
35 Remboursement anticipé	1 825	1 791	1 483	1 313	1 578	1 318	1 826	1 529

TABLEAU 10 (suite)
Sommaire des statistiques fiscales par circonscription électorale
Québec - 2002
(nombre de contribuables; montants en milliers de dollars)

Composantes	Joliette Nombre	Joliette Montant	Jonquière Nombre	Jonquière Montant	Kamouraska-Témiscouata Nombre	Kamouraska-Témiscouata Montant	Labelle Nombre	Labelle Montant
1 Contribuables imposables	27 206		25 357		17 473		22 025	
2 Régime d'imposition simplifié	39 210		35 767		30 810		36 949	
3 Régime d'imposition général	8 834		8 067		4 265		5 419	
4 Tous les contribuables	48 044		43 834		35 075		42 368	
CALCUL DU REVENU TOTAL								
5 Revenus d'emploi	31 214	812 275	29 218	829 241	20 980	477 117	25 847	576 968
6 Prestations d'assurance-emploi	6 049	25 025	7 046	34 965	7 009	36 631	8 279	41 917
7 Revenus de retraite	13 645	194 668	12 068	212 956	10 357	129 039	12 471	174 908
8 Revenus de biens	17 796	72 840	15 495	36 357	11 932	30 437	13 567	54 786
9 Revenus nets d'entreprise et profession	3 670	70 512	1 980	35 261	3 757	43 482	4 323	53 760
10 Provision relative au revenu d'entreprise ou de profession	353	1 960	170	836	178	504	265	827
11 Autres revenus	17 107	81 457	15 013	72 684	13 843	59 862	15 625	77 824
12 REVENU TOTAL	48 044	1 258 736	43 834	1 222 299	35 075	777 072	42 368	980 989
CALCUL DU REVENU NET ET DU REVENU IMPOSABLE								
13 Déductions reliées à la retraite	20 666	66 364	18 667	62 864	13 566	32 864	16 359	43 600
14 Déductions reliées aux placements	988	1 907	815	1 200	469	1 231	549	1 784
15 Autres déductions	486	2 399	707	4 289	244	1 010	389	2 071
16 Déductions - calcul du revenu net	20 980	70 669	18 966	68 353	13 739	35 105	16 640	47 455
17 Revenu net	46 886	1 189 114	42 268	1 154 457	33 998	742 866	40 971	934 945
18 Déductions - calcul du revenu imposable	8 960	41 588	6 512	28 844	8 785	43 244	8 765	45 164
19 REVENU IMPOSABLE	46 670	1 147 857	42 068	1 125 826	33 699	699 840	40 617	890 203
CALCUL DES CRÉDITS D'IMPÔT NON REMBOURSABLES								
20 Montant de base	48 044	290 643	43 834	265 043	35 075	212 275	42 368	256 273
21 Montant forfaitaire	39 210	109 004	35 767	99 432	30 810	85 652	36 949	102 718
22 Montant accordé pour personnes à charge	7 813	34 780	8 005	36 037	5 879	25 920	6 614	28 668
23 Autres montants accordés	25 051	66 606	22 493	56 511	16 618	39 634	18 758	43 894
24 Total des montants accordés	48 044	501 033	43 834	457 024	35 075	363 480	42 368	431 553
25 TOTAL DES CRÉDITS D'IMPÔT NON REMBOURSABLES	48 044	100 209	43 834	91 406	35 075	72 697	42 368	86 312
26 Impôt à payer	27 206	104 938	25 357	112 161	17 473	52 347	22 025	73 206
27 Impôt et cotisations à payer	33 912	114 555	29 887	118 828	23 876	58 985	29 253	81 879
CALCUL DU REMBOURSEMENT ET DU SOLDE DÛ								
28 Impôt du Québec retenu à la source	32 040	106 147	30 590	120 899	21 506	57 034	26 971	75 841
29 Remboursement TVQ salariés et sociétés	1 115	108	895	88	870	91	884	114
30 Remboursement d'impôts fonciers	8 252	1 449	7 668	1 537	5 756	1 095	7 781	1 552
31 Impôt payé par acomptes, autres crédits	23 861	18 143	19 792	9 570	18 286	6 247	21 014	9 850
32 Impôt payé et autres crédits	38 471	129 097	35 663	134 365	26 348	67 511	32 734	90 807
33 SOLDE DÛ	11 770	10 267	9 202	7 499	8 946	6 541	11 351	10 387
34 REMBOURSEMENT	29 482	- 24 809	27 897	- 23 036	20 172	- 15 068	24 473	- 19 315
35 Remboursement anticipé	2 232	1 838	2 399	2 071	1 591	1 249	1 878	1 474

TABLEAU 10 (suite)
Sommaire des statistiques fiscales par circonscription électorale
Québec - 2002
(nombre de contribuables; montants en milliers de dollars)

Composantes	Lac St-Jean Nombre	Lac St-Jean Montant	LaFontaine Nombre	LaFontaine Montant	La Peltrie Nombre	La Peltrie Montant	La Pinière Nombre	La Pinière Montant
1 Contribuables imposables	22 115		33 656		40 646		31 083	
2 Régime d'imposition simplifié	34 531		44 943		41 010		40 020	
3 Régime d'imposition général	6 547		10 123		16 292		11 236	
4 Tous les contribuables	41 078		55 066		57 302		51 256	
CALCUL DU REVENU TOTAL								
5 Revenus d'emploi	27 606	684 960	38 748	1 108 159	44 355	1 599 656	35 512	1 201 033
6 Prestations d'assurance-emploi	9 325	51 807	6 844	31 037	6 107	26 918	4 639	22 492
7 Revenus de retraite	10 624	156 521	13 048	190 440	11 094	199 529	11 657	210 173
8 Revenus de biens	13 759	36 412	19 686	61 715	22 394	101 698	21 388	96 321
9 Revenus nets d'entreprise et profession	2 394	46 804	3 176	39 046	5 208	155 478	4 490	93 824
10 Provision relative au revenu d'entreprise ou de profession	237	1 590	164	472	664	5 124	370	2 749
11 Autres revenus	14 192	67 061	17 356	85 256	14 563	72 374	14 248	82 032
12 REVENU TOTAL	41 078	1 045 155	55 066	1 516 094	57 302	2 160 777	51 256	1 708 625
CALCUL DU REVENU NET ET DU REVENU IMPOSABLE								
13 Déductions reliées à la retraite	16 727	50 924	24 542	77 872	33 284	143 211	23 557	103 805
14 Déductions reliées aux placements	640	1 346	962	1 531	2 475	5 054	2 235	5 940
15 Autres déductions	482	2 388	540	2 665	992	5 716	705	3 930
16 Déductions - calcul du revenu net	16 959	54 658	24 814	82 067	33 708	153 981	24 120	113 675
17 Revenu net	39 464	991 131	53 656	1 435 070	56 105	2 007 743	49 209	1 596 122
18 Déductions - calcul du revenu imposable	7 631	37 382	8 340	43 191	6 483	38 207	6 090	39 000
19 REVENU IMPOSABLE	39 197	953 958	53 386	1 392 214	55 902	1 969 794	48 944	1 557 394
CALCUL DES CRÉDITS D'IMPÔT NON REMBOURSABLES								
20 Montant de base	41 078	248 302	55 066	332 827	57 302	346 850	51 256	310 154
21 Montant forfaitaire	34 531	95 996	44 943	124 942	41 010	114 008	40 020	111 256
22 Montant accordé pour personnes à charge	7 860	35 672	10 442	48 442	12 072	53 413	9 199	43 007
23 Autres montants accordés	19 272	47 538	25 424	66 476	31 527	82 874	24 613	66 610
24 Total des montants accordés	41 078	427 508	55 066	572 687	57 302	597 145	51 256	531 027
25 TOTAL DES CRÉDITS D'IMPÔT NON REMBOURSABLES	41 078	85 503	55 066	114 539	57 302	119 432	51 256	106 207
26 Impôt à payer	22 115	85 438	33 656	135 990	40 646	240 833	31 083	187 436
27 Impôt et cotisations à payer	27 588	92 193	39 527	143 854	44 765	252 032	36 039	196 964
CALCUL DU REMBOURSEMENT ET DU SOLDE DÛ								
28 Impôt du Québec retenu à la source	28 053	93 140	39 783	145 722	45 552	233 049	35 743	180 775
29 Remboursement TVQ salariés et sociétés	1 072	91	971	138	3 075	346	1 610	188
30 Remboursement d'impôts fonciers	6 889	1 366	10 055	2 941	7 185	1 798	7 027	1 910
31 Impôt payé par acomptes, autres crédits	20 942	9 292	28 389	11 971	29 527	29 597	25 868	21 968
32 Impôt payé et autres crédits	32 952	106 487	46 082	164 735	50 757	272 944	41 621	211 956
33 SOLDE DÛ	8 797	7 436	12 313	10 577	12 256	18 509	12 329	16 950
34 REMBOURSEMENT	25 763	- 21 730	35 870	- 31 457	40 149	- 39 420	31 593	- 31 942
35 Remboursement anticipé	1 989	1 737	2 306	2 017	3 058	2 711	1 963	1 727

TABLEAU 10 (suite)
Sommaire des statistiques fiscales par circonscription électorale
Québec - 2002
(nombre de contribuables; montants en milliers de dollars)

Composantes	Laporte Nombre	Laporte Montant	La Prairie Nombre	La Prairie Montant	L'Assomption Nombre	L'Assomption Montant	Laurier-Dorion Nombre	Laurier-Dorion Montant
1 Contribuables imposables	30 785		44 043		36 968		26 156	
2 Régime d'imposition simplifié	36 499		47 752		40 285		48 818	
3 Régime d'imposition général	10 925		14 839		13 092		8 617	
4 Tous les contribuables	47 424		62 591		53 377		57 435	
CALCUL DU REVENU TOTAL								
5 Revenus d'emploi	31 606	1 066 156	48 562	1 709 050	39 085	1 310 433	35 350	781 511
6 Prestations d'assurance-emploi	4 812	22 812	8 245	37 980	5 814	25 422	7 115	29 826
7 Revenus de retraite	13 985	261 601	11 440	175 644	13 144	229 957	11 805	134 556
8 Revenus de biens	19 052	109 850	20 586	80 463	19 686	84 544	16 656	46 387
9 Revenus nets d'entreprise et profession	4 066	106 274	4 736	79 242	4 133	88 987	3 672	38 983
10 Provision relative au revenu d'entreprise ou de profession	450	3 351	323	1 558	443	2 193	100	320
11 Autres revenus	14 985	81 470	16 596	81 621	14 158	72 467	23 887	115 868
12 REVENU TOTAL	47 424	1 651 513	62 591	2 165 558	53 377	1 814 004	57 435	1 147 452
CALCUL DU REVENU NET ET DU REVENU IMPOSABLE								
13 Déductions reliées à la retraite	22 055	92 922	33 402	123 596	26 939	106 086	20 237	52 355
14 Déductions reliées aux placements	1 942	5 137	1 413	2 691	1 309	3 202	476	747
15 Autres déductions	732	4 134	871	4 768	721	3 914	340	1 388
16 Déductions - calcul du revenu net	22 706	102 194	33 836	131 055	27 346	113 202	20 447	54 490
17 Revenu net	46 286	1 550 946	60 891	2 035 323	52 067	1 701 861	55 407	1 093 850
18 Déductions - calcul du revenu imposable	6 810	40 748	7 539	43 814	6 632	33 045	10 014	47 420
19 REVENU IMPOSABLE	46 107	1 510 480	60 689	1 991 749	51 909	1 669 076	54 893	1 046 940
CALCUL DES CRÉDITS D'IMPÔT NON REMBOURSABLES								
20 Montant de base	47 424	286 645	62 591	378 621	53 377	322 904	57 435	347 252
21 Montant forfaitaire	36 499	101 467	47 752	132 751	40 285	111 992	48 818	135 714
22 Montant accordé pour personnes à charge	7 719	35 140	13 595	60 857	10 239	45 729	9 598	44 951
23 Autres montants accordés	26 398	75 279	30 298	77 166	27 311	72 139	25 279	64 935
24 Total des montants accordés	47 424	498 531	62 591	649 394	53 377	552 765	57 435	592 853
25 TOTAL DES CRÉDITS D'IMPÔT NON REMBOURSABLES	47 424	99 708	62 591	129 882	53 377	110 556	57 435	118 572
26 Impôt à payer	30 785	181 321	44 043	228 288	36 968	189 356	26 156	80 382
27 Impôt et cotisations à payer	35 848	192 091	49 372	238 073	41 650	199 568	33 735	87 649
CALCUL DU REMBOURSEMENT ET DU SOLDE DÛ								
28 Impôt du Québec retenu à la source	33 025	162 393	49 450	241 064	40 772	190 852	34 557	89 076
29 Remboursement TVQ salariés et sociétés	1 408	166	1 885	265	1 595	208	633	53
30 Remboursement d'impôts fonciers	8 910	1 899	7 915	2 031	7 192	1 765	13 450	2 578
31 Impôt payé par acomptes, autres crédits	24 854	32 751	32 496	15 849	26 648	19 414	27 706	8 036
32 Impôt payé et autres crédits	39 833	204 908	54 584	265 585	46 038	217 684	42 854	103 292
33 SOLDE DÛ	12 502	17 263	14 379	15 364	13 080	14 946	11 833	8 871
34 REMBOURSEMENT	29 769	- 30 081	42 578	- 42 877	35 109	- 33 062	34 018	- 24 514
35 Remboursement anticipé	1 978	1 777	2 753	2 619	2 515	2 293	2 214	1 661

TABLEAU 10 (suite)
Sommaire des statistiques fiscales par circonscription électorale
Québec - 2002
(nombre de contribuables; montants en milliers de dollars)

Composantes	Laval-des-Rapides Nombre	Laval-des-Rapides Montant	Laviolette Nombre	Laviolette Montant	Lévis Nombre	Lévis Montant	Limoilou Nombre	Limoilou Montant
1 Contribuables imposables	25 843		17 533		26 309		25 136	
2 Régime d'imposition simplifié	34 423		29 467		33 730		40 184	
3 Régime d'imposition général	7 683		5 110		8 197		6 623	
4 Tous les contribuables	42 106		34 577		41 927		46 807	
CALCUL DU REVENU TOTAL								
5 Revenus d'emploi	28 129	755 564	21 178	523 033	28 784	811 780	27 602	638 547
6 Prestations d'assurance-emploi	4 818	20 953	6 100	27 589	5 185	20 108	5 473	20 703
7 Revenus de retraite	12 099	198 757	11 004	159 268	11 288	178 990	15 956	239 302
8 Revenus de biens	14 910	57 022	13 156	36 870	16 477	60 405	15 236	41 079
9 Revenus nets d'entreprise et profession	2 742	35 163	2 098	29 090	2 975	57 919	2 431	28 939
10 Provision relative au revenu d'entreprise ou de profession	152	511	146	690	243	1 535	97	475
11 Autres revenus	14 098	68 144	13 120	61 724	13 678	61 428	20 233	95 788
12 REVENU TOTAL	42 106	1 136 114	34 577	838 263	41 927	1 192 165	46 807	1 064 832
CALCUL DU REVENU NET ET DU REVENU IMPOSABLE								
13 Déductions reliées à la retraite	17 735	57 724	13 386	38 453	20 095	66 227	18 585	48 259
14 Déductions reliées aux placements	805	1 180	459	700	930	1 663	574	1 171
15 Autres déductions	427	2 258	391	2 092	577	3 081	492	2 643
16 Déductions - calcul du revenu net	18 039	61 162	13 576	41 245	20 369	70 971	18 839	52 073
17 Revenu net	41 157	1 075 487	33 578	797 380	41 065	1 121 702	46 040	1 013 175
18 Déductions - calcul du revenu imposable	6 856	30 312	7 935	47 157	7 039	32 368	9 850	39 132
19 REVENU IMPOSABLE	40 962	1 045 442	32 621	750 637	40 873	1 089 582	45 792	974 453
CALCUL DES CRÉDITS D'IMPÔT NON REMBOURSABLES								
20 Montant de base	42 106	254 243	34 577	209 178	41 927	253 644	46 807	282 897
21 Montant forfaitaire	34 423	95 696	29 467	81 918	33 730	93 769	40 184	111 712
22 Montant accordé pour personnes à charge	6 268	27 673	5 522	24 565	6 719	29 033	5 339	22 317
23 Autres montants accordés	21 757	56 619	16 986	43 755	22 131	58 300	26 719	72 101
24 Total des montants accordés	42 106	434 230	34 577	359 416	41 927	434 746	46 807	489 027
25 TOTAL DES CRÉDITS D'IMPÔT NON REMBOURSABLES	42 106	86 848	34 577	71 884	41 927	86 951	46 807	97 807
26 Impôt à payer	25 843	100 759	17 533	65 850	26 309	105 944	25 136	78 534
27 Impôt et cotisations à payer	30 841	107 809	22 798	71 514	31 340	113 578	32 083	86 171
CALCUL DU REMBOURSEMENT ET DU SOLDE DÛ								
28 Impôt du Québec retenu à la source	29 521	101 564	21 664	71 388	30 348	108 148	30 062	83 036
29 Remboursement TVQ salariés et sociétés	716	85	620	52	1 153	111	811	70
30 Remboursement d'impôts fonciers	11 195	2 919	7 334	1 390	7 592	1 506	14 024	2 552
31 Impôt payé par acomptes, autres crédits	21 483	12 040	16 265	7 009	21 778	14 210	22 787	9 248
32 Impôt payé et autres crédits	35 647	120 377	26 795	82 082	35 338	127 884	37 702	97 897
33 SOLDE DÛ	9 893	9 383	7 508	5 591	9 778	8 956	11 278	7 433
34 REMBOURSEMENT	27 537	- 21 950	21 053	- 16 159	27 429	- 23 262	28 875	- 19 159
35 Remboursement anticipé	1 862	1 514	1 884	1 540	2 370	1 996	2 265	1 588

TABLEAU 10 (suite)
Sommaire des statistiques fiscales par circonscription électorale
Québec - 2002
(nombre de contribuables; montants en milliers de dollars)

Composantes	Lotbinière Nombre	Lotbinière Montant	Louis-Hébert Nombre	Louis-Hébert Montant	Marguerite-Bourgeois Nombre	Marguerite-Bourgeois Montant	Marguerite-D'Youville Nombre	Marguerite-D'Youville Montant
1 Contribuables imposables	16 343		27 125		28 285		36 824	
2 Régime d'imposition simplifié	27 450		31 315		37 628		34 601	
3 Régime d'imposition général	3 974		10 017		8 200		14 484	
4 Tous les contribuables	31 424		41 332		45 828		49 085	
CALCUL DU REVENU TOTAL								
5 Revenus d'emploi	19 820	452 880	26 411	765 631	30 437	841 109	37 918	1 547 497
6 Prestations d'assurance-emploi	5 359	19 941	3 357	13 651	4 500	21 361	4 860	24 038
7 Revenus de retraite	8 582	102 766	14 806	322 791	13 580	219 953	10 764	215 840
8 Revenus de biens	12 570	46 446	17 799	85 020	19 917	61 816	20 755	104 739
9 Revenus nets d'entreprise et profession	4 687	52 714	2 948	66 615	2 599	34 252	4 294	108 299
10 Provision relative au revenu d'entreprise ou de profession	252	562	285	2 150	106	405	495	3 158
11 Autres revenus	11 361	46 217	13 616	71 126	14 474	72 222	11 489	65 565
12 REVENU TOTAL	31 424	721 525	41 332	1 326 984	45 828	1 251 118	49 085	2 069 136
CALCUL DU REVENU NET ET DU REVENU IMPOSABLE								
13 Déductions reliées à la retraite	13 386	36 428	18 344	74 268	19 458	65 704	27 588	131 819
14 Déductions reliées aux placements	558	1 184	1 716	3 944	911	2 086	2 316	5 247
15 Autres déductions	231	1 101	655	4 229	484	2 282	780	4 982
16 Déductions - calcul du revenu net	13 560	38 713	18 967	82 441	19 767	70 072	28 149	142 048
17 Revenu net	30 547	684 279	40 676	1 244 820	44 659	1 182 258	48 090	1 928 569
18 Déductions - calcul du revenu imposable	7 406	43 934	7 065	37 829	6 614	30 701	4 800	36 186
19 REVENU IMPOSABLE	30 350	640 710	40 294	1 207 388	44 401	1 151 940	47 999	1 892 538
CALCUL DES CRÉDITS D'IMPÔT NON REMBOURSABLES								
20 Montant de base	31 424	190 203	41 332	250 052	45 828	276 914	49 085	297 187
21 Montant forfaitaire	27 450	76 311	31 315	87 056	37 628	104 606	34 601	96 191
22 Montant accordé pour personnes à charge	5 570	25 339	4 372	18 799	7 061	31 429	9 874	44 284
23 Autres montants accordés	14 956	32 691	25 793	81 443	23 815	62 719	27 077	71 215
24 Total des montants accordés	31 424	324 544	41 332	437 350	45 828	475 667	49 085	508 877
25 TOTAL DES CRÉDITS D'IMPÔT NON REMBOURSABLES	31 424	64 910	41 332	87 472	45 828	95 135	49 085	101 778
26 Impôt à payer	16 343	47 473	27 125	134 270	28 285	112 609	36 824	248 222
27 Impôt et cotisations à payer	22 394	54 378	31 499	144 059	33 425	120 085	39 991	258 232
CALCUL DU REMBOURSEMENT ET DU SOLDE DÛ								
28 Impôt du Québec retenu à la source	20 063	52 798	29 823	121 614	31 741	114 833	39 350	241 113
29 Remboursement TVQ salariés et sociétés	575	59	1 516	132	700	87	2 527	302
30 Remboursement d'impôts fonciers	5 214	973	8 881	1 676	9 927	2 423	4 988	1 338
31 Impôt payé par acomptes, autres crédits	16 857	5 674	22 202	25 670	22 921	12 561	25 792	24 731
32 Impôt payé et autres crédits	24 491	62 358	35 569	154 430	38 005	134 106	43 613	274 730
33 SOLDE DÛ	8 347	7 244	10 787	12 042	11 632	10 082	12 014	19 020
34 REMBOURSEMENT	18 717	- 15 224	26 660	- 22 414	28 565	- 24 104	33 202	- 35 518
35 Remboursement anticipé	1 554	1 258	1 986	1 581	1 770	1 513	2 108	1 918

TABLEAU 10 (suite)
Sommaire des statistiques fiscales par circonscription électorale
Québec - 2002
(nombre de contribuables; montants en milliers de dollars)

Composantes	Marie-Victorin Nombre	Marie-Victorin Montant	Marquette Nombre	Marquette Montant	Maskinongé Nombre	Maskinongé Montant	Masson Nombre	Masson Montant
1 Contribuables imposables	25 154		24 666		26 987		33 051	
2 Régime d'imposition simplifié	36 176		34 602		38 788		40 215	
3 Régime d'imposition général	7 634		7 425		8 144		10 253	
4 Tous les contribuables	43 810		42 027		46 932		50 468	
CALCUL DU REVENU TOTAL								
5 Revenus d'emploi	28 158	730 751	28 228	805 163	30 650	839 271	38 620	1 163 744
6 Prestations d'assurance-emploi	5 315	22 697	4 603	21 150	7 534	32 457	7 846	33 638
7 Revenus de retraite	12 113	186 483	11 115	170 641	12 610	172 259	8 659	122 905
8 Revenus de biens	13 717	47 542	14 764	46 878	17 943	67 088	14 092	44 683
9 Revenus nets d'entreprise et profession	2 782	38 178	2 312	35 416	4 085	66 018	3 923	42 623
10 Provision relative au revenu d'entreprise ou de profession	122	571	112	546	279	1 149	164	361
11 Autres revenus	16 682	82 349	15 002	75 537	16 046	75 955	14 424	70 563
12 REVENU TOTAL	43 810	1 108 572	42 027	1 155 330	46 932	1 254 197	50 468	1 478 517
CALCUL DU REVENU NET ET DU REVENU IMPOSABLE								
13 Déductions reliées à la retraite	17 950	54 843	18 122	60 656	20 246	65 594	24 920	76 157
14 Déductions reliées aux placements	635	1 384	758	1 523	884	1 507	482	803
15 Autres déductions	517	2 569	494	2 537	552	3 016	569	3 087
16 Déductions - calcul du revenu net	18 243	58 795	18 409	64 717	20 556	70 117	25 147	80 047
17 Revenu net	42 753	1 050 690	41 007	1 091 239	45 732	1 185 693	48 690	1 399 981
18 Déductions - calcul du revenu imposable	7 589	33 461	6 537	30 352	8 387	41 507	6 873	36 659
19 REVENU IMPOSABLE	42 492	1 017 583	40 787	1 061 275	45 496	1 144 570	48 456	1 363 698
CALCUL DES CRÉDITS D'IMPÔT NON REMBOURSABLES								
20 Montant de base	43 810	264 476	42 027	253 771	46 932	283 827	50 468	305 176
21 Montant forfaitaire	36 176	100 569	34 602	96 194	38 788	107 831	40 215	111 798
22 Montant accordé pour personnes à charge	6 268	27 709	7 082	32 000	8 118	35 262	11 645	52 795
23 Autres montants accordés	23 180	60 203	22 016	57 930	22 510	56 579	21 316	53 223
24 Total des montants accordés	43 810	452 957	42 027	439 894	46 932	483 499	50 468	522 992
25 TOTAL DES CRÉDITS D'IMPÔT NON REMBOURSABLES	43 810	90 593	42 027	87 980	46 932	96 701	50 468	104 601
26 Impôt à payer	25 154	93 998	24 666	105 740	26 987	108 082	33 051	134 338
27 Impôt et cotisations à payer	30 392	101 110	29 609	111 893	33 732	117 005	38 064	141 403
CALCUL DU REMBOURSEMENT ET DU SOLDE DÛ								
28 Impôt du Québec retenu à la source	29 459	97 116	28 753	108 767	31 760	113 041	39 003	151 507
29 Remboursement TVQ salariés et sociétés	619	55	731	96	1 130	102	950	148
30 Remboursement d'impôts fonciers	10 254	1 751	8 603	1 646	8 661	1 684	7 693	2 266
31 Impôt payé par acomptes, autres crédits	21 660	10 985	20 799	11 877	23 366	13 395	25 570	7 182
32 Impôt payé et autres crédits	35 594	113 329	34 213	125 331	37 992	131 647	43 343	163 485
33 SOLDE DÛ	10 385	8 822	10 040	8 655	11 422	10 254	10 748	9 525
34 REMBOURSEMENT	27 372	- 21 041	26 367	- 22 093	29 191	- 24 897	34 411	- 31 607
35 Remboursement anticipé	1 847	1 485	1 576	1 338	2 567	2 119	2 616	2 486

TABLEAU 10 (suite)
Sommaire des statistiques fiscales par circonscription électorale
Québec - 2002
(nombre de contribuables; montants en milliers de dollars)

Composantes	Matane Nombre	Matane Montant	Matapédia Nombre	Matapédia Montant	Mégantic-Compton Nombre	Mégantic-Compton Montant	Mercier Nombre	Mercier Montant
1 Contribuables imposables	13 201		15 037		18 998		25 899	
2 Régime d'imposition simplifié	24 902		27 086		30 348		30 908	
3 Régime d'imposition général	3 237		4 108		4 629		10 577	
4 Tous les contribuables	28 139		31 194		34 977		41 485	
CALCUL DU REVENU TOTAL								
5 Revenus d'emploi	16 346	355 209	18 908	432 804	22 171	526 366	29 516	910 028
6 Prestations d'assurance-emploi	6 903	41 966	6 649	39 484	5 491	19 596	5 331	25 648
7 Revenus de retraite	8 528	100 417	8 678	101 226	9 391	120 569	6 826	85 426
8 Revenus de biens	7 440	18 768	8 653	23 585	12 793	49 169	13 314	55 004
9 Revenus nets d'entreprise et profession	1 996	26 369	3 065	36 755	5 433	51 572	5 985	89 004
10 Provision relative au revenu d'entreprise ou de profession	111	479	147	385	227	505	205	716
11 Autres revenus	12 451	60 911	13 077	61 538	12 093	53 219	14 427	73 350
12 REVENU TOTAL	28 139	604 119	31 194	695 777	34 977	820 996	41 485	1 239 176
CALCUL DU REVENU NET ET DU REVENU IMPOSABLE								
13 Déductions reliées à la retraite	10 087	24 182	12 431	33 142	14 582	37 170	21 197	78 381
14 Déductions reliées aux placements	232	528	317	708	529	1 067	826	1 485
15 Autres déductions	241	1 119	269	1 250	280	1 337	451	2 487
16 Déductions - calcul du revenu net	10 189	25 829	12 543	35 099	14 797	39 574	21 421	82 353
17 Revenu net	27 278	578 715	30 231	661 026	34 042	782 362	40 757	1 157 793
18 Déductions - calcul du revenu imposable	6 867	34 311	7 544	37 058	7 371	36 814	6 781	42 834
19 REVENU IMPOSABLE	26 992	544 693	29 924	624 313	33 855	745 807	40 410	1 115 429
CALCUL DES CRÉDITS D'IMPÔT NON REMBOURSABLES								
20 Montant de base	28 139	170 209	31 194	188 696	34 977	211 683	41 485	250 850
21 Montant forfaitaire	24 902	69 228	27 086	75 299	30 348	84 367	30 908	85 924
22 Montant accordé pour personnes à charge	4 482	18 663	5 592	24 634	5 922	26 983	4 671	19 439
23 Autres montants accordés	13 281	31 631	14 722	35 115	16 450	37 428	23 829	67 441
24 Total des montants accordés	28 139	289 731	31 194	323 745	34 977	360 462	41 485	423 655
25 TOTAL DES CRÉDITS D'IMPÔT NON REMBOURSABLES	28 139	57 947	31 194	64 750	34 977	72 093	41 485	84 733
26 Impôt à payer	13 201	42 065	15 037	48 301	18 998	58 274	25 899	119 899
27 Impôt et cotisations à payer	18 170	46 474	20 656	53 463	24 996	65 454	30 744	129 071
CALCUL DU REMBOURSEMENT ET DU SOLDE DÛ								
28 Impôt du Québec retenu à la source	17 155	46 588	19 407	54 793	22 470	62 487	28 993	121 149
29 Remboursement TVQ salariés et sociétés	469	51	1 154	126	472	35	1 035	91
30 Remboursement d'impôts fonciers	5 415	987	5 365	1 005	5 181	942	11 036	2 366
31 Impôt payé par acomptes, autres crédits	13 465	4 819	15 271	5 212	18 350	6 355	21 504	11 452
32 Impôt payé et autres crédits	20 852	53 752	23 276	63 019	26 939	73 162	34 965	140 224
33 SOLDE DÛ	6 296	4 446	7 038	5 148	9 364	8 740	10 345	12 231
34 REMBOURSEMENT	16 472	- 11 724	18 604	- 14 704	20 682	- 16 448	26 640	- 23 384
35 Remboursement anticipé	1 665	1 274	1 536	1 287	1 691	1 402	1 555	1 303

TABLEAU 10 (suite)
Sommaire des statistiques fiscales par circonscription électorale
Québec - 2002
(nombre de contribuables; montants en milliers de dollars)

Composantes	Mille-Îles Nombre	Mille-Îles Montant	Mont-Royal Nombre	Mont-Royal Montant	Montmagny-L'Islet Nombre	Montmagny-L'Islet Montant	Montmorency Nombre	Montmorency Montant
1 Contribuables imposables	34 792		25 058		17 228		38 246	
2 Régime d'imposition simplifié	40 014		41 813		28 664		44 744	
3 Régime d'imposition général	11 480		10 749		4 192		12 868	
4 Tous les contribuables	51 494		52 562		32 856		57 612	
CALCUL DU REVENU TOTAL								
5 Revenus d'emploi	36 300	1 168 908	31 591	1 029 696	20 005	480 445	42 398	1 279 048
6 Prestations d'assurance-emploi	5 527	25 799	4 523	20 517	4 993	20 934	7 714	31 871
7 Revenus de retraite	13 989	256 240	11 319	211 251	9 629	116 283	12 923	201 614
8 Revenus de biens	20 744	103 735	19 523	245 063	12 528	36 982	20 944	66 812
9 Revenus nets d'entreprise et profession	4 194	84 772	5 180	210 591	3 568	40 376	4 438	74 993
10 Provision relative au revenu d'entreprise ou de profession	376	2 148	784	8 488	198	636	330	1 514
11 Autres revenus	14 364	70 140	19 579	117 269	12 645	52 181	16 865	79 075
12 REVENU TOTAL	51 494	1 711 742	52 562	1 842 875	32 856	747 837	57 612	1 734 926
CALCUL DU REVENU NET ET DU REVENU IMPOSABLE								
13 Déductions reliées à la retraite	24 644	95 774	20 417	93 166	13 040	31 612	30 608	102 871
14 Déductions reliées aux placements	1 569	3 637	3 171	15 309	432	995	1 332	2 455
15 Autres déductions	621	3 753	835	4 540	264	1 599	706	3 670
16 Déductions - calcul du revenu net	25 140	103 165	21 283	113 015	13 216	34 207	30 923	108 996
17 Revenu net	50 264	1 609 483	50 090	1 731 568	31 834	714 029	56 351	1 627 194
18 Déductions - calcul du revenu imposable	6 913	37 586	8 791	72 483	7 835	35 387	8 397	41 330
19 REVENU IMPOSABLE	50 099	1 572 108	49 269	1 659 644	31 653	678 850	56 143	1 586 159
CALCUL DES CRÉDITS D'IMPÔT NON REMBOURSABLES								
20 Montant de base	51 494	311 505	52 562	318 044	32 856	198 746	57 612	348 774
21 Montant forfaitaire	40 014	111 239	41 813	116 240	28 664	79 686	44 744	124 388
22 Montant accordé pour personnes à charge	9 566	43 117	10 898	54 360	5 082	22 030	11 065	47 232
23 Autres montants accordés	26 119	70 727	25 120	86 686	15 623	36 704	29 588	74 719
24 Total des montants accordés	51 494	536 588	52 562	575 330	32 856	337 166	57 612	595 113
25 TOTAL DES CRÉDITS D'IMPÔT NON REMBOURSABLES	51 494	107 320	52 562	115 068	32 856	67 434	57 612	119 025
26 Impôt à payer	34 792	176 956	25 058	219 493	17 228	52 588	38 246	160 715
27 Impôt et cotisations à payer	39 941	187 499	31 202	232 663	22 921	58 156	43 972	170 031
CALCUL DU REMBOURSEMENT ET DU SOLDE DÛ								
28 Impôt du Québec retenu à la source	38 138	170 134	30 053	153 406	20 653	56 342	44 097	170 010
29 Remboursement TVQ salariés et sociétés	1 317	178	1 053	183	627	65	1 854	198
30 Remboursement d'impôts fonciers	8 794	2 701	7 874	1 395	6 014	1 227	9 362	2 374
31 Impôt payé par acomptes, autres crédits	26 934	23 757	27 869	71 107	16 457	5 495	29 051	13 386
32 Impôt payé et autres crédits	44 181	203 491	39 111	240 606	25 289	66 135	49 667	190 939
33 SOLDE DÛ	12 941	16 788	11 781	30 076	7 924	6 435	12 599	12 795
34 REMBOURSEMENT	33 514	- 32 781	30 257	- 38 020	19 567	- 14 414	39 268	- 33 703
35 Remboursement anticipé	2 278	2 085	1 707	1 493	1 577	1 198	3 183	2 715

TABLEAU 10 (suite)
Sommaire des statistiques fiscales par circonscription électorale
Québec - 2002
(nombre de contribuables; montants en milliers de dollars)

Composantes	Nelligan Nombre	Nelligan Montant	Nicolet-Yamaska Nombre	Nicolet-Yamaska Montant	Notre-Dame-de-Grâce Nombre	Notre-Dame-de-Grâce Montant	Orford Nombre	Orford Montant
1 Contribuables imposables	42 084		17 699		25 237		36 407	
2 Régime d'imposition simplifié	48 195		29 356		32 125		46 473	
3 Régime d'imposition général	14 457		4 871		10 752		10 686	
4 Tous les contribuables	62 652		34 227		42 877		57 159	
CALCUL DU REVENU TOTAL								
5 Revenus d'emploi	46 457	1 921 162	21 262	520 137	27 456	980 542	39 817	1 129 904
6 Prestations d'assurance-emploi	5 590	30 222	5 209	20 847	3 265	17 707	9 467	35 027
7 Revenus de retraite	12 488	230 751	9 480	119 814	10 005	183 999	14 331	220 175
8 Revenus de biens	26 477	148 422	13 147	54 146	18 532	111 591	20 979	118 743
9 Revenus nets d'entreprise et profession	5 407	110 196	4 228	51 327	5 375	135 117	6 121	90 792
10 Provision relative au revenu d'entreprise ou de profession	452	2 467	307	753	513	3 572	443	1 672
11 Autres revenus	15 716	106 223	12 320	55 140	14 622	82 755	17 851	80 549
12 REVENU TOTAL	62 652	2 549 442	34 227	822 164	42 877	1 515 283	57 159	1 676 861
CALCUL DU REVENU NET ET DU REVENU IMPOSABLE								
13 Déductions reliées à la retraite	31 928	159 731	13 941	40 538	19 994	90 955	26 442	85 599
14 Déductions reliées aux placements	3 332	10 866	582	1 621	2 378	6 586	1 466	4 086
15 Autres déductions	1 051	6 223	301	1 539	717	3 400	744	4 099
16 Déductions - calcul du revenu net	32 833	176 819	14 143	43 698	20 658	100 940	26 954	93 785
17 Revenu net	60 438	2 375 473	33 292	780 612	41 424	1 415 707	55 916	1 584 377
18 Déductions - calcul du revenu imposable	6 581	57 953	7 283	42 564	6 682	43 924	9 301	53 319
19 REVENU IMPOSABLE	60 183	2 317 921	33 041	738 351	40 762	1 372 160	55 710	1 536 988
CALCUL DES CRÉDITS D'IMPÔT NON REMBOURSABLES								
20 Montant de base	62 652	379 219	34 227	207 119	42 877	259 509	57 159	345 743
21 Montant forfaitaire	48 195	133 982	29 356	81 610	32 125	89 308	46 473	129 195
22 Montant accordé pour personnes à charge	13 762	65 583	5 977	26 847	7 435	34 250	10 398	46 800
23 Autres montants accordés	30 921	84 867	16 128	41 764	24 033	75 913	28 096	68 015
24 Total des montants accordés	62 652	663 652	34 227	357 340	42 877	458 980	57 159	589 752
25 TOTAL DES CRÉDITS D'IMPÔT NON REMBOURSABLES	62 652	132 733	34 227	71 469	42 877	91 798	57 159	117 953
26 Impôt à payer	42 084	309 170	17 699	60 500	25 237	173 227	36 407	152 500
27 Impôt et cotisations à payer	47 265	320 998	23 832	67 923	29 848	183 891	43 305	163 989
CALCUL DU REMBOURSEMENT ET DU SOLDE DÛ								
28 Impôt du Québec retenu à la source	46 204	295 897	21 567	65 320	26 992	147 705	41 345	150 959
29 Remboursement TVQ salariés et sociétés	2 019	351	568	46	1 214	178	1 236	118
30 Remboursement d'impôts fonciers	7 701	2 296	5 318	955	8 217	1 725	8 437	1 612
31 Impôt payé par acomptes, autres crédits	31 795	28 600	17 703	6 436	22 458	35 375	30 474	16 627
32 Impôt payé et autres crédits	52 912	339 271	26 158	76 515	34 366	192 921	47 971	176 986
33 SOLDE DÛ	15 139	27 671	9 093	8 463	11 048	19 215	14 690	19 311
34 REMBOURSEMENT	40 380	- 45 944	20 029	- 17 054	25 624	- 28 246	36 486	- 32 307
35 Remboursement anticipé	2 512	2 362	1 438	1 306	1 466	1 293	2 937	2 536

TABLEAU 10 (suite)
Sommaire des statistiques fiscales par circonscription électorale
Québec - 2002
(nombre de contribuables; montants en milliers de dollars)

Composantes	Outremont Nombre	Outremont Montant	Papineau Nombre	Papineau Montant	Pointe-aux-Trembles Nombre	Pointe-aux-Trembles Montant	Pontiac Nombre	Pontiac Montant
1 Contribuables imposables	25 785		24 389		25 193		24 873	
2 Régime d'imposition simplifié	32 742		34 342		32 723		30 190	
3 Régime d'imposition général	12 609		7 425		7 837		8 698	
4 Tous les contribuables	45 351		41 767		40 560		38 888	
CALCUL DU REVENU TOTAL								
5 Revenus d'emploi	28 214	1 044 884	27 625	786 512	27 709	777 752	27 402	929 146
6 Prestations d'assurance-emploi	3 484	18 478	5 724	26 265	4 635	19 145	4 105	21 374
7 Revenus de retraite	10 709	220 400	10 664	156 496	11 421	173 564	9 214	160 642
8 Revenus de biens	18 923	197 675	13 241	34 893	14 070	34 562	13 520	35 542
9 Revenus nets d'entreprise et profession	6 758	219 050	4 184	51 943	1 814	20 293	4 067	64 431
10 Provision relative au revenu d'entreprise ou de profession	706	6 551	208	585	77	253	252	1 216
11 Autres revenus	15 118	90 833	14 947	78 470	13 947	66 811	11 494	64 471
12 REVENU TOTAL	45 351	1 797 871	41 767	1 135 163	40 560	1 092 380	38 888	1 276 823
CALCUL DU REVENU NET ET DU REVENU IMPOSABLE								
13 Déductions reliées à la retraite	20 473	99 583	18 950	55 678	17 837	53 681	19 350	75 868
14 Déductions reliées aux placements	2 744	10 895	526	955	528	637	897	1 527
15 Autres déductions	821	5 947	442	2 190	473	2 267	485	2 778
16 Déductions - calcul du revenu net	21 271	116 425	19 161	58 823	18 062	56 586	19 590	80 173
17 Revenu net	43 392	1 687 326	40 468	1 077 464	39 645	1 036 221	37 596	1 197 441
18 Déductions - calcul du revenu imposable	8 212	66 514	7 124	38 782	6 651	29 685	4 987	27 364
19 REVENU IMPOSABLE	42 565	1 621 334	40 163	1 039 086	39 471	1 006 975	37 384	1 170 359
CALCUL DES CRÉDITS D'IMPÔT NON REMBOURSABLES								
20 Montant de base	45 351	274 434	41 767	252 435	40 560	244 862	38 888	235 147
21 Montant forfaitaire	32 742	91 023	34 342	95 471	32 723	90 970	30 190	83 928
22 Montant accordé pour personnes à charge	7 264	36 188	8 143	35 669	6 616	28 638	8 059	38 256
23 Autres montants accordés	25 481	101 427	19 490	47 666	21 041	54 810	19 358	51 729
24 Total des montants accordés	45 351	503 072	41 767	431 240	40 560	419 280	38 888	409 061
25 TOTAL DES CRÉDITS D'IMPÔT NON REMBOURSABLES	45 351	100 617	41 767	86 249	40 560	83 858	38 888	81 814
26 Impôt à payer	25 785	219 865	24 389	100 285	25 193	94 859	24 873	133 523
27 Impôt et cotisations à payer	31 556	234 086	30 045	107 507	29 640	100 271	28 909	140 712
CALCUL DU REMBOURSEMENT ET DU SOLDE DÛ								
28 Impôt du Québec retenu à la source	27 441	163 041	25 641	82 923	29 209	103 961	19 928	69 048
29 Remboursement TVQ salariés et sociétés	1 254	168	525	62	536	56	500	53
30 Remboursement d'impôts fonciers	8 860	1 884	6 201	1 311	8 594	1 997	4 361	1 152
31 Impôt payé par acomptes, autres crédits	24 906	57 073	21 438	21 006	19 694	6 841	22 545	46 825
32 Impôt payé et autres crédits	35 934	236 750	32 916	109 922	33 756	115 185	30 838	126 506
33 SOLDE DÛ	12 281	29 777	13 151	15 799	9 168	6 309	16 047	28 458
34 REMBOURSEMENT	26 577	- 32 440	22 509	- 18 215	26 323	- 21 222	17 233	- 14 252
35 Remboursement anticipé	1 504	1 380	1 556	1 279	1 846	1 563	1 089	889

TABLEAU 10 (suite)
Sommaire des statistiques fiscales par circonscription électorale
Québec - 2002
(nombre de contribuables; montants en milliers de dollars)

Composantes	Portneuf Nombre	Portneuf Montant	Prévost Nombre	Prévost Montant	Richelieu Nombre	Richelieu Montant	Richmond Nombre	Richmond Montant
1 Contribuables imposables	23 734		27 170		22 131		19 839	
2 Régime d'imposition simplifié	35 447		38 981		33 285		32 090	
3 Régime d'imposition général	6 565		7 776		6 946		4 565	
4 Tous les contribuables	42 012		46 757		40 231		36 655	
CALCUL DU REVENU TOTAL								
5 Revenus d'emploi	27 142	724 615	30 709	816 004	24 730	683 694	23 766	575 501
6 Prestations d'assurance-emploi	6 597	28 462	6 399	25 965	5 206	23 029	6 299	25 494
7 Revenus de retraite	12 091	166 242	12 926	182 950	12 094	177 016	9 889	130 235
8 Revenus de biens	16 849	53 364	14 927	58 896	15 898	50 053	13 567	49 436
9 Revenus nets d'entreprise et profession	3 981	48 004	3 182	50 923	2 799	40 753	4 596	52 777
10 Provision relative au revenu d'entreprise ou de profession	240	823	238	982	221	708	284	614
11 Autres revenus	15 357	69 912	17 231	88 969	15 156	71 911	12 727	54 467
12 REVENU TOTAL	42 012	1 091 423	46 757	1 224 689	40 231	1 047 163	36 655	888 524
CALCUL DU REVENU NET ET DU REVENU IMPOSABLE								
13 Déductions reliées à la retraite	18 795	59 848	19 420	61 276	16 379	51 846	14 843	42 755
14 Déductions reliées aux placements	719	1 528	585	1 085	799	1 080	623	1 337
15 Autres déductions	474	2 668	525	2 996	482	2 927	342	1 648
16 Déductions - calcul du revenu net	19 033	64 044	19 705	65 357	16 639	55 853	15 095	45 739
17 Revenu net	40 879	1 028 136	45 754	1 159 899	38 936	991 948	35 621	843 959
18 Déductions - calcul du revenu imposable	8 866	40 971	8 184	38 985	7 236	34 243	7 589	43 706
19 REVENU IMPOSABLE	40 666	987 424	45 494	1 121 296	38 799	958 037	35 433	800 457
CALCUL DES CRÉDITS D'IMPÔT NON REMBOURSABLES								
20 Montant de base	42 012	254 247	46 757	282 569	40 231	243 467	36 655	221 845
21 Montant forfaitaire	35 447	98 543	38 981	108 367	33 285	92 532	32 090	89 210
22 Montant accordé pour personnes à charge	7 046	30 222	7 859	34 265	6 211	26 779	6 187	28 264
23 Autres montants accordés	21 265	51 770	23 408	57 504	20 669	52 949	17 052	38 644
24 Total des montants accordés	42 012	434 782	46 757	482 705	40 231	415 727	36 655	377 964
25 TOTAL DES CRÉDITS D'IMPÔT NON REMBOURSABLES	42 012	86 958	46 757	96 542	40 231	83 147	36 655	75 594
26 Impôt à payer	23 734	87 939	27 170	104 290	22 131	88 742	19 839	65 765
27 Impôt et cotisations à payer	30 077	95 057	33 378	112 165	27 502	95 435	26 138	73 499
CALCUL DU REMBOURSEMENT ET DU SOLDE DÛ								
28 Impôt du Québec retenu à la source	28 396	95 284	31 809	107 245	25 851	95 063	24 185	72 912
29 Remboursement TVQ salariés et sociétés	978	109	808	102	592	42	511	52
30 Remboursement d'impôts fonciers	7 505	1 542	10 003	1 868	8 072	1 642	5 149	807
31 Impôt payé par acomptes, autres crédits	20 728	7 125	22 784	11 335	18 656	9 965	19 422	6 432
32 Impôt payé et autres crédits	33 835	107 981	38 425	124 161	31 699	109 341	28 718	83 563
33 SOLDE DÛ	9 895	9 074	11 648	10 488	8 944	7 093	9 690	8 056
34 REMBOURSEMENT	26 470	- 21 997	29 195	- 22 484	25 039	- 20 999	21 771	- 18 120
35 Remboursement anticipé	2 353	2 016	2 216	1 798	1 584	1 345	1 726	1 424

TABLEAU 10 (suite)
Sommaire des statistiques fiscales par circonscription électorale
Québec - 2002
(nombre de contribuables; montants en milliers de dollars)

Composantes	Rimouski Nombre	Rimouski Montant	Rivière-du-Loup Nombre	Rivière-du-Loup Montant	Robert-Baldwin Nombre	Robert-Baldwin Montant	Roberval Nombre	Roberval Montant
1 Contribuables imposables	23 015		17 198		30 440		23 016	
2 Régime d'imposition simplifié	33 167		27 713		40 613		38 446	
3 Régime d'imposition général	7 590		4 462		10 282		6 787	
4 Tous les contribuables	40 757		32 175		50 895		45 233	
CALCUL DU REVENU TOTAL								
5 Revenus d'emploi	26 587	681 306	20 030	472 857	35 835	1 205 890	29 299	733 786
6 Prestations d'assurance-emploi	7 340	39 611	5 867	30 117	4 609	24 073	10 751	58 737
7 Revenus de retraite	11 756	169 605	9 381	123 166	10 564	187 208	11 286	141 668
8 Revenus de biens	13 383	44 455	11 648	38 420	20 351	92 781	14 018	39 966
9 Revenus nets d'entreprise et profession	3 359	60 933	3 100	49 896	4 622	91 179	3 164	45 000
10 Provision relative au revenu d'entreprise ou de profession	263	1 819	195	883	354	1 911	237	1 181
11 Autres revenus	15 357	71 272	12 244	53 970	14 007	79 601	16 401	76 504
12 REVENU TOTAL	40 757	1 069 001	32 175	769 308	50 895	1 682 643	45 233	1 096 842
CALCUL DU REVENU NET ET DU REVENU IMPOSABLE								
13 Déductions reliées à la retraite	17 786	54 525	13 351	37 285	23 052	106 829	18 454	55 393
14 Déductions reliées aux placements	774	2 237	538	982	2 428	6 578	540	1 291
15 Autres déductions	416	1 939	318	1 552	695	4 262	548	3 085
16 Déductions - calcul du revenu net	17 995	58 700	13 517	39 819	23 653	117 669	18 653	59 768
17 Revenu net	39 835	1 010 833	31 365	730 035	48 834	1 565 974	43 469	1 038 013
18 Déductions - calcul du revenu imposable	8 400	37 914	7 246	31 858	5 696	38 199	10 245	62 424
19 REVENU IMPOSABLE	39 559	973 174	31 137	698 337	48 563	1 528 536	42 544	976 067
CALCUL DES CRÉDITS D'IMPÔT NON REMBOURSABLES								
20 Montant de base	40 757	246 587	32 175	194 660	50 895	307 847	45 233	273 491
21 Montant forfaitaire	33 167	92 204	27 713	77 042	40 613	112 904	38 446	106 880
22 Montant accordé pour personnes à charge	6 637	28 523	5 116	21 711	10 565	52 085	8 562	38 805
23 Autres montants accordés	21 705	58 920	15 691	38 863	24 029	72 293	20 797	51 033
24 Total des montants accordés	40 757	426 234	32 175	332 276	50 895	545 129	45 233	470 209
25 TOTAL DES CRÉDITS D'IMPÔT NON REMBOURSABLES	40 757	85 248	32 175	66 456	50 895	109 028	45 233	94 043
26 Impôt à payer	23 015	90 623	17 198	58 462	30 440	180 993	23 016	82 579
27 Impôt et cotisations à payer	29 120	97 638	22 489	64 747	35 440	190 794	29 689	89 716
CALCUL DU REMBOURSEMENT ET DU SOLDE DÛ								
28 Impôt du Québec retenu à la source	27 765	92 176	20 751	59 158	35 169	176 399	29 627	93 356
29 Remboursement TVQ salariés et sociétés	1 310	130	751	77	1 296	234	1 534	159
30 Remboursement d'impôts fonciers	8 389	1 797	6 437	1 215	6 934	1 979	8 168	1 790
31 Impôt payé par acomptes, autres crédits	21 024	12 138	16 672	9 571	26 067	23 731	22 049	9 348
32 Impôt payé et autres crédits	33 065	110 121	25 356	72 931	41 361	208 821	35 394	106 837
33 SOLDE DÛ	9 337	8 412	7 892	6 888	12 161	16 605	9 049	6 747
34 REMBOURSEMENT	25 915	- 20 895	19 491	- 15 072	31 701	- 34 632	28 317	- 23 869
35 Remboursement anticipé	2 057	1 713	1 643	1 254	1 891	1 695	2 680	2 288

TABLEAU 10 (suite)
Sommaire des statistiques fiscales par circonscription électorale
Québec - 2002
(nombre de contribuables; montants en milliers de dollars)

Composantes	Rosemont Nombre	Rosemont Montant	Rousseau Nombre	Rousseau Montant	Rouyn-Noranda-Témiscamingue Nombre	Rouyn-Noranda-Témiscamingue Montant	Saguenay Nombre	Saguenay Montant
1 Contribuables imposables	25 895		24 343		22 095		21 131	
2 Régime d'imposition simplifié	34 798		39 965		32 820		28 737	
3 Régime d'imposition général	8 990		6 154		7 078		7 080	
4 Tous les contribuables	43 788		46 119		39 898		35 817	
CALCUL DU REVENU TOTAL								
5 Revenus d'emploi	28 233	796 448	29 648	725 220	26 640	762 243	25 755	749 915
6 Prestations d'assurance-emploi	4 783	21 485	7 276	31 759	7 049	38 339	8 815	48 138
7 Revenus de retraite	12 205	183 650	11 334	147 901	9 918	135 553	8 537	120 277
8 Revenus de biens	15 764	57 147	12 782	47 062	13 081	36 827	9 241	19 162
9 Revenus nets d'entreprise et profession	2 830	44 896	4 048	45 057	2 966	44 567	1 959	32 666
10 Provision relative au revenu d'entreprise ou de profession	132	671	214	517	209	936	118	645
11 Autres revenus	16 615	80 823	16 763	84 156	14 479	73 248	12 241	59 743
12 REVENU TOTAL	43 788	1 185 122	46 119	1 081 671	39 898	1 091 712	35 817	1 030 547
CALCUL DU REVENU NET ET DU REVENU IMPOSABLE								
13 Déductions reliées à la retraite	19 100	63 691	18 431	48 658	16 817	52 188	16 444	50 595
14 Déductions reliées aux placements	730	1 340	416	737	761	2 025	709	1 444
15 Autres déductions	474	2 336	450	2 101	443	2 489	499	2 389
16 Déductions - calcul du revenu net	19 391	67 367	18 692	51 496	17 064	56 702	16 619	54 427
17 Revenu net	42 953	1 118 569	44 271	1 031 837	38 649	1 036 012	34 556	976 647
18 Déductions - calcul du revenu imposable	7 920	36 134	8 538	46 150	7 964	53 106	7 023	42 871
19 REVENU IMPOSABLE	42 677	1 082 988	43 918	986 333	38 044	983 376	33 619	934 144
CALCUL DES CRÉDITS D'IMPÔT NON REMBOURSABLES								
20 Montant de base	43 788	264 495	46 119	278 704	39 898	241 220	35 817	216 606
21 Montant forfaitaire	34 798	96 738	39 965	111 103	32 820	91 240	28 737	79 889
22 Montant accordé pour personnes à charge	5 964	25 895	9 002	41 721	7 816	35 029	6 755	29 307
23 Autres montants accordés	25 312	67 626	19 002	45 276	19 459	48 453	17 547	42 904
24 Total des montants accordés	43 788	454 754	46 119	476 804	39 898	415 942	35 817	368 707
25 TOTAL DES CRÉDITS D'IMPÔT NON REMBOURSABLES	43 788	90 953	46 119	95 362	39 898	83 190	35 817	73 743
26 Impôt à payer	25 895	106 798	24 343	80 187	22 095	96 260	21 131	98 412
27 Impôt et cotisations à payer	31 343	113 818	31 156	88 029	27 656	102 679	24 931	103 292
CALCUL DU REMBOURSEMENT ET DU SOLDE DÛ								
28 Impôt du Québec retenu à la source	29 342	107 069	30 124	90 861	26 800	104 039	25 860	107 484
29 Remboursement TVQ salariés et sociétés	877	71	524	66	951	78	679	62
30 Remboursement d'impôts fonciers	11 612	2 213	7 744	1 640	7 438	1 552	4 969	1 093
31 Impôt payé par acomptes, autres crédits	21 843	13 291	22 129	7 111	19 256	9 215	16 323	6 880
32 Impôt payé et autres crédits	36 097	126 537	35 881	102 161	31 900	117 785	28 911	117 496
33 SOLDE DÛ	10 341	9 179	10 962	8 820	8 565	7 617	7 074	5 992
34 REMBOURSEMENT	27 941	- 21 899	27 792	- 22 952	25 528	- 22 722	23 110	- 20 197
35 Remboursement anticipé	1 685	1 378	2 193	1 875	1 929	1 714	1 805	1 608

TABLEAU 10 (suite)
Sommaire des statistiques fiscales par circonscription électorale
Québec - 2002
(nombre de contribuables; montants en milliers de dollars)

Composantes	St-François Nombre	St-François Montant	St-Henri-Ste-Anne Nombre	St-Henri-Ste-Anne Montant	St-Hyacinthe Nombre	St-Hyacinthe Montant	St-Jean Nombre	St-Jean Montant
1 Contribuables imposables	24 754		22 239		29 933		35 001	
2 Régime d'imposition simplifié	36 224		37 285		40 177		45 714	
3 Régime d'imposition général	7 459		6 366		9 150		10 687	
4 Tous les contribuables	43 683		43 651		49 327		56 401	
CALCUL DU REVENU TOTAL								
5 Revenus d'emploi	28 506	723 907	27 291	666 667	32 666	867 897	39 203	1 109 064
6 Prestations d'assurance-emploi	6 157	21 666	4 787	21 884	6 303	24 614	7 538	30 716
7 Revenus de retraite	11 823	166 152	10 655	141 680	13 706	187 433	14 380	218 059
8 Revenus de biens	14 959	51 205	12 824	35 848	19 807	95 960	19 288	79 645
9 Revenus nets d'entreprise et profession	3 504	45 788	2 282	23 909	4 103	62 908	4 284	68 011
10 Provision relative au revenu d'entreprise ou de profession	219	832	67	222	337	1 270	328	1 579
11 Autres revenus	16 921	75 852	18 478	93 336	16 773	74 231	18 519	87 430
12 REVENU TOTAL	43 683	1 085 402	43 651	983 547	49 327	1 314 313	56 401	1 594 503
CALCUL DU REVENU NET ET DU REVENU IMPOSABLE								
13 Déductions reliées à la retraite	18 957	53 831	16 948	44 924	21 866	67 631	25 422	84 105
14 Déductions reliées aux placements	836	2 901	449	790	1 152	2 131	1 093	2 340
15 Autres déductions	413	1 775	349	1 705	492	2 446	715	3 896
16 Déductions - calcul du revenu net	19 173	58 507	17 139	47 419	22 219	72 208	25 862	90 341
17 Revenu net	42 827	1 028 920	42 506	936 596	48 458	1 243 295	55 074	1 505 944
18 Déductions - calcul du revenu imposable	8 748	37 682	7 925	36 783	9 156	42 738	9 079	41 718
19 REVENU IMPOSABLE	42 537	991 569	42 084	900 330	48 292	1 200 776	54 828	1 464 682
CALCUL DES CRÉDITS D'IMPÔT NON REMBOURSABLES								
20 Montant de base	43 683	264 034	43 651	263 472	49 327	298 445	56 401	341 026
21 Montant forfaitaire	36 224	100 703	37 285	103 652	40 177	111 692	45 714	127 085
22 Montant accordé pour personnes à charge	7 288	32 830	6 530	30 548	7 820	33 904	10 314	46 288
23 Autres montants accordés	23 096	64 025	21 355	53 587	26 207	69 143	28 448	70 473
24 Total des montants accordés	43 683	461 593	43 651	451 260	49 327	513 184	56 401	584 872
25 TOTAL DES CRÉDITS D'IMPÔT NON REMBOURSABLES	43 683	92 320	43 651	90 253	49 327	102 639	56 401	116 977
26 Impôt à payer	24 754	85 077	22 239	76 904	29 933	108 389	35 001	142 812
27 Impôt et cotisations à payer	30 892	92 824	27 339	82 232	36 625	117 854	41 602	152 271
CALCUL DU REMBOURSEMENT ET DU SOLDE DÛ								
28 Impôt du Québec retenu à la source	29 406	90 809	27 338	83 203	33 847	109 900	40 032	147 387
29 Remboursement TVQ salariés et sociétés	910	63	452	54	1 037	77	1 140	128
30 Remboursement d'impôts fonciers	10 120	1 725	9 583	1 864	9 840	1 895	11 225	2 370
31 Impôt payé par acomptes, autres crédits	22 810	11 440	20 082	6 674	26 819	15 733	28 258	16 036
32 Impôt payé et autres crédits	36 077	106 827	33 143	94 316	40 658	132 150	47 318	170 887
33 SOLDE DÛ	10 015	8 064	9 262	6 814	12 352	11 227	13 271	12 585
34 REMBOURSEMENT	28 187	- 22 067	26 037	- 18 898	31 342	- 25 523	36 666	- 31 201
35 Remboursement anticipé	2 222	1 793	1 491	1 240	2 322	1 919	2 548	2 218

TABLEAU 10 (suite)
Sommaire des statistiques fiscales par circonscription électorale
Québec - 2002
(nombre de contribuables; montants en milliers de dollars)

Composantes	St-Laurent Nombre	St-Laurent Montant	St-Maurice Nombre	St-Maurice Montant	Ste-Marie-St-Jacques Nombre	Ste-Marie-St-Jacques Montant	Salaberry-Soulanges Nombre	Salaberry-Soulanges Montant
1 Contribuables imposables	29 556		18 683		26 144		32 718	
2 Régime d'imposition simplifié	46 673		30 192		37 898		44 418	
3 Régime d'imposition général	10 554		5 552		9 799		9 771	
4 Tous les contribuables	57 227		35 744		47 697		54 189	
CALCUL DU REVENU TOTAL								
5 Revenus d'emploi	34 953	1 068 916	21 701	521 449	30 362	885 437	36 865	1 047 236
6 Prestations d'assurance-emploi	5 084	25 452	5 906	26 034	5 243	23 706	7 215	30 314
7 Revenus de retraite	14 203	217 693	11 565	175 945	9 756	130 470	14 380	208 986
8 Revenus de biens	22 465	130 701	14 077	36 513	13 381	81 843	18 916	72 038
9 Revenus nets d'entreprise et profession	4 677	106 338	1 975	31 085	5 067	92 517	4 041	60 425
10 Provision relative au revenu d'entreprise ou de profession	396	2 874	153	740	297	2 065	348	1 270
11 Autres revenus	20 082	108 878	14 169	68 654	19 915	110 592	18 538	88 406
12 REVENU TOTAL	57 227	1 660 852	35 744	860 420	47 697	1 326 631	54 189	1 508 676
CALCUL DU REVENU NET ET DU REVENU IMPOSABLE								
13 Déductions reliées à la retraite	22 801	97 090	13 856	38 932	20 612	71 288	23 980	76 769
14 Déductions reliées aux placements	2 140	7 901	620	902	1 091	3 814	902	1 785
15 Autres déductions	670	4 467	416	2 142	517	3 648	623	3 084
16 Déductions - calcul du revenu net	23 439	109 458	14 060	41 975	20 935	78 749	24 344	81 639
17 Revenu net	54 750	1 553 613	34 784	818 982	46 601	1 249 137	52 675	1 428 536
18 Déductions - calcul du revenu imposable	9 379	54 008	6 645	29 910	8 295	51 467	9 450	48 721
19 REVENU IMPOSABLE	54 136	1 500 058	34 609	789 365	46 146	1 198 259	52 439	1 380 308
CALCUL DES CRÉDITS D'IMPÔT NON REMBOURSABLES								
20 Montant de base	57 227	346 130	35 744	216 217	47 697	288 209	54 189	327 617
21 Montant forfaitaire	46 673	129 751	30 192	83 934	37 898	105 356	44 418	123 482
22 Montant accordé pour personnes à charge	10 370	50 040	5 549	24 257	4 320	19 752	9 605	42 641
23 Autres montants accordés	27 487	84 129	18 632	48 591	26 263	72 380	27 123	66 443
24 Total des montants accordés	57 227	610 051	35 744	372 999	47 697	485 698	54 189	560 183
25 TOTAL DES CRÉDITS D'IMPÔT NON REMBOURSABLES	57 227	122 012	35 744	74 601	47 697	97 141	54 189	112 039
26 Impôt à payer	29 556	169 663	18 683	67 857	26 144	130 687	32 718	132 362
27 Impôt et cotisations à payer	36 782	180 806	23 939	74 053	31 608	139 811	39 454	141 403
CALCUL DU REMBOURSEMENT ET DU SOLDE DÛ								
28 Impôt du Québec retenu à la source	34 635	151 229	22 663	72 540	30 051	120 581	37 544	139 660
29 Remboursement TVQ salariés et sociétés	1 218	187	587	48	844	80	820	93
30 Remboursement d'impôts fonciers	8 426	2 145	8 547	1 512	11 721	2 174	10 263	2 176
31 Impôt payé par acomptes, autres crédits	28 760	33 607	17 151	10 169	22 694	16 427	26 452	15 957
32 Impôt payé et autres crédits	42 782	195 827	28 798	86 455	36 710	145 168	45 036	161 193
33 SOLDE DÛ	13 742	19 191	7 809	5 462	11 714	16 623	12 294	11 103
34 REMBOURSEMENT	32 829	- 34 212	22 558	- 17 864	27 559	- 21 980	35 326	- 30 893
35 Remboursement anticipé	1 947	1 689	1 865	1 505	1 473	1 200	2 233	1 978

TABLEAU 10 (suite)
Sommaire des statistiques fiscales par circonscription électorale
Québec - 2002
(nombre de contribuables; montants en milliers de dollars)

Composantes	Sauvé		Shefford		Sherbrooke		Taillon	
	Nombre	Montant	Nombre	Montant	Nombre	Montant	Nombre	Montant
1 Contribuables imposables	17 953		33 955		24 111		35 577	
2 Régime d'imposition simplifié	31 981		47 391		33 544		43 244	
3 Régime d'imposition général	4 377		8 969		8 252		12 686	
4 Tous les contribuables	36 358		56 360		41 796		55 930	
CALCUL DU REVENU TOTAL								
5 Revenus d'emploi	22 154	484 953	38 427	1 025 782	26 509	701 806	40 075	1 287 362
6 Prestations d'assurance-emploi	4 483	18 356	8 029	31 483	5 291	19 284	6 463	28 564
7 Revenus de retraite	10 872	156 986	14 380	197 728	12 428	203 174	12 601	203 272
8 Revenus de biens	11 962	39 481	20 979	96 057	15 600	74 765	18 419	70 197
9 Revenus nets d'entreprise et profession	1 603	16 489	4 707	69 221	3 555	90 315	3 972	87 099
10 Provision relative au revenu d'entreprise ou de profession	58	269	380	1 592	457	2 868	349	2 398
11 Autres revenus	14 653	69 228	18 618	85 659	16 788	82 945	18 147	92 851
12 REVENU TOTAL	36 358	785 762	56 360	1 507 522	41 796	1 175 156	55 930	1 771 742
CALCUL DU REVENU NET ET DU REVENU IMPOSABLE								
13 Déductions reliées à la retraite	12 841	32 170	23 968	78 308	17 834	63 812	27 104	100 971
14 Déductions reliées aux placements	384	841	1 190	2 553	1 189	2 695	1 421	3 500
15 Autres déductions	263	1 224	661	3 674	551	2 941	779	4 144
16 Déductions - calcul du revenu net	13 032	34 236	24 388	84 535	18 202	69 447	27 554	108 615
17 Revenu net	35 325	752 373	55 104	1 424 092	41 161	1 108 223	54 612	1 664 265
18 Déductions - calcul du revenu imposable	6 704	29 483	9 401	42 929	8 390	38 930	7 690	38 372
19 REVENU IMPOSABLE	35 121	723 305	54 918	1 381 375	40 890	1 069 687	54 351	1 626 339
CALCUL DES CRÉDITS D'IMPÔT NON REMBOURSABLES								
20 Montant de base	36 358	219 442	56 360	340 680	41 796	252 755	55 930	337 883
21 Montant forfaitaire	31 981	88 907	47 391	131 747	33 544	93 252	43 244	120 218
22 Montant accordé pour personnes à charge	6 705	33 006	9 687	41 987	6 027	26 783	10 261	46 207
23 Autres montants accordés	17 378	43 095	27 243	64 689	24 267	63 886	29 425	77 726
24 Total des montants accordés	36 358	384 450	56 360	579 103	41 796	436 676	55 930	582 034
25 TOTAL DES CRÉDITS D'IMPÔT NON REMBOURSABLES	36 358	76 891	56 360	115 822	41 796	87 337	55 930	116 409
26 Impôt à payer	17 953	56 706	33 955	127 751	24 111	108 327	35 577	182 829
27 Impôt et cotisations à payer	22 916	61 766	41 405	137 983	29 683	117 571	40 773	191 860
CALCUL DU REMBOURSEMENT ET DU SOLDE DÛ								
28 Impôt du Québec retenu à la source	22 995	59 844	39 596	132 400	27 855	96 868	41 264	184 407
29 Remboursement TVQ salariés et sociétés	269	36	976	95	1 100	102	1 642	189
30 Remboursement d'impôts fonciers	9 103	1 772	9 674	1 316	10 551	1 847	9 588	1 751
31 Impôt payé par acomptes, autres crédits	18 743	9 396	29 629	16 915	22 249	23 515	28 812	19 294
32 Impôt payé et autres crédits	28 936	73 372	46 936	155 375	35 046	127 307	47 317	211 440
33 SOLDE DÛ	8 095	5 705	13 805	12 403	10 315	12 408	12 746	13 621
34 REMBOURSEMENT	22 522	- 17 311	35 931	- 29 795	26 654	- 22 144	36 802	- 33 200
35 Remboursement anticipé	1 419	1 160	2 864	2 425	2 140	1 705	2 391	2 034

TABLEAU 10 (suite)
Sommaire des statistiques fiscales par circonscription électorale
Québec - 2002
(nombre de contribuables; montants en milliers de dollars)

Composantes	Taschereau Nombre	Taschereau Montant	Terrebonne Nombre	Terrebonne Montant	Trois-Rivières Nombre	Trois-Rivières Montant	Ungava Nombre	Ungava Montant
1 Contribuables imposables	18 163		34 587		20 461		10 611	
2 Régime d'imposition simplifié	28 149		38 672		31 205		14 949	
3 Régime d'imposition général	5 834		11 659		6 649		7 415	
4 Tous les contribuables	33 983		50 331		37 854		22 364	
CALCUL DU REVENU TOTAL								
5 Revenus d'emploi	20 428	508 551	38 579	1 276 969	22 232	576 307	18 324	553 151
6 Prestations d'assurance-emploi	3 752	14 647	6 970	30 622	4 653	19 678	4 088	22 433
7 Revenus de retraite	9 698	147 210	9 272	138 921	12 455	198 670	2 665	28 987
8 Revenus de biens	10 514	40 798	16 203	63 821	14 594	51 708	4 367	12 201
9 Revenus nets d'entreprise et profession	2 652	42 608	3 905	64 663	2 272	51 956	649	13 870
10 Provision relative au revenu d'entreprise ou de profession	145	997	275	1 032	193	1 367	34	161
11 Autres revenus	15 394	80 241	13 869	69 079	15 744	78 905	6 925	38 018
12 REVENU TOTAL	33 983	835 052	50 331	1 645 106	37 854	978 591	22 364	668 820
CALCUL DU REVENU NET ET DU REVENU IMPOSABLE								
13 Déductions reliées à la retraite	14 291	42 962	26 104	94 872	14 813	48 027	11 653	31 538
14 Déductions reliées aux placements	677	1 516	908	1 897	759	1 197	339	410
15 Autres déductions	431	2 475	589	3 592	482	3 213	309	1 421
16 Déductions - calcul du revenu net	14 528	46 953	26 408	100 361	15 109	52 437	11 771	33 369
17 Revenu net	33 524	788 572	48 942	1 545 512	37 137	927 187	21 686	635 695
18 Déductions - calcul du revenu imposable	7 019	32 420	6 480	34 142	7 290	32 020	13 018	143 023
19 REVENU IMPOSABLE	33 298	756 512	48 758	1 511 710	36 921	895 396	18 754	493 934
CALCUL DES CRÉDITS D'IMPÔT NON REMBOURSABLES								
20 Montant de base	33 983	205 460	50 331	304 376	37 854	228 783	22 364	135 405
21 Montant forfaitaire	28 149	78 254	38 672	107 508	31 205	86 750	14 949	41 558
22 Montant accordé pour personnes à charge	2 814	11 675	10 924	48 248	5 045	22 364	6 429	36 860
23 Autres montants accordés	20 810	55 854	23 504	59 718	21 319	58 186	10 206	28 816
24 Total des montants accordés	33 983	351 244	50 331	519 850	37 854	396 082	22 364	242 639
25 TOTAL DES CRÉDITS D'IMPÔT NON REMBOURSABLES	33 983	70 250	50 331	103 972	37 854	79 218	22 364	48 529
26 Impôt à payer	18 163	69 657	34 587	165 605	20 461	85 262	10 611	52 840
27 Impôt et cotisations à payer	22 788	76 016	39 211	173 584	25 601	92 221	11 608	54 306
CALCUL DU REMBOURSEMENT ET DU SOLDE DÛ								
28 Impôt du Québec retenu à la source	21 277	67 313	39 343	175 353	23 978	82 612	14 202	63 001
29 Remboursement TVQ salariés et sociétés	607	66	1 163	177	816	70	314	14
30 Remboursement d'impôts fonciers	10 342	1 719	7 374	2 109	9 763	1 688	1 493	351
31 Impôt payé par acomptes, autres crédits	16 375	9 802	25 260	11 447	17 844	15 238	8 848	2 294
32 Impôt payé et autres crédits	26 881	82 213	43 822	193 051	30 435	102 771	15 731	66 717
33 SOLDE DÛ	8 230	7 659	11 477	12 319	8 799	7 780	2 116	2 707
34 REMBOURSEMENT	20 394	- 13 856	34 261	- 31 786	23 525	- 18 330	13 843	- 15 118
35 Remboursement anticipé	1 481	994	2 558	2 327	1 888	1 482	1 328	1 319

TABLEAU 10 (suite)
Sommaire des statistiques fiscales par circonscription électorale
Québec - 2002
(nombre de contribuables; montants en milliers de dollars)

Composantes	Vachon Nombre	Vachon Montant	Vanier Nombre	Vanier Montant	Vaudreuil Nombre	Vaudreuil Montant	Verchères Nombre	Verchères Montant
1 Contribuables imposables	29 860		32 552		41 577		27 065	
2 Régime d'imposition simplifié	34 683		42 642		46 365		31 635	
3 Régime d'imposition général	9 626		9 985		13 113		8 941	
4 Tous les contribuables	44 309		52 627		59 478		40 576	
CALCUL DU REVENU TOTAL								
5 Revenus d'emploi	34 140	1 082 550	36 298	1 012 545	44 362	1 615 319	30 065	986 929
6 Prestations d'assurance-emploi	5 289	23 878	6 214	23 863	6 730	33 743	5 396	23 857
7 Revenus de retraite	8 804	134 546	14 094	218 828	12 626	217 287	8 070	117 518
8 Revenus de biens	14 673	37 058	17 645	51 104	21 885	107 533	14 694	61 139
9 Revenus nets d'entreprise et profession	2 941	35 653	3 286	58 457	5 556	93 582	3 980	54 822
10 Provision relative au revenu d'entreprise ou de profession	129	402	230	1 393	382	1 811	225	795
11 Autres revenus	12 019	58 288	18 390	85 388	15 450	85 278	10 864	51 517
12 REVENU TOTAL	44 309	1 372 375	52 627	1 451 579	59 478	2 154 553	40 576	1 296 576
CALCUL DU REVENU NET ET DU REVENU IMPOSABLE								
13 Déductions reliées à la retraite	22 567	78 722	25 128	82 668	30 525	123 764	20 392	71 090
14 Déductions reliées aux placements	833	2 647	1 068	1 896	1 844	6 122	992	1 716
15 Autres déductions	504	2 474	719	4 013	957	6 242	506	2 619
16 Déductions - calcul du revenu net	22 778	83 844	25 400	88 577	31 155	136 128	20 713	75 425
17 Revenu net	43 040	1 290 648	51 627	1 363 819	57 836	2 019 591	39 352	1 221 931
18 Déductions - calcul du revenu imposable	5 252	25 759	8 950	38 844	6 906	40 426	5 204	29 034
19 REVENU IMPOSABLE	42 896	1 265 275	51 383	1 325 313	57 653	1 979 533	39 225	1 193 307
CALCUL DES CRÉDITS D'IMPÔT NON REMBOURSABLES								
20 Montant de base	44 309	268 048	52 627	318 273	59 478	359 836	40 576	245 515
21 Montant forfaitaire	34 683	96 419	42 642	118 545	46 365	128 895	31 635	87 945
22 Montant accordé pour personnes à charge	8 883	39 605	8 063	34 207	11 980	55 163	8 456	37 897
23 Autres montants accordés	21 175	53 236	28 307	69 894	28 849	76 031	19 454	48 054
24 Total des montants accordés	44 309	457 308	52 627	540 919	59 478	619 924	40 576	419 411
25 TOTAL DES CRÉDITS D'IMPÔT NON REMBOURSABLES	44 309	91 464	52 627	108 186	59 478	123 987	40 576	83 884
26 Impôt à payer	29 860	134 014	32 552	127 995	41 577	237 398	27 065	128 375
27 Impôt et cotisations à payer	33 546	139 732	38 456	136 630	47 085	248 553	31 141	135 510
CALCUL DU REMBOURSEMENT ET DU SOLDE DÛ								
28 Impôt du Québec retenu à la source	34 781	147 068	38 164	134 717	44 712	234 492	30 600	137 321
29 Remboursement TVQ salariés et sociétés	1 022	110	1 413	156	1 490	260	989	113
30 Remboursement d'impôts fonciers	5 861	1 639	12 067	2 424	7 887	2 112	5 087	1 233
31 Impôt payé par acomptes, autres crédits	22 177	6 498	25 726	12 618	30 122	21 582	21 293	9 782
32 Impôt payé et autres crédits	38 167	158 352	44 545	153 731	51 018	266 305	34 468	151 966
33 SOLDE DÛ	9 536	8 356	11 798	10 095	15 321	21 136	9 481	9 494
34 REMBOURSEMENT	30 180	- 26 976	34 685	- 27 197	38 560	- 38 889	26 946	- 25 951
35 Remboursement anticipé	1 973	1 774	2 786	2 266	2 493	2 344	1 778	1 669

TABLEAU 10 (suite)
Sommaire des statistiques fiscales par circonscription électorale
Québec - 2002
(nombre de contribuables; montants en milliers de dollars)

Composantes	Verdun Nombre	Verdun Montant	Viau Nombre	Viau Montant	Viger Nombre	Viger Montant	Vimont Nombre	Vimont Montant
1 Contribuables imposables	27 936		20 974		23 640		41 726	
2 Régime d'imposition simplifié	37 838		40 453		33 175		45 791	
3 Régime d'imposition général	10 291		5 208		6 864		14 788	
4 Tous les contribuables	48 129		45 661		40 039		60 579	
CALCUL DU REVENU TOTAL								
5 Revenus d'emploi	30 688	1 052 368	27 980	596 868	24 201	641 905	45 224	1 580 347
6 Prestations d'assurance-emploi	4 835	22 247	5 870	24 239	4 008	18 354	6 468	31 449
7 Revenus de retraite	12 197	206 709	11 527	135 564	13 407	204 480	13 343	222 487
8 Revenus de biens	17 040	117 444	15 070	37 898	17 356	74 177	23 649	94 353
9 Revenus nets d'entreprise et profession	3 601	96 606	2 364	22 957	2 229	36 812	4 732	86 263
10 Provision relative au revenu d'entreprise ou de profession	355	3 194	72	205	140	711	424	2 275
11 Autres revenus	18 502	104 987	18 275	87 384	14 246	69 379	15 921	79 125
12 REVENU TOTAL	48 129	1 603 555	45 661	905 116	40 039	1 045 817	60 579	2 096 300
CALCUL DU REVENU NET ET DU REVENU IMPOSABLE								
13 Déductions reliées à la retraite	20 890	83 287	15 628	38 210	15 850	54 734	31 265	126 045
14 Déductions reliées aux placements	1 888	6 402	315	829	804	1 913	1 783	3 747
15 Autres déductions	781	6 019	296	1 409	337	2 044	738	3 794
16 Déductions - calcul du revenu net	21 459	95 709	15 794	40 448	16 108	58 690	31 660	133 585
17 Revenu net	46 638	1 508 945	44 166	865 826	39 040	988 121	59 086	1 964 214
18 Déductions - calcul du revenu imposable	8 428	53 737	8 648	39 718	7 063	31 923	7 374	41 263
19 REVENU IMPOSABLE	45 968	1 455 850	43 817	826 517	38 794	956 471	58 901	1 923 220
CALCUL DES CRÉDITS D'IMPÔT NON REMBOURSABLES								
20 Montant de base	48 129	290 584	45 661	275 977	40 039	241 765	60 579	366 516
21 Montant forfaitaire	37 838	105 190	40 453	112 459	33 175	92 227	45 791	127 299
22 Montant accordé pour personnes à charge	7 206	32 219	8 236	39 199	5 556	24 902	12 398	55 793
23 Autres montants accordés	25 799	71 404	20 756	50 717	21 384	58 063	30 672	81 625
24 Total des montants accordés	48 129	499 397	45 661	478 352	40 039	416 956	60 579	631 233
25 TOTAL DES CRÉDITS D'IMPÔT NON REMBOURSABLES	48 129	99 881	45 661	95 671	40 039	83 392	60 579	126 250
26 Impôt à payer	27 936	178 904	20 974	58 958	23 640	90 725	41 726	223 328
27 Impôt et cotisations à payer	32 903	188 009	27 375	64 497	28 779	97 683	47 229	233 715
CALCUL DU REMBOURSEMENT ET DU SOLDE DÛ								
28 Impôt du Québec retenu à la source	31 333	161 172	28 009	66 531	25 696	87 184	46 359	227 357
29 Remboursement TVQ salariés et sociétés	1 254	228	323	27	621	65	2 164	283
30 Remboursement d'impôts fonciers	11 381	2 240	12 748	2 860	10 673	2 713	9 588	2 968
31 Impôt payé par acomptes, autres crédits	23 116	27 377	22 695	8 446	20 185	13 794	30 676	18 720
32 Impôt payé et autres crédits	38 750	198 897	35 867	80 190	32 596	108 182	52 525	256 410
33 SOLDE DÛ	11 348	17 822	9 138	5 924	10 284	9 597	14 140	17 192
34 REMBOURSEMENT	29 675	- 28 710	28 825	- 21 617	24 559	- 20 097	40 620	- 39 887
35 Remboursement anticipé	1 760	1 505	1 595	1 218	1 516	1 252	2 703	2 443

TABLEAU 10 (fin)
Sommaire des statistiques fiscales par circonscription électorale
Québec - 2002
(nombre de contribuables; montants en milliers de dollars)

Composantes	Westmount-St-Louis Nombre	Westmount-St-Louis Montant	Autres Nombre	Autres Montant	Ensemble Nombre	Ensemble Montant
1 Contribuables imposables	31 993		19 516		3 341 371	
2 Régime d'imposition simplifié	50 552		29 262		4 552 933	
3 Régime d'imposition général	17 757		6 465		1 081 672	
4 Tous les contribuables	68 309		35 727		5 634 605	
CALCUL DU REVENU TOTAL						
5 Revenus d'emploi	32 098	1 556 809	24 461	710 396	3 777 655	110 656 510
6 Prestations d'assurance-emploi	2 976	15 423	5 117	23 952	756 905	3 511 937
7 Revenus de retraite	20 358	388 551	7 908	113 344	1 443 975	22 260 489
8 Revenus de biens	36 796	607 813	10 734	56 805	2 030 539	9 183 703
9 Revenus nets d'entreprise et profession	7 255	254 512	2 736	47 135	471 120	8 240 213
10 Provision relative au revenu d'entreprise ou de profession	988	10 948	189	898	34 400	189 151
11 Autres revenus	29 918	221 598	12 201	67 744	1 899 497	9 507 046
12 REVENU TOTAL	68 309	3 055 655	35 727	1 020 275	5 634 605	163 549 019
CALCUL DU REVENU NET ET DU REVENU IMPOSABLE						
13 Déductions reliées à la retraite	25 098	139 199	14 924	50 217	2 509 902	8 730 560
14 Déductions reliées aux placements	6 998	49 096	737	2 584	138 227	388 431
15 Autres déductions	1 543	11 814	536	3 559	68 335	384 602
16 Déductions - calcul du revenu net	27 795	200 109	15 220	56 360	2 554 841	9 503 593
17 Revenu net	64 721	2 861 547	34 381	964 536	5 475 716	154 189 556
18 Déductions - calcul du revenu imposable	14 321	157 879	6 564	61 315	964 650	5 357 019
19 REVENU IMPOSABLE	63 564	2 706 376	33 533	903 702	5 430 867	148 887 429
CALCUL DES CRÉDITS D'IMPÔT NON REMBOURSABLES						
20 Montant de base	68 309	413 203	35 727	215 793	5 634 605	34 072 050
21 Montant forfaitaire	50 552	140 535	29 262	81 348	4 552 933	12 657 154
22 Montant accordé pour personnes à charge	6 729	33 786	6 330	29 147	983 569	4 437 597
23 Autres montants accordés	44 432	192 121	16 054	45 243	2 844 445	7 531 554
24 Total des montants accordés	68 309	779 645	35 727	371 532	5 634 605	58 698 354
25 TOTAL DES CRÉDITS D'IMPÔT NON REMBOURSABLES	68 309	155 932	35 727	74 308	5 634 605	11 739 883
26 Impôt à payer	31 993	398 177	19 516	96 411	3 341 371	15 447 577
27 Impôt et cotisations à payer	39 256	417 038	23 436	102 443	4 028 034	16 478 842
CALCUL DU REMBOURSEMENT ET DU SOLDE DÛ						
28 Impôt du Québec retenu à la source	30 689	260 403	23 339	91 892	3 829 905	14 966 892
29 Remboursement TVQ salariés et sociétés	1 184	294	689	88	125 975	15 097
30 Remboursement d'impôts fonciers	10 470	2 159	5 017	1 065	1 018 898	222 154
31 Impôt payé par acomptes, autres crédits	29 625	114 053	18 202	9 467	2 856 072	2 157 867
32 Impôt payé et autres crédits	43 077	407 831	27 740	108 653	4 584 799	17 996 877
33 SOLDE DÛ	16 857	64 188	8 583	12 290	1 374 690	1 594 803
34 REMBOURSEMENT	31 173	- 54 981	21 001	- 18 500	3 500 372	- 3 112 838
35 Remboursement anticipé	1 700	1 539	1 665	1 381	251 741	214 449

ANNEXES

ANNEXE 1 : Sommaire des statistiques fiscales par région administrative et par municipalité de 20 000 habitants et plus Québec – 2002 (avant réorganisation municipale)

ANNEXE 1
Sommaire des statistiques fiscales par région administrative et par municipalité de 20 000 habitants et plus
Québec – 2002 (avant réorganisation municipale)
(nombre de contribuables; montants en milliers de dollars)

	Bas-St-Laurent (01)						Saguenay-Lac-St-Jean (02)	
	Rimouski		Autres		Ensemble		Alma	
Composantes	Nombre	Montant	Nombre	Montant	Nombre	Montant	Nombre	Montant
1 Contribuables imposables	14 244		67 257		81 501		12 488	
2 Régime d'imposition simplifié	19 318		115 197		134 515		18 047	
3 Régime d'imposition général	5 178		17 476		22 654		4 104	
4 Tous les contribuables	24 496		132 673		157 169		22 151	
CALCUL DU REVENU TOTAL								
5 Revenus d'emploi	15 812	427 568	81 476	1 878 338	97 288	2 305 907	15 193	399 580
6 Prestations d'assurance-emploi	3 451	16 330	27 872	155 858	31 323	172 188	4 518	23 940
7 Revenus de retraite	7 566	118 462	38 042	470 390	45 608	588 853	5 745	92 409
8 Revenus de biens	8 321	30 088	42 491	120 398	50 812	150 486	7 696	19 841
9 Revenus nets d'entreprise et profession	1 592	40 857	12 946	167 311	14 538	208 168	1 051	27 231
10 Provision relative au revenu d'entreprise ou de profession	166	1 319	699	2 631	865	3 949	122	1 095
11 Autres revenus	9 360	44 481	52 726	238 999	62 086	283 479	7 419	35 848
12 REVENU TOTAL	24 496	679 105	132 673	3 033 925	157 169	3 713 030	22 151	599 944
CALCUL DU REVENU NET ET DU REVENU IMPOSABLE								
13 Déductions reliées à la retraite	10 835	35 840	52 833	138 702	63 668	174 542	9 416	30 086
14 Déductions reliées aux placements	537	1 661	1 720	3 907	2 257	5 568	420	886
15 Autres déductions	293	1 375	1 124	5 237	1 417	6 613	299	1 477
16 Déductions - calcul du revenu net	10 977	38 876	53 419	147 847	64 396	186 723	9 550	32 449
17 Revenu net	24 078	640 471	128 770	2 888 516	152 848	3 528 987	21 400	567 789
18 Déductions - calcul du revenu imposable	4 907	21 544	31 366	150 355	36 273	171 899	3 515	16 554
19 REVENU IMPOSABLE	23 933	619 106	127 647	2 739 112	151 580	3 358 218	21 280	551 332
CALCUL DES CRÉDITS D'IMPÔT NON REMBOURSABLES								
20 Montant de base	24 496	148 176	132 673	802 728	157 169	950 904	22 151	133 814
21 Montant forfaitaire	19 318	53 704	115 197	320 248	134 515	373 952	18 047	50 171
22 Montant accordé pour personnes à charge	3 672	15 635	22 425	97 169	26 097	112 804	4 283	19 070
23 Autres montants accordés	14 139	40 845	63 260	151 947	77 399	192 793	11 025	27 327
24 Total des montants accordés	24 496	258 360	132 673	1 372 092	157 169	1 630 452	22 151	230 382
25 TOTAL DES CRÉDITS D'IMPÔT NON REMBOURSABLES	**24 496**	**51 673**	**132 673**	**274 422**	**157 169**	**326 095**	**22 151**	**46 077**
26 Impôt à payer	**14 244**	**61 141**	**67 257**	**217 635**	**81 501**	**278 776**	**12 488**	**53 278**
27 Impôt et cotisations à payer	**17 578**	**65 297**	**90 464**	**241 337**	**108 042**	**306 633**	**14 979**	**56 775**
CALCUL DU REMBOURSEMENT ET DU SOLDE DÛ								
28 Impôt du Québec retenu à la source	16 757	59 497	84 063	235 612	100 820	295 109	15 487	56 048
29 Remboursement TVQ salariés et sociétés	801	70	3 614	396	4 415	466	630	48
30 Remboursement d'impôts fonciers	5 759	1 275	23 592	4 421	29 351	5 696	3 942	796
31 Impôt payé par acomptes, autres crédits	12 312	9 369	67 776	27 076	80 088	36 444	11 131	6 571
32 Impôt payé et autres crédits	20 285	72 693	101 437	277 577	121 722	350 270	18 171	64 806
33 SOLDE DÛ	5 517	5 218	31 765	24 716	37 282	29 933	4 544	3 854
34 REMBOURSEMENT	15 861	- 12 614	79 154	- 60 955	95 015	- 73 570	14 326	- 11 884
35 Remboursement anticipé	1 245	1 027	6 628	5 291	7 873	6 317	1 092	948

ANNEXE 1 (suite)
Sommaire des statistiques fiscales par région administrative et par municipalité de 20 000 habitants et plus
Québec - 2002 (avant réorganisation municipale)
(nombre de contribuables; montants en milliers de dollars)

	Saguenay-Lac-St-Jean (02)							
	Chicoutimi		Jonquière		La Baie		Autres	
Composantes	**Nombre**	**Montant**	**Nombre**	**Montant**	**Nombre**	**Montant**	**Nombre**	**Montant**
1 Contribuables imposables	26 834		24 261		8 381		45 281	
2 Régime d'imposition simplifié	37 721		34 297		12 388		74 888	
3 Régime d'imposition général	9 031		7 690		2 379		12 678	
4 Tous les contribuables	46 752		41 987		14 767		87 566	
CALCUL DU REVENU TOTAL								
5 Revenus d'emploi	30 834	863 774	27 990	791 136	10 121	287 390	57 860	1 436 709
6 Prestations d'assurance-emploi	7 202	34 952	6 694	32 948	2 825	12 212	21 622	120 893
7 Revenus de retraite	12 805	206 419	11 578	204 472	3 814	60 853	21 191	276 878
8 Revenus de biens	16 454	51 036	14 862	34 232	5 026	9 565	26 824	73 550
9 Revenus nets d'entreprise et profession	2 708	77 018	1 874	33 612	697	9 583	6 008	82 057
10 Provision relative au revenu d'entreprise ou de profession	303	1 962	164	800	49	166	433	1 948
11 Autres revenus	16 325	80 098	14 399	69 599	4 846	20 372	30 861	143 099
12 REVENU TOTAL	46 752	1 315 260	41 987	1 166 798	14 767	400 140	87 566	2 135 133
CALCUL DU REVENU NET ET DU REVENU IMPOSABLE								
13 Déductions reliées à la retraite	19 884	70 864	17 829	59 995	6 442	20 911	35 629	106 554
14 Déductions reliées aux placements	1 031	2 180	766	1 091	190	440	1 087	2 529
15 Autres déductions	697	4 321	666	3 986	200	1 165	1 065	6 025
16 Déductions - calcul du revenu net	20 182	77 364	18 109	65 072	6 503	22 516	36 054	115 108
17 Revenu net	45 290	1 238 474	40 504	1 102 225	14 052	377 858	83 611	2 021 571
18 Déductions - calcul du revenu imposable	7 886	33 933	6 204	26 941	2 217	9 240	18 409	103 277
19 REVENU IMPOSABLE	45 023	1 204 877	40 318	1 075 481	13 987	368 687	82 366	1 919 064
CALCUL DES CRÉDITS D'IMPÔT NON REMBOURSABLES								
20 Montant de base	46 752	282 595	41 987	253 867	14 767	89 262	87 566	529 505
21 Montant forfaitaire	37 721	104 864	34 297	95 346	12 388	34 439	74 888	208 189
22 Montant accordé pour personnes à charge	8 264	37 159	7 718	34 738	2 915	13 051	16 746	76 801
23 Autres montants accordés	24 333	64 727	21 586	54 417	7 071	17 162	38 641	93 229
24 Total des montants accordés	46 752	489 345	41 987	438 368	14 767	153 914	87 566	907 724
25 TOTAL DES CRÉDITS D'IMPÔT NON REMBOURSABLES	**46 752**	**97 871**	**41 987**	**87 675**	**14 767**	**30 783**	**87 566**	**181 548**
26 Impôt à payer	**26 834**	**121 842**	**24 261**	**106 739**	**8 381**	**35 343**	**45 281**	**162 884**
27 Impôt et cotisations à payer	**32 263**	**130 035**	**28 594**	**113 147**	**9 944**	**37 234**	**57 825**	**176 313**
CALCUL DU REMBOURSEMENT ET DU SOLDE DÛ								
28 Impôt du Québec retenu à la source	32 136	121 569	29 278	115 066	10 260	39 354	58 635	186 710
29 Remboursement TVQ salariés et sociétés	1 289	115	847	83	210	20	2 375	259
30 Remboursement d'impôts fonciers	9 300	1 989	7 470	1 501	1 854	352	13 792	2 864
31 Impôt payé par acomptes, autres crédits	21 878	18 515	19 021	9 210	6 512	2 422	43 000	15 202
32 Impôt payé et autres crédits	38 115	145 038	34 212	128 032	11 627	42 876	68 396	209 425
33 SOLDE DÛ	10 333	10 089	8 793	7 121	3 053	2 213	17 959	13 812
34 REMBOURSEMENT	29 743	- 25 092	26 774	- 22 006	9 203	- 7 855	54 464	- 46 924
35 Remboursement anticipé	2 613	2 239	2 287	1 958	786	709	4 815	4 263

ANNEXE 1 (suite)
Sommaire des statistiques fiscales par région administrative et par municipalité de 20 000 habitants et plus
Québec - 2002 (avant réorganisation municipale)
(nombre de contribuables; montants en milliers de dollars)

Composantes	Saguenay-Lac-St-Jean (02)		Québec (03)					
	Ensemble		Beauport		Charlesbourg		Québec	
	Nombre	Montant	Nombre	Montant	Nombre	Montant	Nombre	Montant
1 Contribuables imposables	117 245		36 979		37 732		81 359	
2 Régime d'imposition simplifié	177 341		45 346		46 002		110 249	
3 Régime d'imposition général	35 882		12 002		11 963		26 284	
4 Tous les contribuables	213 223		57 348		57 965		136 533	
CALCUL DU REVENU TOTAL								
5 Revenus d'emploi	141 998	3 778 588	40 393	1 188 122	39 513	1 126 097	88 242	2 410 074
6 Prestations d'assurance-emploi	42 861	224 944	6 923	28 035	6 461	26 027	15 030	58 518
7 Revenus de retraite	55 133	841 032	14 910	232 673	17 416	313 148	39 802	671 521
8 Revenus de biens	70 862	188 224	20 107	56 233	21 557	65 830	47 175	181 985
9 Revenus nets d'entreprise et profession	12 338	229 502	3 557	59 091	3 993	73 389	9 452	177 785
10 Provision relative au revenu d'entreprise ou de profession	1 071	5 970	250	1 123	341	1 876	677	4 892
11 Autres revenus	73 850	349 015	18 269	86 103	18 329	88 566	52 260	256 999
12 REVENU TOTAL	213 223	5 617 276	57 348	1 651 380	57 965	1 694 932	136 533	3 761 773
CALCUL DU REVENU NET ET DU REVENU IMPOSABLE								
13 Déductions reliées à la retraite	89 200	288 410	28 740	94 158	27 962	95 861	61 963	205 007
14 Déductions reliées aux placements	3 494	7 126	1 186	2 288	1 327	2 195	3 177	6 721
15 Autres déductions	2 927	16 973	681	3 760	793	4 642	1 812	10 350
16 Déductions - calcul du revenu net	90 398	312 509	29 045	100 205	28 333	102 698	62 951	222 078
17 Revenu net	204 857	5 307 916	56 202	1 552 388	56 936	1 592 840	134 325	3 541 406
18 Déductions - calcul du revenu imposable	38 231	189 945	9 130	41 590	8 706	39 041	24 647	109 956
19 REVENU IMPOSABLE	202 974	5 119 441	56 005	1 511 105	56 666	1 554 077	133 580	3 432 571
CALCUL DES CRÉDITS D'IMPÔT NON REMBOURSABLES								
20 Montant de base	213 223	1 289 043	57 348	346 995	57 965	350 613	136 533	825 693
21 Montant forfaitaire	177 341	493 008	45 346	126 062	46 002	127 886	110 249	306 492
22 Montant accordé pour personnes à charge	39 926	180 819	10 124	42 964	8 817	37 080	17 116	72 316
23 Autres montants accordés	102 656	256 862	30 622	80 996	31 476	80 355	79 204	211 306
24 Total des montants accordés	213 223	2 219 731	57 348	597 016	57 965	595 933	136 533	1 415 807
25 TOTAL DES CRÉDITS D'IMPÔT NON REMBOURSABLES	**213 223**	**443 954**	**57 348**	**119 406**	**57 965**	**119 189**	**136 533**	**283 167**
26 Impôt à payer	**117 245**	**480 087**	**36 979**	**148 167**	**37 732**	**156 431**	**81 359**	**339 821**
27 Impôt et cotisations à payer	**143 605**	**513 505**	**43 248**	**157 309**	**43 922**	**167 425**	**97 723**	**364 933**
CALCUL DU REMBOURSEMENT ET DU SOLDE DÛ								
28 Impôt du Québec retenu à la source	145 796	518 746	42 768	158 352	43 063	159 588	93 714	331 397
29 Remboursement TVQ salariés et sociétés	5 351	524	1 719	190	1 683	181	3 390	351
30 Remboursement d'impôts fonciers	36 358	7 502	11 326	2 719	12 705	3 237	35 632	6 878
31 Impôt payé par acomptes, autres crédits	101 542	51 920	28 574	12 295	29 099	17 723	67 920	48 391
32 Impôt payé et autres crédits	170 521	590 177	48 949	177 941	49 959	185 657	113 538	400 615
33 SOLDE DÛ	44 682	37 090	12 681	11 192	13 529	12 934	32 048	30 914
34 REMBOURSEMENT	134 510	- 113 762	38 505	- 31 825	38 435	- 31 166	87 368	- 66 595
35 Remboursement anticipé	11 593	10 117	3 210	2 676	3 097	2 552	6 796	5 189

ANNEXE 1 (suite)
Sommaire des statistiques fiscales par région administrative et par municipalité de 20 000 habitants et plus
Québec - 2002 (avant réorganisation municipale)
(nombre de contribuables; montants en milliers de dollars)

	Québec (03)							
	Ste-Foy		Val-Bélair		Autres		Ensemble	
Composantes	**Nombre**	**Montant**	**Nombre**	**Montant**	**Nombre**	**Montant**	**Nombre**	**Montant**
1 Contribuables imposables	39 989		10 435		114 369		320 863	
2 Régime d'imposition simplifié	43 766		12 631		145 578		403 572	
3 Régime d'imposition général	15 358		2 789		37 510		105 906	
4 Tous les contribuables	59 124		15 420		183 088		509 478	
CALCUL DU REVENU TOTAL								
5 Revenus d'emploi	39 333	1 233 558	12 332	359 090	127 427	3 841 639	347 240	10 158 580
6 Prestations d'assurance-emploi	5 048	21 357	2 546	10 815	26 915	119 251	62 923	264 002
7 Revenus de retraite	19 268	419 334	2 478	36 261	46 819	733 966	140 693	2 406 902
8 Revenus de biens	25 741	124 679	3 942	8 323	69 388	312 159	187 910	749 209
9 Revenus nets d'entreprise et profession	4 966	167 946	1 074	11 124	16 475	382 723	39 517	872 058
10 Provision relative au revenu d'entreprise ou de profession	694	6 790	32	75	1 637	11 738	3 631	26 493
11 Autres revenus	18 114	95 428	4 312	20 473	58 816	279 097	170 100	826 666
12 REVENU TOTAL	59 124	2 069 091	15 420	446 161	183 088	5 680 573	509 478	15 303 910
CALCUL DU REVENU NET ET DU REVENU IMPOSABLE								
13 Déductions reliées à la retraite	28 550	122 390	8 633	26 627	90 647	327 694	246 495	871 738
14 Déductions reliées aux placements	2 694	6 232	215	238	5 264	12 852	13 863	30 527
15 Autres déductions	1 012	6 811	193	1 336	2 538	14 836	7 029	41 735
16 Déductions - calcul du revenu net	29 352	135 434	8 689	28 201	91 965	355 383	250 335	943 999
17 Revenu net	58 164	1 934 106	14 951	418 109	178 558	5 328 445	499 136	14 367 293
18 Déductions - calcul du revenu imposable	9 117	49 314	1 865	9 343	31 462	169 972	84 927	419 216
19 REVENU IMPOSABLE	57 760	1 885 228	14 872	408 893	177 483	5 159 603	496 366	13 951 479
CALCUL DES CRÉDITS D'IMPÔT NON REMBOURSABLES								
20 Montant de base	59 124	357 741	15 420	93 232	183 088	1 107 963	509 478	3 082 236
21 Montant forfaitaire	43 766	121 669	12 631	35 114	145 578	404 707	403 572	1 121 930
22 Montant accordé pour personnes à charge	7 835	34 374	3 622	15 656	32 830	141 465	80 344	343 854
23 Autres montants accordés	36 194	110 864	6 604	14 617	95 357	245 597	279 457	743 734
24 Total des montants accordés	59 124	624 647	15 420	158 619	183 088	1 899 732	509 478	5 291 754
25 TOTAL DES CRÉDITS D'IMPÔT NON REMBOURSABLES	**59 124**	**124 932**	**15 420**	**31 724**	**183 088**	**379 954**	**509 478**	**1 058 372**
26 Impôt à payer	**39 989**	**223 703**	**10 435**	**39 281**	**114 369**	**553 437**	**320 863**	**1 460 840**
27 Impôt et cotisations à payer	**45 668**	**238 565**	**11 593**	**41 015**	**135 774**	**588 572**	**377 928**	**1 557 819**
CALCUL DU REMBOURSEMENT ET DU SOLDE DÛ								
28 Impôt du Québec retenu à la source	43 502	193 847	12 367	45 009	132 020	534 317	367 434	1 422 509
29 Remboursement TVQ salariés et sociétés	2 458	238	353	40	5 887	670	15 490	1 670
30 Remboursement d'impôts fonciers	11 155	2 253	2 584	756	28 411	6 327	101 813	22 170
31 Impôt payé par acomptes, autres crédits	31 787	48 226	7 720	1 762	93 279	72 675	258 379	201 072
32 Impôt payé et autres crédits	51 194	253 488	13 538	48 304	152 695	639 356	429 873	1 705 361
33 SOLDE DÛ	15 101	19 894	2 823	2 412	43 055	55 030	119 237	132 377
34 REMBOURSEMENT	38 680	- 34 817	11 060	- 9 701	118 657	- 105 814	332 705	- 279 919
35 Remboursement anticipé	2 865	2 365	892	812	9 679	8 276	26 539	21 870

ANNEXE 1 (suite)
Sommaire des statistiques fiscales par région administrative et par municipalité de 20 000 habitants et plus
Québec - 2002 (avant réorganisation municipale)
(nombre de contribuables; montants en milliers de dollars)

	Mauricie (04)							
	Cap-de-la-Madeleine		Shawinigan		Trois-Rivières		Trois-Rivières Ouest	
Composantes	**Nombre**	**Montant**	**Nombre**	**Montant**	**Nombre**	**Montant**	**Nombre**	**Montant**
1 Contribuables imposables	13 864		11 843		20 448		11 432	
2 Régime d'imposition simplifié	21 561		19 840		31 196		13 679	
3 Régime d'imposition général	4 231		3 576		6 643		4 135	
4 Tous les contribuables	25 792		23 416		37 839		17 814	
CALCUL DU REVENU TOTAL								
5 Revenus d'emploi	15 617	403 924	13 435	309 581	22 224	576 064	12 741	401 777
6 Prestations d'assurance-emploi	3 311	14 603	3 413	14 623	4 652	19 674	2 437	10 693
7 Revenus de retraite	8 435	124 595	8 556	131 320	12 452	198 581	4 339	70 219
8 Revenus de biens	9 892	28 573	9 685	26 027	14 587	51 691	6 942	24 312
9 Revenus nets d'entreprise et profession	1 368	23 041	1 038	20 933	2 265	50 793	1 224	31 069
10 Provision relative au revenu d'entreprise ou de profession	110	595	105	597	191	1 348	115	742
11 Autres revenus	10 210	48 377	10 054	49 065	15 739	78 886	5 446	26 229
12 REVENU TOTAL	25 792	643 708	23 416	552 146	37 839	977 037	17 814	565 041
CALCUL DU REVENU NET ET DU REVENU IMPOSABLE								
13 Déductions reliées à la retraite	10 224	31 682	8 452	24 095	14 801	47 953	8 701	33 216
14 Déductions reliées aux placements	430	912	423	655	757	1 193	447	667
15 Autres déductions	313	1 689	267	1 409	482	3 213	283	1 565
16 Déductions - calcul du revenu net	10 352	34 283	8 598	26 159	15 097	52 359	8 833	35 449
17 Revenu net	25 159	609 744	22 921	526 285	37 122	925 711	17 402	530 101
18 Déductions - calcul du revenu imposable	4 885	20 029	4 695	19 660	7 288	31 994	2 606	12 638
19 REVENU IMPOSABLE	25 050	589 882	22 828	506 809	36 907	893 945	17 330	517 583
CALCUL DES CRÉDITS D'IMPÔT NON REMBOURSABLES								
20 Montant de base	25 792	155 795	23 416	141 615	37 839	228 692	17 814	107 721
21 Montant forfaitaire	21 561	59 940	19 840	55 155	31 196	86 725	13 679	38 028
22 Montant accordé pour personnes à charge	4 164	18 281	3 296	14 268	5 039	22 325	3 417	15 230
23 Autres montants accordés	13 645	35 893	13 142	34 949	21 310	58 162	9 384	24 503
24 Total des montants accordés	25 792	269 908	23 416	245 988	37 839	395 904	17 814	185 482
25 TOTAL DES CRÉDITS D'IMPÔT NON REMBOURSABLES	**25 792**	**53 983**	**23 416**	**49 198**	**37 839**	**79 182**	**17 814**	**37 097**
26 Impôt à payer	**13 864**	**52 267**	**11 843**	**43 237**	**20 448**	**84 983**	**11 432**	**56 338**
27 Impôt et cotisations à payer	**17 515**	**56 709**	**15 465**	**47 505**	**25 588**	**91 918**	**13 343**	**59 660**
CALCUL DU REMBOURSEMENT ET DU SOLDE DÛ								
28 Impôt du Québec retenu à la source	16 687	55 750	14 132	44 205	23 969	82 573	13 217	57 394
29 Remboursement TVQ salariés et sociétés	501	39	359	27	815	70	632	47
30 Remboursement d'impôts fonciers	6 253	1 076	6 445	1 082	9 763	1 688	3 259	622
31 Impôt payé par acomptes, autres crédits	12 151	6 470	11 075	7 943	17 830	15 013	8 961	7 509
32 Impôt payé et autres crédits	20 899	64 957	18 891	54 768	30 421	102 481	15 412	66 846
33 SOLDE DÛ	5 695	4 658	5 268	3 592	8 792	7 751	4 003	4 095
34 REMBOURSEMENT	16 339	- 12 905	14 626	- 10 855	23 518	- 18 315	11 972	- 11 280
35 Remboursement anticipé	1 392	1 141	1 210	917	1 888	1 482	1 078	972

ANNEXE 1 (suite)
Sommaire des statistiques fiscales par région administrative et par municipalité de 20 000 habitants et plus
Québec - 2002 (avant réorganisation municipale)
(nombre de contribuables; montants en milliers de dollars)

	Mauricie (04)				Estrie (05)			
	Autres		Ensemble		Sherbrooke		Magog	
Composantes	**Nombre**	**Montant**	**Nombre**	**Montant**	**Nombre**	**Montant**	**Nombre**	**Montant**
1 Contribuables imposables	51 631		109 218		33 539		9 818	
2 Régime d'imposition simplifié	82 762		169 038		49 635		13 844	
3 Régime d'imposition général	14 608		33 193		10 759		2 586	
4 Tous les contribuables	97 370		202 231		60 394		16 430	
CALCUL DU REVENU TOTAL								
5 Revenus d'emploi	61 357	1 536 621	125 374	3 227 968	37 131	940 824	10 564	282 989
6 Prestations d'assurance-emploi	17 372	77 617	31 185	137 210	7 738	27 459	2 669	9 404
7 Revenus de retraite	27 848	380 348	61 630	905 064	18 800	290 454	4 936	76 775
8 Revenus de biens	36 729	118 328	77 835	248 929	22 001	93 834	6 165	37 142
9 Revenus nets d'entreprise et profession	8 027	101 703	13 922	227 539	4 658	103 307	1 455	24 979
10 Provision relative au revenu d'entreprise ou de profession	495	1 613	1 016	4 895	516	3 088	121	603
11 Autres revenus	34 964	163 381	76 413	365 938	25 147	121 341	5 809	27 525
12 REVENU TOTAL	97 370	2 379 612	202 231	5 117 543	60 394	1 580 307	16 430	459 418
CALCUL DU REVENU NET ET DU REVENU IMPOSABLE								
13 Déductions reliées à la retraite	39 692	114 715	81 870	251 661	24 631	80 981	6 722	22 430
14 Déductions reliées aux placements	1 439	2 463	3 496	5 891	1 451	3 033	395	1 107
15 Autres déductions	1 025	5 352	2 370	13 228	704	3 608	193	1 086
16 Déductions - calcul du revenu net	40 229	122 530	83 109	270 781	25 079	87 621	6 873	24 623
17 Revenu net	94 423	2 259 207	197 027	4 851 048	59 463	1 495 388	16 131	435 080
18 Déductions - calcul du revenu imposable	19 609	109 062	39 083	193 384	12 789	55 996	3 047	13 010
19 REVENU IMPOSABLE	93 106	2 151 015	195 221	4 659 234	59 079	1 439 936	16 084	422 168
CALCUL DES CRÉDITS D'IMPÔT NON REMBOURSABLES								
20 Montant de base	97 370	588 951	202 231	1 222 774	60 394	365 071	16 430	99 319
21 Montant forfaitaire	82 762	230 078	169 038	469 926	49 635	137 985	13 844	38 486
22 Montant accordé pour personnes à charge	16 339	71 552	32 255	141 655	8 434	37 665	2 504	10 675
23 Autres montants accordés	45 376	114 651	102 857	268 159	34 937	96 109	8 493	20 175
24 Total des montants accordés	97 370	1 005 232	202 231	2 102 514	60 394	636 831	16 430	168 656
25 TOTAL DES CRÉDITS D'IMPÔT NON REMBOURSABLES	**97 370**	**201 049**	**202 231**	**420 510**	**60 394**	**127 369**	**16 430**	**33 732**
26 Impôt à payer	**51 631**	**185 189**	**109 218**	**422 015**	**33 539**	**135 631**	**9 818**	**41 766**
27 Impôt et cotisations à payer	**66 720**	**202 176**	**138 631**	**457 968**	**42 317**	**148 291**	**12 032**	**45 175**
CALCUL DU REMBOURSEMENT ET DU SOLDE DÛ								
28 Impôt du Québec retenu à la source	63 127	203 380	131 132	443 301	39 166	126 140	11 257	39 178
29 Remboursement TVQ salariés et sociétés	1 819	169	4 126	352	1 394	120	282	30
30 Remboursement d'impôts fonciers	18 264	3 545	43 984	8 013	16 288	2 788	3 195	582
31 Impôt payé par acomptes, autres crédits	47 973	18 966	97 990	55 902	31 715	28 150	8 619	4 961
32 Impôt payé et autres crédits	76 413	233 226	162 036	522 278	49 962	163 082	13 616	47 484
33 SOLDE DÛ	22 372	17 917	46 130	38 013	14 747	15 261	4 357	6 013
34 REMBOURSEMENT	59 705	- 48 967	126 160	- 102 323	38 138	- 30 052	10 185	- 8 322
35 Remboursement anticipé	5 149	4 295	10 717	8 806	3 097	2 402	873	668

ANNEXE 1 (suite)
Sommaire des statistiques fiscales par région administrative et par municipalité de 20 000 habitants et plus
Québec - 2002 (avant réorganisation municipale)
(nombre de contribuables; montants en milliers de dollars)

	Estrie (05)				Montréal (06)			
	Autres		Ensemble		Anjou		Côte-St-Luc	
Composantes	**Nombre**	**Montant**	**Nombre**	**Montant**	**Nombre**	**Montant**	**Nombre**	**Montant**
1 Contribuables imposables	87 149		130 506		20 039		14 090	
2 Régime d'imposition simplifié	121 716		185 195		24 774		16 784	
3 Régime d'imposition général	24 291		37 636		6 307		6 309	
4 Tous les contribuables	146 007		222 831		31 081		23 093	
CALCUL DU REVENU TOTAL								
5 Revenus d'emploi	99 119	2 626 541	146 814	3 850 354	20 710	608 157	11 459	396 858
6 Prestations d'assurance-emploi	23 406	88 469	33 813	125 331	3 163	14 284	1 237	6 589
7 Revenus de retraite	36 992	527 724	60 728	894 953	10 032	175 983	9 797	197 481
8 Revenus de biens	53 578	233 181	81 744	364 157	12 827	51 146	13 807	195 375
9 Revenus nets d'entreprise et profession	18 126	213 811	24 239	342 097	1 752	32 266	2 832	76 710
10 Provision relative au revenu d'entreprise ou de profession	1 056	3 431	1 693	7 123	149	761	390	2 871
11 Autres revenus	48 251	211 620	79 207	360 486	10 111	49 930	7 028	38 457
12 REVENU TOTAL	146 007	3 904 776	222 831	5 944 501	31 081	932 528	23 093	914 342
CALCUL DU REVENU NET ET DU REVENU IMPOSABLE								
13 Déductions reliées à la retraite	66 095	195 083	97 448	298 494	13 583	49 956	9 060	49 226
14 Déductions reliées aux placements	3 135	8 768	4 981	12 908	752	1 295	2 453	8 468
15 Autres déductions	1 572	7 954	2 469	12 648	373	1 883	522	2 582
16 Déductions - calcul du revenu net	67 156	211 805	99 108	324 049	13 818	53 134	9 963	60 276
17 Revenu net	142 344	3 697 965	217 938	5 628 433	30 418	879 660	22 403	855 864
18 Déductions - calcul du revenu imposable	26 532	142 025	42 368	211 031	4 798	22 995	3 796	22 060
19 REVENU IMPOSABLE	141 614	3 562 536	216 777	5 424 640	30 276	856 942	22 213	833 907
CALCUL DES CRÉDITS D'IMPÔT NON REMBOURSABLES								
20 Montant de base	146 007	883 407	222 831	1 347 797	31 081	187 727	23 093	139 747
21 Montant forfaitaire	121 716	338 370	185 195	514 842	24 774	68 872	16 784	46 660
22 Montant accordé pour personnes à charge	26 108	118 643	37 046	166 983	4 604	20 059	3 339	16 526
23 Autres montants accordés	70 211	169 463	113 641	285 747	16 873	44 925	14 414	62 828
24 Total des montants accordés	146 007	1 509 884	222 831	2 315 370	31 081	321 583	23 093	265 760
25 TOTAL DES CRÉDITS D'IMPÔT NON REMBOURSABLES	**146 007**	**301 982**	**222 831**	**463 082**	**31 081**	**64 318**	**23 093**	**53 153**
26 Impôt à payer	**87 149**	**324 296**	**130 506**	**501 693**	**20 039**	**90 815**	**14 090**	**106 002**
27 Impôt et cotisations à payer	**107 645**	**353 144**	**161 994**	**546 610**	**23 340**	**96 312**	**17 437**	**115 074**
CALCUL DU REMBOURSEMENT ET DU SOLDE DÛ								
28 Impôt du Québec retenu à la source	101 482	338 086	151 905	503 405	22 172	88 639	11 474	62 251
29 Remboursement TVQ salariés et sociétés	2 678	222	4 354	372	691	88	443	110
30 Remboursement d'impôts fonciers	21 315	3 859	40 798	7 230	5 884	1 364	4 357	1 031
31 Impôt payé par acomptes, autres crédits	77 024	35 555	117 358	68 666	15 837	12 151	13 357	46 569
32 Impôt payé et autres crédits	118 712	391 970	182 290	602 537	25 952	105 398	18 371	116 623
33 SOLDE DÛ	37 109	39 041	56 213	60 315	8 007	8 051	7 410	16 899
34 REMBOURSEMENT	91 195	- 77 867	139 518	- 116 241	19 470	- 17 137	12 779	- 18 448
35 Remboursement anticipé	7 125	6 084	11 095	9 154	1 220	1 025	823	774

ANNEXE 1 (suite)
Sommaire des statistiques fiscales par région administrative et par municipalité de 20 000 habitants et plus
Québec - 2002 (avant réorganisation municipale)
(nombre de contribuables; montants en milliers de dollars)

	Montréal (06)							
	Dollard-des-Ormeaux		Lachine		Lasalle		Montréal	
Composantes	**Nombre**	**Montant**	**Nombre**	**Montant**	**Nombre**	**Montant**	**Nombre**	**Montant**
1 Contribuables imposables	21 513		18 518		34 377		426 593	
2 Régime d'imposition simplifié	27 842		25 375		46 797		645 891	
3 Régime d'imposition général	7 485		5 643		9 954		150 015	
4 Tous les contribuables	35 327		31 018		56 751		795 906	
CALCUL DU REVENU TOTAL								
5 Revenus d'emploi	25 353	894 849	20 774	612 257	37 827	1 031 709	498 468	13 731 227
6 Prestations d'assurance-emploi	3 013	16 320	3 305	15 472	5 794	27 006	84 054	378 391
7 Revenus de retraite	6 810	120 289	8 573	132 349	16 111	257 854	195 509	2 891 206
8 Revenus de biens	14 842	72 542	11 036	37 342	23 600	70 974	280 932	1 384 210
9 Revenus nets d'entreprise et profession	3 483	74 370	1 703	29 808	3 201	39 730	60 567	1 021 217
10 Provision relative au revenu d'entreprise ou de profession	295	1 599	96	497	122	454	3 473	21 471
11 Autres revenus	9 109	54 150	11 091	55 334	18 366	92 198	307 765	1 601 758
12 REVENU TOTAL	35 327	1 234 119	31 018	883 058	56 751	1 519 926	795 906	21 029 450
CALCUL DU REVENU NET ET DU REVENU IMPOSABLE								
13 Déductions reliées à la retraite	16 349	79 997	13 450	46 778	24 085	79 260	324 910	1 093 629
14 Déductions reliées aux placements	1 953	5 643	611	1 313	1 054	2 285	19 041	62 299
15 Autres déductions	524	3 240	362	1 890	615	2 923	8 123	46 311
16 Déductions - calcul du revenu net	16 804	88 881	13 665	49 982	24 465	84 468	331 644	1 202 239
17 Revenu net	33 870	1 146 063	30 321	833 521	55 262	1 436 852	771 614	19 849 481
18 Déductions - calcul du revenu imposable	3 705	27 519	4 974	23 025	8 170	37 923	140 226	763 252
19 REVENU IMPOSABLE	33 703	1 118 800	30 172	810 803	54 934	1 399 392	763 779	19 094 860
CALCUL DES CRÉDITS D'IMPÔT NON REMBOURSABLES								
20 Montant de base	35 327	213 690	31 018	187 273	56 751	342 891	795 906	4 810 664
21 Montant forfaitaire	27 842	77 401	25 375	70 543	46 797	130 096	645 891	1 795 577
22 Montant accordé pour personnes à charge	7 473	36 614	5 075	22 779	9 052	40 588	118 229	545 012
23 Autres montants accordés	16 508	51 115	16 630	44 627	29 160	75 906	417 721	1 187 109
24 Total des montants accordés	35 327	378 819	31 018	325 222	56 751	589 480	795 906	8 338 362
25 TOTAL DES CRÉDITS D'IMPÔT NON REMBOURSABLES	**35 327**	**75 765**	**31 018**	**65 045**	**56 751**	**117 898**	**795 906**	**1 667 700**
26 Impôt à payer	**21 513**	**137 221**	**18 518**	**83 096**	**34 377**	**134 872**	**426 593**	**1 926 943**
27 Impôt et cotisations à payer	**24 877**	**144 516**	**22 279**	**87 863**	**40 690**	**143 716**	**521 594**	**2 059 909**
CALCUL DU REMBOURSEMENT ET DU SOLDE DÛ								
28 Impôt du Québec retenu à la source	24 609	132 501	21 224	84 087	39 205	139 136	501 426	1 831 838
29 Remboursement TVQ salariés et sociétés	975	195	589	78	840	106	13 357	1 446
30 Remboursement d'impôts fonciers	4 465	1 326	6 329	1 206	12 199	2 863	181 668	38 285
31 Impôt payé par acomptes, autres crédits	18 177	18 099	15 358	9 742	28 326	14 679	390 203	305 680
32 Impôt payé et autres crédits	28 962	157 008	25 269	97 361	46 881	161 670	619 691	2 266 113
33 SOLDE DÛ	8 608	13 038	7 638	6 960	14 006	11 735	180 238	207 448
34 REMBOURSEMENT	22 074	- 25 529	19 359	- 16 458	35 530	- 29 689	480 165	- 413 652
35 Remboursement anticipé	1 328	1 178	1 156	1 003	2 188	1 845	28 485	23 485

ANNEXE 1 (suite)
Sommaire des statistiques fiscales par région administrative et par municipalité de 20 000 habitants et plus
Québec - 2002 (avant réorganisation municipale)
(nombre de contribuables; montants en milliers de dollars)

	Montréal (06)							
	Montréal-Nord		Outremont		Pierrefonds		Pointe-Claire	
Composantes	**Nombre**	**Montant**	**Nombre**	**Montant**	**Nombre**	**Montant**	**Nombre**	**Montant**
1 Contribuables imposables	31 238		10 437		24 752		14 889	
2 Régime d'imposition simplifié	55 520		10 525		32 385		16 182	
3 Régime d'imposition général	7 769		5 736		7 559		5 283	
4 Tous les contribuables	63 289		16 261		39 944		21 465	
CALCUL DU REVENU TOTAL								
5 Revenus d'emploi	37 907	830 728	9 873	513 544	28 604	949 011	14 992	581 701
6 Prestations d'assurance-emploi	7 581	31 370	1 036	5 971	4 126	21 059	1 590	9 189
7 Revenus de retraite	19 539	278 916	4 618	103 393	8 372	142 809	6 148	138 295
8 Revenus de biens	21 399	70 646	8 265	113 278	14 409	52 891	10 153	53 991
9 Revenus nets d'entreprise et profession	2 844	28 271	3 152	140 463	3 067	44 185	1 902	39 227
10 Provision relative au revenu d'entreprise ou de profession	91	373	448	4 573	144	685	150	862
11 Autres revenus	25 675	121 143	4 727	31 001	11 301	63 085	5 541	31 703
12 REVENU TOTAL	63 289	1 361 448	16 261	912 224	39 944	1 273 725	21 465	854 969
CALCUL DU REVENU NET ET DU REVENU IMPOSABLE								
13 Déductions reliées à la retraite	22 056	55 707	8 286	50 594	18 678	77 117	10 420	50 862
14 Déductions reliées aux placements	652	1 206	1 510	6 790	1 324	3 201	1 367	3 997
15 Autres déductions	491	2 193	403	2 824	504	2 965	387	2 973
16 Déductions - calcul du revenu net	22 402	59 105	8 688	60 208	19 076	83 283	10 882	57 831
17 Revenu net	61 488	1 303 526	15 755	852 890	38 410	1 191 095	20 761	797 586
18 Déductions - calcul du revenu imposable	12 154	52 751	2 797	29 100	4 544	26 615	2 240	17 385
19 REVENU IMPOSABLE	61 100	1 251 423	15 612	823 961	38 211	1 164 693	20 672	780 339
CALCUL DES CRÉDITS D'IMPÔT NON REMBOURSABLES								
20 Montant de base	63 289	382 020	16 261	98 458	39 944	241 686	21 465	129 876
21 Montant forfaitaire	55 520	154 346	10 525	29 260	32 385	90 030	16 182	44 986
22 Montant accordé pour personnes à charge	11 215	54 442	2 851	15 155	8 603	41 450	4 116	19 759
23 Autres montants accordés	31 071	80 574	10 336	49 218	18 764	50 599	11 970	35 790
24 Total des montants accordés	63 289	671 382	16 261	192 091	39 944	423 765	21 465	230 410
25 TOTAL DES CRÉDITS D'IMPÔT NON REMBOURSABLES	**63 289**	**134 278**	**16 261**	**38 419**	**39 944**	**84 754**	**21 465**	**46 083**
26 Impôt à payer	**31 238**	**96 542**	**10 437**	**126 653**	**24 752**	**132 690**	**14 889**	**101 017**
27 Impôt et cotisations à payer	**40 291**	**105 359**	**12 696**	**133 964**	**28 582**	**138 855**	**16 683**	**105 928**
CALCUL DU REMBOURSEMENT ET DU SOLDE DÛ								
28 Impôt du Québec retenu à la source	39 393	102 069	9 763	88 230	28 646	135 102	15 166	92 512
29 Remboursement TVQ salariés et sociétés	488	63	628	93	962	157	516	71
30 Remboursement d'impôts fonciers	16 720	3 203	2 505	739	6 071	1 759	2 767	819
31 Impôt payé par acomptes, autres crédits	32 073	16 015	9 448	34 027	19 896	11 210	11 558	15 818
32 Impôt payé et autres crédits	50 418	125 346	13 071	132 094	32 845	153 429	18 130	112 918
33 SOLDE DÛ	14 378	9 820	5 315	16 738	8 895	10 942	5 788	8 675
34 REMBOURSEMENT	39 028	- 29 806	9 125	- 14 868	25 643	- 25 515	13 424	- 15 664
35 Remboursement anticipé	2 439	1 961	532	562	1 590	1 511	821	826

ANNEXE 1 (suite)
Sommaire des statistiques fiscales par région administrative et par municipalité de 20 000 habitants et plus
Québec - 2002 (avant réorganisation municipale)
(nombre de contribuables; montants en milliers de dollars)

	Montréal (06)							
	St-Laurent		St-Léonard		Verdun		Autres	
Composantes	**Nombre**	**Montant**	**Nombre**	**Montant**	**Nombre**	**Montant**	**Nombre**	**Montant**
1 Contribuables imposables	31 776		31 911		27 764		71 708	
2 Régime d'imposition simplifié	50 235		47 389		37 726		72 282	
3 Régime d'imposition général	10 857		8 291		10 190		31 795	
4 Tous les contribuables	61 092		55 680		47 916		104 077	
CALCUL DU REVENU TOTAL								
5 Revenus d'emploi	36 755	1 078 648	34 564	886 149	30 535	1 038 684	71 130	3 655 872
6 Prestations d'assurance-emploi	5 399	27 071	6 488	30 705	4 820	22 156	6 775	37 761
7 Revenus de retraite	16 221	267 008	16 786	236 909	12 158	205 616	26 309	613 826
8 Revenus de biens	24 999	137 369	24 013	105 981	16 893	108 604	54 701	809 071
9 Revenus nets d'entreprise et profession	5 019	88 686	3 118	43 897	3 563	93 831	12 970	521 384
10 Provision relative au revenu d'entreprise ou de profession	313	2 003	138	532	347	3 128	2 101	20 800
11 Autres revenus	20 485	107 480	19 224	93 685	18 456	104 618	26 414	216 289
12 REVENU TOTAL	61 092	1 708 265	55 680	1 397 858	47 916	1 576 639	104 077	5 875 002
CALCUL DU REVENU NET ET DU REVENU IMPOSABLE								
13 Déductions reliées à la retraite	23 630	96 341	21 812	72 954	20 763	82 286	53 152	325 679
14 Déductions reliées aux placements	2 267	7 187	1 041	2 953	1 844	6 142	11 064	61 570
15 Autres déductions	659	3 773	452	2 603	771	5 971	2 847	18 230
16 Déductions - calcul du revenu net	24 385	107 302	22 147	78 509	21 318	94 399	56 176	405 478
17 Revenu net	58 104	1 603 572	54 114	1 321 159	46 430	1 483 338	100 759	5 477 568
18 Déductions - calcul du revenu imposable	9 659	55 899	9 366	45 124	8 400	52 883	12 297	175 662
19 REVENU IMPOSABLE	57 414	1 548 205	53 753	1 276 505	45 761	1 431 096	100 201	5 305 049
CALCUL DES CRÉDITS D'IMPÔT NON REMBOURSABLES								
20 Montant de base	61 092	369 444	55 680	336 472	47 916	289 293	104 077	629 757
21 Montant forfaitaire	50 235	139 653	47 389	131 741	37 726	104 878	72 282	200 944
22 Montant accordé pour personnes à charge	10 775	51 889	9 120	41 666	7 164	32 035	20 110	99 022
23 Autres montants accordés	28 848	85 965	26 385	67 311	25 662	70 919	58 664	225 593
24 Total des montants accordés	61 092	646 952	55 680	577 191	47 916	497 125	104 077	1 155 316
25 TOTAL DES CRÉDITS D'IMPÔT NON REMBOURSABLES	**61 092**	**129 392**	**55 680**	**115 440**	**47 916**	**99 427**	**104 077**	**231 068**
26 Impôt à payer	**31 776**	**169 375**	**31 911**	**116 491**	**27 764**	**174 569**	**71 708**	**814 683**
27 Impôt et cotisations à payer	**39 523**	**181 412**	**38 978**	**125 760**	**32 721**	**183 563**	**80 300**	**849 209**
CALCUL DU REMBOURSEMENT ET DU SOLDE DÛ								
28 Impôt du Québec retenu à la source	36 618	152 451	35 998	114 823	31 182	158 581	70 145	614 909
29 Remboursement TVQ salariés et sociétés	1 167	175	711	102	1 236	223	3 446	725
30 Remboursement d'impôts fonciers	9 918	2 356	13 511	3 682	11 372	2 238	10 984	2 976
31 Impôt payé par acomptes, autres crédits	30 992	33 669	28 732	16 240	22 988	26 726	57 546	179 463
32 Impôt payé et autres crédits	46 340	197 472	44 887	140 975	38 559	195 132	86 701	846 490
33 SOLDE DÛ	14 552	18 873	14 329	13 767	11 276	16 909	30 475	104 005
34 REMBOURSEMENT	35 269	- 34 934	33 880	- 28 983	29 548	- 28 479	62 076	- 101 286
35 Remboursement anticipé	2 118	1 844	2 054	1 720	1 751	1 496	3 817	3 644

ANNEXE 1 (suite)
Sommaire des statistiques fiscales par région administrative et par municipalité de 20 000 habitants et plus
Québec - 2002 (avant réorganisation municipale)
(nombre de contribuables; montants en milliers de dollars)

	Montréal (06)		Outaouais (07)					
	Ensemble		Aylmer		Gatineau		Hull	
Composantes	**Nombre**	**Montant**	**Nombre**	**Montant**	**Nombre**	**Montant**	**Nombre**	**Montant**
1 Contribuables imposables	779 605		17 901		52 008		32 001	
2 Régime d'imposition simplifié	1 109 707		18 325		56 860		35 494	
3 Régime d'imposition général	273 193		6 793		19 179		12 719	
4 Tous les contribuables	1 382 900		25 118		76 039		48 213	
CALCUL DU REVENU TOTAL								
5 Revenus d'emploi	878 951	26 809 395	19 310	711 858	57 442	1 900 912	34 515	1 152 073
6 Prestations d'assurance-emploi	138 381	643 344	2 247	11 632	7 882	36 833	4 562	21 902
7 Revenus de retraite	356 983	5 761 934	5 201	105 539	15 817	269 440	11 757	214 724
8 Revenus de biens	531 876	3 263 422	9 327	25 622	25 567	60 647	16 850	49 309
9 Revenus nets d'entreprise et profession	109 173	2 274 046	2 445	48 827	6 045	110 584	3 589	70 507
10 Provision relative au revenu d'entreprise ou de profession	8 257	60 610	166	999	324	1 577	205	1 066
11 Autres revenus	495 293	2 660 830	6 534	38 421	22 439	120 380	15 975	83 359
12 REVENU TOTAL	1 382 900	41 473 551	25 118	942 898	76 039	2 500 373	48 213	1 592 941
CALCUL DU REVENU NET ET DU REVENU IMPOSABLE								
13 Déductions reliées à la retraite	580 234	2 210 386	13 948	61 226	40 417	146 984	24 456	96 007
14 Déductions reliées aux placements	46 933	174 349	728	1 226	1 420	2 679	1 134	1 888
15 Autres déductions	17 033	100 360	370	2 261	923	4 418	630	3 192
16 Déductions - calcul du revenu net	595 433	2 485 095	14 120	64 714	40 781	154 081	24 716	101 087
17 Revenu net	1 339 709	39 032 175	24 445	878 575	74 231	2 347 217	47 245	1 492 351
18 Déductions - calcul du revenu imposable	227 126	1 352 193	2 422	13 329	8 849	46 809	6 683	34 469
19 REVENU IMPOSABLE	1 327 801	37 695 975	24 364	865 376	73 881	2 300 844	46 929	1 458 274
CALCUL DES CRÉDITS D'IMPÔT NON REMBOURSABLES								
20 Montant de base	1 382 900	8 358 999	25 118	151 834	76 039	459 268	48 213	291 147
21 Montant forfaitaire	1 109 707	3 084 985	18 325	50 944	56 860	158 071	35 494	98 673
22 Montant accordé pour personnes à charge	221 726	1 036 995	5 597	26 493	15 538	68 282	7 854	34 362
23 Autres montants accordés	723 006	2 132 477	13 167	35 510	38 796	99 735	27 813	77 495
24 Total des montants accordés	1 382 900	14 613 457	25 118	264 780	76 039	785 356	48 213	501 678
25 TOTAL DES CRÉDITS D'IMPÔT NON REMBOURSABLES	**1 382 900**	**2 922 739**	**25 118**	**52 957**	**76 039**	**157 074**	**48 213**	**100 338**
26 Impôt à payer	**779 605**	**4 210 969**	**17 901**	**106 160**	**52 008**	**258 188**	**32 001**	**167 005**
27 Impôt et cotisations à payer	**939 991**	**4 471 439**	**19 711**	**110 931**	**58 315**	**270 336**	**36 640**	**175 498**
CALCUL DU REMBOURSEMENT ET DU SOLDE DÛ								
28 Impôt du Québec retenu à la source	887 021	3 797 129	13 234	48 999	46 294	159 162	26 927	94 488
29 Remboursement TVQ salariés et sociétés	26 049	3 633	386	43	1 249	171	764	82
30 Remboursement d'impôts fonciers	288 750	63 848	3 145	943	11 520	3 131	8 313	1 752
31 Impôt payé par acomptes, autres crédits	694 491	740 086	15 984	39 303	44 607	75 279	28 174	52 691
32 Impôt payé et autres crédits	1 096 077	4 808 028	21 412	97 268	64 863	252 869	39 907	160 648
33 SOLDE DÛ	330 915	463 859	11 269	23 088	29 180	47 430	19 431	32 503
34 REMBOURSEMENT	837 370	- 800 448	11 140	- 9 426	38 415	- 29 963	22 692	- 17 654
35 Remboursement anticipé	50 322	42 873	708	584	2 451	2 039	1 517	1 210

ANNEXE 1 (suite)
Sommaire des statistiques fiscales par région administrative et par municipalité de 20 000 habitants et plus
Québec - 2002 (avant réorganisation municipale)
(nombre de contribuables; montants en milliers de dollars)

	Outaouais (07)				Abitibi-Témiscamingue (08)			
	Autres		Ensemble		Rouyn-Noranda		Val-d'Or	
Composantes	**Nombre**	**Montant**	**Nombre**	**Montant**	**Nombre**	**Montant**	**Nombre**	**Montant**
1 Contribuables imposables	47 296		149 206		13 090		9 553	
2 Régime d'imposition simplifié	69 229		179 908		18 603		13 849	
3 Régime d'imposition général	14 466		53 157		4 345		2 997	
4 Tous les contribuables	83 695		233 065		22 948		16 846	
CALCUL DU REVENU TOTAL								
5 Revenus d'emploi	54 061	1 556 470	165 328	5 321 313	15 251	438 570	11 122	316 664
6 Prestations d'assurance-emploi	12 132	61 698	26 823	132 066	3 682	19 614	2 932	14 481
7 Revenus de retraite	21 543	309 770	54 318	899 474	5 963	86 288	4 264	57 199
8 Revenus de biens	26 372	76 243	78 116	211 821	8 176	23 842	5 591	17 970
9 Revenus nets d'entreprise et profession	9 188	122 593	21 267	352 511	1 423	29 523	966	20 174
10 Provision relative au revenu d'entreprise ou de profession	466	1 610	1 161	5 252	112	746	87	563
11 Autres revenus	29 850	159 927	74 798	402 087	8 423	41 992	6 320	32 999
12 REVENU TOTAL	83 695	2 288 312	233 065	7 324 523	22 948	640 573	16 846	460 050
CALCUL DU REVENU NET ET DU REVENU IMPOSABLE								
13 Déductions reliées à la retraite	37 125	114 256	115 946	418 473	9 728	31 359	7 104	21 878
14 Déductions reliées aux placements	1 232	2 843	4 514	8 636	501	1 291	340	780
15 Autres déductions	848	4 075	2 771	13 946	282	1 712	239	1 464
16 Déductions - calcul du revenu net	37 556	121 174	117 173	441 055	9 881	34 362	7 212	24 122
17 Revenu net	80 935	2 169 582	226 856	6 887 724	22 354	606 530	16 419	436 339
18 Déductions - calcul du revenu imposable	15 182	94 053	33 136	188 660	4 244	24 853	3 158	19 795
19 REVENU IMPOSABLE	79 794	2 076 390	224 968	6 700 884	22 190	581 945	16 263	416 699
CALCUL DES CRÉDITS D'IMPÔT NON REMBOURSABLES								
20 Montant de base	83 695	505 938	233 065	1 408 186	22 948	138 669	16 846	101 619
21 Montant forfaitaire	69 229	192 457	179 908	500 144	18 603	51 716	13 849	38 500
22 Montant accordé pour personnes à charge	16 072	71 656	45 061	200 793	4 308	18 736	2 994	12 907
23 Autres montants accordés	39 044	97 092	118 820	309 833	11 914	30 367	8 381	19 837
24 Total des montants accordés	83 695	867 143	233 065	2 418 957	22 948	239 489	16 846	172 864
25 TOTAL DES CRÉDITS D'IMPÔT NON REMBOURSABLES	**83 695**	**173 431**	**233 065**	**483 800**	**22 948**	**47 899**	**16 846**	**34 573**
26 Impôt à payer	**47 296**	**205 257**	**149 206**	**736 611**	**13 090**	**58 129**	**9 553**	**41 091**
27 Impôt et cotisations à payer	**59 085**	**220 573**	**173 751**	**777 337**	**16 157**	**61 852**	**11 768**	**43 830**
CALCUL DU REMBOURSEMENT ET DU SOLDE DÛ								
28 Impôt du Québec retenu à la source	47 807	153 702	134 262	456 350	15 704	60 913	11 446	42 673
29 Remboursement TVQ salariés et sociétés	1 009	126	3 408	422	568	42	409	41
30 Remboursement d'impôts fonciers	10 408	2 171	33 386	7 997	5 141	1 083	3 866	831
31 Impôt payé par acomptes, autres crédits	42 722	49 196	131 487	216 470	11 360	6 760	8 143	4 998
32 Impôt payé et autres crédits	63 217	217 416	189 399	728 201	18 945	70 627	13 904	49 664
33 SOLDE DÛ	27 894	37 204	87 774	140 226	4 838	4 581	3 775	3 277
34 REMBOURSEMENT	41 898	- 34 047	114 145	- 91 090	15 230	- 13 356	10 870	- 9 111
35 Remboursement anticipé	2 872	2 355	7 548	6 188	1 041	906	767	606

ANNEXE 1 (suite)
Sommaire des statistiques fiscales par région administrative et par municipalité de 20 000 habitants et plus
Québec - 2002 (avant réorganisation municipale)
(nombre de contribuables; montants en milliers de dollars)

	Abitibi-Témiscamingue (08)				Côte-Nord (09)			
	Autres		Ensemble		Baie-Comeau		Sept-Îles	
Composantes	**Nombre**	**Montant**	**Nombre**	**Montant**	**Nombre**	**Montant**	**Nombre**	**Montant**
1 Contribuables imposables	36 185		58 828		12 013		10 700	
2 Régime d'imposition simplifié	57 910		90 362		13 449		14 016	
3 Régime d'imposition général	10 594		17 936		4 685		3 339	
4 Tous les contribuables	68 504		108 298		18 134		17 355	
CALCUL DU REVENU TOTAL								
5 Revenus d'emploi	44 752	1 224 809	71 125	1 980 043	13 641	460 456	12 803	379 924
6 Prestations d'assurance-emploi	13 729	75 090	20 343	109 185	3 058	13 189	3 287	18 231
7 Revenus de retraite	16 263	204 149	26 490	347 636	4 295	69 781	4 145	64 634
8 Revenus de biens	20 240	61 620	34 007	103 431	5 483	11 935	4 939	14 722
9 Revenus nets d'entreprise et profession	5 482	79 031	7 871	128 727	915	22 138	888	18 257
10 Provision relative au revenu d'entreprise ou de profession	357	1 432	556	2 741	80	498	66	445
11 Autres revenus	25 411	131 382	40 154	206 373	5 356	24 508	5 717	27 446
12 REVENU TOTAL	68 504	1 777 514	108 298	2 878 137	18 134	602 504	17 355	523 658
CALCUL DU REVENU NET ET DU REVENU IMPOSABLE								
13 Déductions reliées à la retraite	28 610	85 515	45 442	138 752	9 428	32 606	8 323	26 994
14 Déductions reliées aux placements	980	2 627	1 821	4 698	513	950	280	798
15 Autres déductions	738	4 034	1 259	7 210	326	1 526	225	1 167
16 Déductions - calcul du revenu net	28 970	92 176	46 063	150 661	9 537	35 082	8 407	28 959
17 Revenu net	65 659	1 687 218	104 432	2 730 087	17 610	567 726	16 916	494 912
18 Déductions - calcul du revenu imposable	14 714	99 699	22 116	144 347	2 405	10 393	2 815	15 950
19 REVENU IMPOSABLE	64 357	1 588 229	102 810	2 586 873	17 555	557 425	16 753	479 109
CALCUL DES CRÉDITS D'IMPÔT NON REMBOURSABLES								
20 Montant de base	68 504	414 217	108 298	654 505	18 134	109 621	17 355	104 982
21 Montant forfaitaire	57 910	160 990	90 362	251 206	13 449	37 388	14 016	38 964
22 Montant accordé pour personnes à charge	13 514	62 777	20 816	94 420	3 427	14 515	3 397	14 544
23 Autres montants accordés	30 365	74 064	50 660	124 269	10 107	25 633	8 531	20 894
24 Total des montants accordés	68 504	712 047	108 298	1 124 400	18 134	187 158	17 355	179 385
25 TOTAL DES CRÉDITS D'IMPÔT NON REMBOURSABLES	**68 504**	**142 412**	**108 298**	**224 884**	**18 134**	**37 432**	**17 355**	**35 878**
26 Impôt à payer	**36 185**	**146 530**	**58 828**	**245 750**	**12 013**	**64 475**	**10 700**	**51 220**
27 Impôt et cotisations à payer	**46 216**	**157 754**	**74 141**	**263 436**	**13 526**	**66 998**	**12 355**	**53 663**
CALCUL DU REMBOURSEMENT ET DU SOLDE DÛ								
28 Impôt du Québec retenu à la source	44 551	159 583	71 701	263 170	14 104	68 072	12 888	55 252
29 Remboursement TVQ salariés et sociétés	1 639	167	2 616	250	372	32	242	14
30 Remboursement d'impôts fonciers	10 351	2 111	19 358	4 025	2 571	601	2 280	401
31 Impôt payé par acomptes, autres crédits	32 606	16 048	52 109	27 806	7 962	4 656	8 055	4 720
32 Impôt payé et autres crédits	52 640	181 952	85 489	302 243	15 572	74 603	14 277	61 126
33 SOLDE DÛ	15 395	12 582	24 008	20 440	3 611	3 653	3 501	3 050
34 REMBOURSEMENT	41 510	- 36 780	67 610	- 59 247	12 522	- 11 258	11 517	- 10 513
35 Remboursement anticipé	3 321	2 924	5 129	4 436	905	830	1 127	1 023

ANNEXE 1 (suite)
Sommaire des statistiques fiscales par région administrative et par municipalité de 20 000 habitants et plus
Québec - 2002 (avant réorganisation municipale)
(nombre de contribuables; montants en milliers de dollars)

Composantes	Côte-Nord (09)				Nord-du-Québec (10)		Gaspésie et Îles-de-la-Madeleine (11)	
	Autres		Ensemble		Ensemble		Ensemble	
	Nombre	Montant	Nombre	Montant	Nombre	Montant	Nombre	Montant
1 Contribuables imposables	19 966		42 679		10 929		37 390	
2 Régime d'imposition simplifié	29 745		57 210		16 183		66 497	
3 Régime d'imposition général	8 136		16 160		7 486		10 663	
4 Tous les contribuables	37 881		73 370		23 669		77 160	
CALCUL DU REVENU TOTAL								
5 Revenus d'emploi	26 854	708 173	53 298	1 548 553	19 254	574 590	46 397	935 356
6 Prestations d'assurance-emploi	12 979	83 522	19 324	114 943	4 449	24 706	23 031	173 579
7 Revenus de retraite	8 113	99 631	16 553	234 045	2 873	30 890	22 927	269 689
8 Revenus de biens	8 068	15 732	18 490	42 388	4 547	12 424	17 118	42 530
9 Revenus nets d'entreprise et profession	2 170	35 089	3 973	75 484	704	14 188	5 693	99 702
10 Provision relative au revenu d'entreprise ou de profession	85	567	231	1 509	34	161	252	1 201
11 Autres revenus	13 686	67 370	24 759	119 324	7 452	41 437	33 637	174 099
12 REVENU TOTAL	37 881	1 010 083	73 370	2 136 245	23 669	698 396	77 160	1 696 156
CALCUL DU REVENU NET ET DU REVENU IMPOSABLE								
13 Déductions reliées à la retraite	15 778	46 662	33 529	106 263	12 138	32 465	27 071	67 231
14 Déductions reliées aux placements	467	953	1 260	2 701	342	414	564	1 167
15 Autres déductions	416	2 026	967	4 718	319	1 499	596	2 856
16 Déductions - calcul du revenu net	15 929	49 641	33 873	113 682	12 259	34 378	27 337	71 254
17 Revenu net	36 242	961 002	70 768	2 023 640	22 924	664 273	75 251	1 625 836
18 Déductions - calcul du revenu imposable	13 314	100 905	18 534	127 248	13 827	157 108	22 255	119 235
19 REVENU IMPOSABLE	33 603	860 766	67 911	1 897 301	19 548	508 516	73 678	1 507 605
CALCUL DES CRÉDITS D'IMPÔT NON REMBOURSABLES								
20 Montant de base	37 881	229 261	73 370	443 864	23 669	143 301	77 160	466 761
21 Montant forfaitaire	29 745	82 691	57 210	159 044	16 183	44 989	66 497	184 862
22 Montant accordé pour personnes à charge	7 770	36 182	14 594	65 242	6 779	38 975	13 232	55 101
23 Autres montants accordés	17 373	43 227	36 011	89 754	10 514	29 550	36 006	87 398
24 Total des montants accordés	37 881	391 361	73 370	757 904	23 669	256 815	77 160	794 122
25 TOTAL DES CRÉDITS D'IMPÔT NON REMBOURSABLES	**37 881**	**78 274**	**73 370**	**151 584**	**23 669**	**51 364**	**77 160**	**158 827**
26 Impôt à payer	**19 966**	**85 747**	**42 679**	**201 441**	**10 929**	**54 017**	**37 390**	**119 629**
27 Impôt et cotisations à payer	**24 109**	**90 770**	**49 990**	**211 431**	**12 034**	**55 584**	**50 897**	**134 602**
CALCUL DU REMBOURSEMENT ET DU SOLDE DÛ								
28 Impôt du Québec retenu à la source	25 118	96 612	52 110	219 935	14 612	64 402	47 752	126 637
29 Remboursement TVQ salariés et sociétés	464	39	1 078	85	327	15	1 798	165
30 Remboursement d'impôts fonciers	4 018	777	8 869	1 779	1 525	355	12 927	2 484
31 Impôt payé par acomptes, autres crédits	16 932	7 415	32 949	16 790	9 270	2 368	38 660	16 664
32 Impôt payé et autres crédits	28 135	106 220	57 984	241 949	16 262	68 257	57 400	150 804
33 SOLDE DÛ	7 152	5 717	14 264	12 420	2 288	2 821	18 750	16 232
34 REMBOURSEMENT	22 499	- 21 167	46 538	- 42 939	14 270	- 15 494	43 887	- 32 434
35 Remboursement anticipé	2 149	1 972	4 181	3 825	1 389	1 375	4 303	3 329

ANNEXE 1 (suite)
Sommaire des statistiques fiscales par région administrative et par municipalité de 20 000 habitants et plus
Québec - 2002 (avant réorganisation municipale)
(nombre de contribuables; montants en milliers de dollars)

	Chaudière-Appalaches (12)							
	Lévis		St-Georges		Autres		Ensemble	
Composantes	Nombre	Montant	Nombre	Montant	Nombre	Montant	Nombre	Montant
1 Contribuables imposables	20 809		13 609		144 420		178 838	
2 Régime d'imposition simplifié	27 068		18 330		204 297		249 695	
3 Régime d'imposition général	6 498		4 129		41 898		52 525	
4 Tous les contribuables	33 566		22 459		246 195		302 220	
CALCUL DU REVENU TOTAL								
5 Revenus d'emploi	22 363	628 537	15 677	411 421	167 548	4 408 298	205 588	5 448 256
6 Prestations d'assurance-emploi	3 912	15 078	3 311	11 666	37 813	146 173	45 036	172 918
7 Revenus de retraite	9 842	160 122	5 057	67 969	61 715	811 427	76 614	1 039 518
8 Revenus de biens	13 357	47 166	8 213	37 648	97 993	347 756	119 563	432 571
9 Revenus nets d'entreprise et profession	2 179	47 095	2 308	38 341	28 797	360 456	33 284	445 893
10 Provision relative au revenu d'entreprise ou de profession	202	1 426	187	963	1 581	5 491	1 970	7 880
11 Autres revenus	11 363	51 650	7 262	33 382	82 337	347 386	100 962	432 417
12 REVENU TOTAL	33 566	951 074	22 459	601 391	246 195	6 426 987	302 220	7 979 452
CALCUL DU REVENU NET ET DU REVENU IMPOSABLE								
13 Déductions reliées à la retraite	15 586	51 687	10 107	30 098	114 297	338 975	139 990	420 760
14 Déductions reliées aux placements	760	1 391	572	1 237	5 407	10 318	6 739	12 946
15 Autres déductions	461	2 548	252	1 337	2 516	12 852	3 229	16 737
16 Déductions - calcul du revenu net	15 812	55 626	10 275	32 672	115 775	362 145	141 862	450 443
17 Revenu net	32 908	895 836	21 991	569 039	240 207	6 068 657	295 106	7 533 531
18 Déductions - calcul du revenu imposable	5 732	24 823	3 767	16 755	49 818	252 780	59 317	294 357
19 REVENU IMPOSABLE	32 755	871 223	21 892	552 392	239 008	5 817 409	293 655	7 241 024
CALCUL DES CRÉDITS D'IMPÔT NON REMBOURSABLES								
20 Montant de base	33 566	203 032	22 459	135 528	246 195	1 489 721	302 220	1 828 281
21 Montant forfaitaire	27 068	75 249	18 330	50 957	204 297	567 946	249 695	694 152
22 Montant accordé pour personnes à charge	4 958	20 965	3 907	16 866	43 557	192 140	52 422	229 971
23 Autres montants accordés	18 352	49 543	11 751	26 940	123 805	291 863	153 908	368 345
24 Total des montants accordés	33 566	348 788	22 459	230 292	246 195	2 541 669	302 220	3 120 749
25 TOTAL DES CRÉDITS D'IMPÔT NON REMBOURSABLES	**33 566**	**69 759**	**22 459**	**46 059**	**246 195**	**508 343**	**302 220**	**624 162**
26 Impôt à payer	**20 809**	**85 509**	**13 609**	**50 822**	**144 420**	**510 721**	**178 838**	**647 053**
27 Impôt et cotisations à payer	**24 985**	**91 749**	**16 269**	**55 035**	**181 100**	**557 123**	**222 354**	**703 907**
CALCUL DU REMBOURSEMENT ET DU SOLDE DÛ								
28 Impôt du Québec retenu à la source	23 914	85 694	15 807	49 476	170 582	544 382	210 303	679 552
29 Remboursement TVQ salariés et sociétés	906	83	696	57	6 363	695	7 965	834
30 Remboursement d'impôts fonciers	6 552	1 277	4 628	907	38 964	7 786	50 144	9 970
31 Impôt payé par acomptes, autres crédits	17 250	12 829	12 509	7 013	131 911	53 105	161 670	72 947
32 Impôt payé et autres crédits	28 132	102 992	18 973	60 450	201 331	631 054	248 436	794 495
33 SOLDE DÛ	7 979	6 843	5 240	6 271	59 514	56 856	72 733	69 970
34 REMBOURSEMENT	21 705	- 18 086	14 730	- 11 685	156 580	- 130 787	193 015	- 160 559
35 Remboursement anticipé	1 877	1 548	1 187	927	12 423	10 300	15 487	12 774

ANNEXE 1 (suite)
Sommaire des statistiques fiscales par région administrative et par municipalité de 20 000 habitants et plus
Québec - 2002 (avant réorganisation municipale)
(nombre de contribuables; montants en milliers de dollars)

	Laval (13)		Lanaudière (14)					
	Ensemble		Mascouche		Repentigny		Terrebonne	
Composantes	**Nombre**	**Montant**	**Nombre**	**Montant**	**Nombre**	**Montant**	**Nombre**	**Montant**
1 Contribuables imposables	171 977		14 243		29 578		40 931	
2 Régime d'imposition simplifié	211 760		17 521		31 349		47 632	
3 Régime d'imposition général	55 460		4 382		10 601		13 299	
4 Tous les contribuables	267 220		21 903		41 950		60 931	
CALCUL DU REVENU TOTAL								
5 Revenus d'emploi	186 745	5 879 226	16 578	499 370	31 076	1 065 651	46 620	1 491 995
6 Prestations d'assurance-emploi	28 986	136 467	3 372	14 388	4 379	19 200	8 976	39 135
7 Revenus de retraite	68 458	1 126 595	3 819	54 450	10 286	187 730	10 790	157 626
8 Revenus de biens	100 120	433 046	6 390	23 709	15 733	67 050	18 443	68 390
9 Revenus nets d'entreprise et profession	20 892	341 674	1 905	20 940	3 152	74 544	4 737	72 401
10 Provision relative au revenu d'entreprise ou de profession	1 482	7 312	93	202	364	1 937	292	1 042
11 Autres revenus	77 486	386 503	6 190	30 602	10 900	58 056	17 129	85 826
12 REVENU TOTAL	267 220	8 310 824	21 903	643 662	41 950	1 474 168	60 931	1 916 415
CALCUL DU REVENU NET ET DU REVENU IMPOSABLE								
13 Déductions reliées à la retraite	123 624	468 097	10 765	33 487	21 459	88 243	30 809	106 882
14 Déductions reliées aux placements	6 805	14 566	233	390	1 121	2 742	935	1 937
15 Autres déductions	3 104	17 691	227	1 187	569	3 197	698	4 141
16 Déductions - calcul du revenu net	125 742	500 355	10 862	35 064	21 803	94 182	31 163	112 960
17 Revenu net	259 767	7 815 927	21 111	609 078	40 966	1 380 856	59 073	1 804 396
18 Déductions - calcul du revenu imposable	37 443	193 179	2 963	16 171	4 885	24 926	8 105	43 326
19 REVENU IMPOSABLE	258 725	7 624 177	21 008	593 053	40 847	1 356 074	58 813	1 761 519
CALCUL DES CRÉDITS D'IMPÔT NON REMBOURSABLES								
20 Montant de base	267 220	1 615 817	21 903	132 524	41 950	253 792	60 931	368 386
21 Montant forfaitaire	211 760	588 693	17 521	48 708	31 349	87 150	47 632	132 417
22 Montant accordé pour personnes à charge	48 291	217 800	4 911	22 318	7 999	35 753	13 668	61 136
23 Autres montants accordés	132 466	350 918	9 182	22 940	21 565	56 731	27 185	68 355
24 Total des montants accordés	267 220	2 773 227	21 903	226 490	41 950	433 426	60 931	630 294
25 TOTAL DES CRÉDITS D'IMPÔT NON REMBOURSABLES	**267 220**	**554 656**	**21 903**	**45 299**	**41 950**	**86 687**	**60 931**	**126 062**
26 Impôt à payer	**171 977**	**828 335**	**14 243**	**58 817**	**29 578**	**157 779**	**40 931**	**186 743**
27 Impôt et cotisations à payer	**201 440**	**876 534**	**16 517**	**62 092**	**32 895**	**165 736**	**46 755**	**196 049**
CALCUL DU REMBOURSEMENT ET DU SOLDE DÛ								
28 Impôt du Québec retenu à la source	193 050	828 942	16 758	65 419	32 496	157 705	47 360	201 422
29 Remboursement TVQ salariés et sociétés	6 836	975	383	62	1 337	180	1 295	202
30 Remboursement d'impôts fonciers	51 550	15 444	3 338	1 062	5 435	1 337	9 144	2 654
31 Impôt payé par acomptes, autres crédits	134 814	88 028	11 102	3 060	20 841	16 521	30 760	12 343
32 Impôt payé et autres crédits	226 065	963 581	18 707	70 789	36 440	180 025	52 761	220 906
33 SOLDE DÛ	64 496	73 545	4 760	4 802	10 229	12 130	13 574	13 773
34 REMBOURSEMENT	173 473	- 160 592	14 782	- 13 499	27 762	- 26 420	41 519	- 38 630
35 Remboursement anticipé	11 643	10 190	1 180	1 117	1 958	1 789	3 115	2 861

ANNEXE 1 (suite)
Sommaire des statistiques fiscales par région administrative et par municipalité de 20 000 habitants et plus
Québec - 2002 (avant réorganisation municipale)
(nombre de contribuables; montants en milliers de dollars)

	Lanaudière (14)				Laurentides (15)			
	Autres		Ensemble		Blainville		Boisbriand	
Composantes	**Nombre**	**Montant**	**Nombre**	**Montant**	**Nombre**	**Montant**	**Nombre**	**Montant**
1 Contribuables imposables	97 430		182 182		19 979		12 749	
2 Régime d'imposition simplifié	146 706		243 208		20 527		14 030	
3 Régime d'imposition général	28 242		56 524		7 164		4 494	
4 Tous les contribuables	174 948		299 732		27 691		18 524	
CALCUL DU REVENU TOTAL								
5 Revenus d'emploi	113 673	2 938 244	207 947	5 995 260	22 130	845 991	14 702	505 601
6 Prestations d'assurance-emploi	24 660	106 193	41 387	178 914	3 863	18 956	2 417	11 053
7 Revenus de retraite	47 618	665 908	72 513	1 065 714	4 181	62 212	2 917	45 651
8 Revenus de biens	57 682	225 146	98 248	384 295	9 346	47 579	5 867	23 692
9 Revenus nets d'entreprise et profession	14 610	197 222	24 404	365 107	2 448	52 378	1 505	23 530
10 Provision relative au revenu d'entreprise ou de profession	978	3 658	1 727	6 839	209	1 067	97	436
11 Autres revenus	61 435	299 452	95 654	473 936	7 022	38 659	4 664	24 931
12 REVENU TOTAL	174 948	4 435 822	299 732	8 470 066	27 691	1 066 841	18 524	634 893
CALCUL DU REVENU NET ET DU REVENU IMPOSABLE								
13 Déductions reliées à la retraite	73 293	218 394	136 326	447 006	15 480	65 281	9 763	39 944
14 Déductions reliées aux placements	2 460	5 034	4 749	10 102	696	1 635	392	1 187
15 Autres déductions	1 745	8 896	3 239	17 421	381	2 448	231	1 371
16 Déductions - calcul du revenu net	74 318	232 323	138 146	474 529	15 645	69 365	9 888	42 502
17 Revenu net	169 364	4 209 255	290 514	8 003 585	26 949	997 895	17 947	593 011
18 Déductions - calcul du revenu imposable	32 361	169 673	48 314	254 096	3 012	18 619	1 938	10 385
19 REVENU IMPOSABLE	167 876	4 041 487	288 544	7 752 132	26 875	979 376	17 868	582 701
CALCUL DES CRÉDITS D'IMPÔT NON REMBOURSABLES								
20 Montant de base	174 948	1 058 045	299 732	1 812 748	27 691	167 483	18 524	112 053
21 Montant forfaitaire	146 706	407 843	243 208	676 118	20 527	57 065	14 030	39 003
22 Montant accordé pour personnes à charge	31 003	140 716	57 581	259 922	6 893	31 253	4 518	21 890
23 Autres montants accordés	82 079	204 945	140 011	352 971	12 938	33 737	8 865	22 622
24 Total des montants accordés	174 948	1 811 549	299 732	3 101 759	27 691	289 537	18 524	195 569
25 TOTAL DES CRÉDITS D'IMPÔT NON REMBOURSABLES	**174 948**	**362 316**	**299 732**	**620 364**	**27 691**	**57 909**	**18 524**	**39 115**
26 Impôt à payer	**97 430**	**358 956**	**182 182**	**762 295**	**19 979**	**120 753**	**12 749**	**66 510**
27 Impôt et cotisations à payer	**122 362**	**390 289**	**218 529**	**814 166**	**22 112**	**125 420**	**14 155**	**69 230**
CALCUL DU REMBOURSEMENT ET DU SOLDE DÛ								
28 Impôt du Québec retenu à la source	116 290	384 116	212 904	808 662	22 256	122 214	14 659	70 460
29 Remboursement TVQ salariés et sociétés	2 982	349	5 997	792	1 079	170	614	101
30 Remboursement d'impôts fonciers	29 091	5 863	47 008	10 916	3 183	899	2 510	596
31 Impôt payé par acomptes, autres crédits	84 782	40 802	147 485	72 726	14 129	10 029	9 535	4 613
32 Impôt payé et autres crédits	137 987	443 153	245 895	914 874	24 491	136 398	16 185	77 275
33 SOLDE DÛ	42 922	36 105	71 485	66 810	6 345	9 141	4 035	5 016
34 REMBOURSEMENT	105 919	- 88 969	189 982	- 167 518	19 032	- 20 120	12 757	- 13 061
35 Remboursement anticipé	7 924	6 768	14 177	12 535	1 295	1 178	884	813

ANNEXE 1 (suite)
Sommaire des statistiques fiscales par région administrative et par municipalité de 20 000 habitants et plus
Québec - 2002 (avant réorganisation municipale)
(nombre de contribuables; montants en milliers de dollars)

	Laurentides (15)							
	Mirabel		Ste-Thérèse		St-Eustache		St-Jérôme	
Composantes	**Nombre**	**Montant**	**Nombre**	**Montant**	**Nombre**	**Montant**	**Nombre**	**Montant**
1 Contribuables imposables	13 570		12 373		20 554		10 077	
2 Régime d'imposition simplifié	16 607		15 427		25 093		17 490	
3 Régime d'imposition général	4 159		3 879		6 153		2 501	
4 Tous les contribuables	20 766		19 306		31 246		19 991	
CALCUL DU REVENU TOTAL								
5 Revenus d'emploi	15 500	464 277	13 452	403 616	23 273	708 418	11 468	258 842
6 Prestations d'assurance-emploi	3 455	15 614	2 512	10 863	3 977	16 988	2 540	9 691
7 Revenus de retraite	3 648	46 627	5 064	81 473	6 789	101 985	6 861	93 916
8 Revenus de biens	6 884	27 772	6 633	33 132	10 333	37 748	6 423	23 575
9 Revenus nets d'entreprise et profession	2 279	26 370	1 484	31 279	2 284	31 363	1 026	17 488
10 Provision relative au revenu d'entreprise ou de profession	112	303	151	814	144	488	95	404
11 Autres revenus	5 894	28 565	6 314	32 751	9 112	49 183	8 960	43 791
12 REVENU TOTAL	20 766	609 528	19 306	593 928	31 246	946 172	19 991	447 706
CALCUL DU REVENU NET ET DU REVENU IMPOSABLE								
13 Déductions reliées à la retraite	10 524	33 371	8 780	33 710	14 976	54 968	7 053	18 752
14 Déductions reliées aux placements	320	550	388	1 323	535	1 005	187	359
15 Autres déductions	234	1 176	243	1 368	359	2 021	187	893
16 Déductions - calcul du revenu net	10 650	35 097	8 917	36 401	15 156	57 994	7 160	20 004
17 Revenu net	20 117	574 908	18 947	557 676	30 438	888 759	19 639	427 896
18 Déductions - calcul du revenu imposable	2 876	15 765	2 969	14 123	4 231	21 396	4 296	18 147
19 REVENU IMPOSABLE	20 023	559 313	18 875	543 709	30 324	867 541	19 518	409 953
CALCUL DES CRÉDITS D'IMPÔT NON REMBOURSABLES								
20 Montant de base	20 766	125 530	19 306	116 603	31 246	188 961	19 991	120 813
21 Montant forfaitaire	16 607	46 167	15 427	42 887	25 093	69 759	17 490	48 622
22 Montant accordé pour personnes à charge	4 895	22 055	3 043	13 149	5 852	26 038	2 755	12 173
23 Autres montants accordés	8 937	22 085	9 945	25 806	14 574	36 291	10 763	25 907
24 Total des montants accordés	20 766	215 837	19 306	198 445	31 246	321 049	19 991	207 515
25 TOTAL DES CRÉDITS D'IMPÔT NON REMBOURSABLES	**20 766**	**43 168**	**19 306**	**39 690**	**31 246**	**64 211**	**19 991**	**41 504**
26 Impôt à payer	**13 570**	**54 640**	**12 373**	**58 849**	**20 554**	**90 357**	**10 077**	**33 213**
27 Impôt et cotisations à payer	**15 967**	**58 324**	**14 575**	**62 859**	**23 578**	**95 116**	**13 210**	**36 462**
CALCUL DU REMBOURSEMENT ET DU SOLDE DÛ								
28 Impôt du Québec retenu à la source	15 583	60 126	13 931	57 084	23 626	95 484	12 039	33 193
29 Remboursement TVQ salariés et sociétés	445	63	474	77	713	108	249	28
30 Remboursement d'impôts fonciers	2 543	566	4 417	977	5 151	1 269	5 563	935
31 Impôt payé par acomptes, autres crédits	11 020	3 962	9 833	7 755	15 451	6 706	9 309	4 888
32 Impôt payé et autres crédits	17 489	66 244	16 610	67 832	26 730	105 902	15 731	40 473
33 SOLDE DÛ	5 086	4 805	4 921	5 770	7 337	7 052	5 028	3 756
34 REMBOURSEMENT	13 575	- 12 724	12 479	- 10 743	20 588	- 17 838	11 869	- 7 768
35 Remboursement anticipé	973	889	843	684	1 532	1 346	922	656

ANNEXE 1 (suite)
Sommaire des statistiques fiscales par région administrative et par municipalité de 20 000 habitants et plus
Québec - 2002 (avant réorganisation municipale)
(nombre de contribuables; montants en milliers de dollars)

	Laurentides (15)				Montérégie (16)			
	Autres		Ensemble		Boucherville		Brossard	
Composantes	**Nombre**	**Montant**	**Nombre**	**Montant**	**Nombre**	**Montant**	**Nombre**	**Montant**
1 Contribuables imposables	133 026		222 328		21 470		30 629	
2 Régime d'imposition simplifié	183 694		292 868		20 171		39 577	
3 Régime d'imposition général	39 476		67 826		8 672		11 068	
4 Tous les contribuables	223 170		360 694		28 843		50 645	
CALCUL DU REVENU TOTAL								
5 Revenus d'emploi	149 783	4 280 204	250 308	7 466 950	21 364	898 562	35 028	1 180 009
6 Prestations d'assurance-emploi	33 076	153 676	51 840	236 841	2 333	11 923	4 574	22 170
7 Revenus de retraite	57 369	888 630	86 829	1 320 493	7 653	161 490	11 562	208 207
8 Revenus de biens	74 490	371 967	119 976	565 465	13 580	73 812	21 109	95 260
9 Revenus nets d'entreprise et profession	22 207	359 772	33 233	542 178	2 626	77 408	4 436	91 972
10 Provision relative au revenu d'entreprise ou de profession	1 610	7 395	2 418	10 906	359	2 396	366	2 696
11 Autres revenus	71 777	386 286	113 743	604 165	6 931	43 171	14 102	81 354
12 REVENU TOTAL	223 170	6 447 930	360 694	10 746 997	28 843	1 268 762	50 645	1 681 669
CALCUL DU REVENU NET ET DU REVENU IMPOSABLE								
13 Déductions reliées à la retraite	98 332	338 611	164 908	584 637	15 714	80 844	23 184	101 922
14 Déductions reliées aux placements	4 318	17 913	6 836	23 973	1 623	4 010	2 201	5 766
15 Autres déductions	2 783	17 941	4 418	27 218	482	3 111	694	3 855
16 Déductions - calcul du revenu net	100 148	374 465	167 564	635 828	16 102	87 964	23 741	111 542
17 Revenu net	216 284	6 085 336	350 321	10 125 481	28 362	1 181 673	48 617	1 571 222
18 Déductions - calcul du revenu imposable	35 831	207 315	55 153	305 750	2 948	21 997	6 049	38 648
19 REVENU IMPOSABLE	214 791	5 879 996	348 274	9 822 588	28 318	1 159 755	48 355	1 532 846
CALCUL DES CRÉDITS D'IMPÔT NON REMBOURSABLES								
20 Montant de base	223 170	1 349 702	360 694	2 181 144	28 843	174 634	50 645	306 454
21 Montant forfaitaire	183 694	510 669	292 868	814 173	20 171	56 075	39 577	110 024
22 Montant accordé pour personnes à charge	40 308	179 181	68 264	305 739	5 110	22 754	9 095	42 539
23 Autres montants accordés	103 251	256 552	169 273	423 001	16 686	44 869	24 300	65 880
24 Total des montants accordés	223 170	2 296 105	360 694	3 724 057	28 843	298 332	50 645	524 898
25 TOTAL DES CRÉDITS D'IMPÔT NON REMBOURSABLES	**223 170**	**459 229**	**360 694**	**744 825**	**28 843**	**59 668**	**50 645**	**104 982**
26 Impôt à payer	**133 026**	**602 910**	**222 328**	**1 027 232**	**21 470**	**157 437**	**30 629**	**184 030**
27 Impôt et cotisations à payer	**162 730**	**648 060**	**266 327**	**1 095 471**	**23 424**	**164 330**	**35 552**	**193 429**
CALCUL DU REMBOURSEMENT ET DU SOLDE DÛ								
28 Impôt du Québec retenu à la source	153 721	591 295	255 815	1 029 858	22 566	146 921	35 259	177 639
29 Remboursement TVQ salariés et sociétés	4 609	720	8 183	1 268	1 583	192	1 580	183
30 Remboursement d'impôts fonciers	35 544	8 029	58 911	13 271	2 960	783	6 991	1 900
31 Impôt payé par acomptes, autres crédits	111 866	70 141	181 143	108 094	15 315	18 882	25 557	21 592
32 Impôt payé et autres crédits	181 485	696 772	298 721	1 190 896	25 483	172 221	41 093	208 305
33 SOLDE DÛ	59 237	71 354	91 989	106 894	7 495	12 761	12 151	16 652
34 REMBOURSEMENT	135 706	- 120 066	226 006	- 202 319	19 008	- 20 652	31 217	- 31 528
35 Remboursement anticipé	9 921	8 494	16 370	14 059	1 212	1 055	1 932	1 698

ANNEXE 1 (suite)
Sommaire des statistiques fiscales par région administrative et par municipalité de 20 000 habitants et plus
Québec - 2002 (avant réorganisation municipale)
(nombre de contribuables; montants en milliers de dollars)

	Montérégie (16)							
	Chambly		Châteauguay		Granby		Longueuil	
Composantes	**Nombre**	**Montant**	**Nombre**	**Montant**	**Nombre**	**Montant**	**Nombre**	**Montant**
1 Contribuables imposables	10 104		19 833		20 893		60 571	
2 Régime d'imposition simplifié	11 152		25 371		29 892		79 279	
3 Régime d'imposition général	3 389		5 528		5 375		20 264	
4 Tous les contribuables	14 541		30 899		35 267		99 543	
CALCUL DU REVENU TOTAL								
5 Revenus d'emploi	11 159	370 788	21 551	628 050	23 213	600 998	68 095	2 012 147
6 Prestations d'assurance-emploi	1 890	8 498	3 439	15 515	4 801	18 314	11 768	51 207
7 Revenus de retraite	2 871	46 343	8 775	151 938	10 214	142 216	24 644	388 554
8 Revenus de biens	4 625	17 996	10 202	26 262	13 253	56 753	32 036	117 383
9 Revenus nets d'entreprise et profession	1 102	16 500	1 809	24 669	2 343	36 014	6 732	124 561
10 Provision relative au revenu d'entreprise ou de profession	75	218	101	316	188	878	468	2 949
11 Autres revenus	3 840	18 838	9 255	48 393	12 650	58 413	34 778	174 944
12 REVENU TOTAL	14 541	479 182	30 899	895 144	35 267	913 587	99 543	2 871 746
CALCUL DU REVENU NET ET DU REVENU IMPOSABLE								
13 Déductions reliées à la retraite	7 595	26 734	13 643	44 913	14 298	46 625	44 955	155 334
14 Déductions reliées aux placements	296	522	477	904	680	1 306	2 048	4 880
15 Autres déductions	201	1 068	313	1 627	391	2 005	1 291	6 667
16 Déductions - calcul du revenu net	7 695	28 325	13 847	47 445	14 552	49 936	45 694	166 881
17 Revenu net	14 176	451 062	29 960	847 956	34 632	864 213	97 170	2 706 917
18 Déductions - calcul du revenu imposable	1 687	8 556	4 297	19 181	6 414	26 127	15 256	71 380
19 REVENU IMPOSABLE	14 129	442 575	29 818	828 937	34 523	838 227	96 650	2 636 322
CALCUL DES CRÉDITS D'IMPÔT NON REMBOURSABLES								
20 Montant de base	14 541	87 907	30 899	186 760	35 267	213 020	99 543	601 164
21 Montant forfaitaire	11 152	31 003	25 371	70 531	29 892	83 100	79 279	220 396
22 Montant accordé pour personnes à charge	3 346	15 247	5 718	26 828	5 442	23 142	16 496	73 785
23 Autres montants accordés	7 302	18 408	14 904	38 449	18 233	44 208	52 482	137 582
24 Total des montants accordés	14 541	152 564	30 899	322 568	35 267	363 469	99 543	1 032 927
25 TOTAL DES CRÉDITS D'IMPÔT NON REMBOURSABLES	**14 541**	**30 513**	**30 899**	**64 515**	**35 267**	**72 695**	**99 543**	**206 589**
26 Impôt à payer	**10 104**	**48 250**	**19 833**	**83 120**	**20 893**	**75 487**	**60 571**	**275 841**
27 Impôt et cotisations à payer	**11 337**	**50 493**	**23 039**	**88 009**	**25 839**	**81 970**	**70 995**	**291 933**
CALCUL DU REMBOURSEMENT ET DU SOLDE DÛ								
28 Impôt du Québec retenu à la source	11 369	51 266	22 785	88 588	24 309	77 387	70 563	280 623
29 Remboursement TVQ salariés et sociétés	443	51	472	72	554	45	2 250	243
30 Remboursement d'impôts fonciers	2 137	562	5 678	1 707	7 333	867	19 825	3 497
31 Impôt payé par acomptes, autres crédits	7 596	3 426	15 096	6 851	18 539	11 301	50 369	30 233
32 Impôt payé et autres crédits	12 671	56 459	26 133	99 443	29 530	92 223	82 738	323 741
33 SOLDE DÛ	3 303	3 406	7 267	5 963	8 875	7 221	23 064	22 318
34 REMBOURSEMENT	9 907	- 9 372	20 092	- 17 397	22 296	- 17 474	64 055	- 54 125
35 Remboursement anticipé	673	637	1 439	1 260	1 830	1 488	4 227	3 509

ANNEXE 1 (suite)
Sommaire des statistiques fiscales par région administrative et par municipalité de 20 000 habitants et plus
Québec - 2002 (avant réorganisation municipale)
(nombre de contribuables; montants en milliers de dollars)

	Montérégie (16)							
	St-Bruno-de-Mont.		Île St-Constant		Ste-Julie		St-Hubert	
Composantes	**Nombre**	**Montant**	**Nombre**	**Montant**	**Nombre**	**Montant**	**Nombre**	**Montant**
1 Contribuables imposables	13 418		11 678		14 880		37 689	
2 Régime d'imposition simplifié	13 072		12 909		14 091		45 917	
3 Régime d'imposition général	5 258		3 708		5 595		11 809	
4 Tous les contribuables	18 330		16 617		19 686		57 726	
CALCUL DU REVENU TOTAL								
5 Revenus d'emploi	13 431	591 158	13 229	439 365	16 100	626 386	43 493	1 322 235
6 Prestations d'assurance-emploi	1 481	7 380	2 335	10 732	2 473	11 840	7 055	31 663
7 Revenus de retraite	4 819	103 567	2 647	38 174	2 999	51 878	11 907	175 443
8 Revenus de biens	8 391	70 932	4 807	13 796	6 896	29 180	18 578	45 942
9 Revenus nets d'entreprise et profession	1 868	52 830	1 102	12 933	1 625	30 364	3 695	42 451
10 Provision relative au revenu d'entreprise ou de profession	247	1 525	51	137	133	757	157	476
11 Autres revenus	4 454	27 710	4 323	20 589	4 426	21 088	16 735	80 897
12 REVENU TOTAL	18 330	855 101	16 617	535 726	19 686	771 494	57 726	1 699 106
CALCUL DU REVENU NET ET DU REVENU IMPOSABLE								
13 Déductions reliées à la retraite	9 873	49 534	8 804	29 599	11 511	48 881	28 448	95 142
14 Déductions reliées aux placements	1 047	4 024	232	333	665	1 170	944	2 747
15 Autres déductions	316	2 021	195	978	288	1 724	645	3 102
16 Déductions - calcul du revenu net	10 142	55 580	8 869	30 910	11 676	51 775	28 729	100 991
17 Revenu net	17 900	800 244	16 087	504 965	19 181	720 195	56 039	1 600 381
18 Déductions - calcul du revenu imposable	1 919	18 177	1 919	10 910	1 807	13 701	7 371	35 236
19 REVENU IMPOSABLE	17 854	782 177	16 033	494 152	19 135	706 568	55 838	1 565 627
CALCUL DES CRÉDITS D'IMPÔT NON REMBOURSABLES								
20 Montant de base	18 330	110 984	16 617	100 457	19 686	119 184	57 726	349 072
21 Montant forfaitaire	13 072	36 340	12 909	35 887	14 091	39 173	45 917	127 649
22 Montant accordé pour personnes à charge	3 462	16 188	3 920	17 602	4 655	21 065	11 169	49 778
23 Autres montants accordés	10 416	28 008	7 460	18 287	10 046	25 488	27 568	68 556
24 Total des montants accordés	18 330	191 520	16 617	172 233	19 686	204 910	57 726	595 055
25 TOTAL DES CRÉDITS D'IMPÔT NON REMBOURSABLES	**18 330**	**38 305**	**16 617**	**34 447**	**19 686**	**40 983**	**57 726**	**119 014**
26 Impôt à payer	**13 418**	**109 437**	**11 678**	**52 722**	**14 880**	**87 050**	**37 689**	**159 743**
27 Impôt et cotisations à payer	**14 750**	**114 098**	**12 961**	**54 776**	**16 075**	**90 067**	**42 928**	**167 128**
CALCUL DU REMBOURSEMENT ET DU SOLDE DÛ								
28 Impôt du Québec retenu à la source	14 032	97 654	13 445	59 092	16 313	90 462	44 299	176 450
29 Remboursement TVQ salariés et sociétés	909	106	390	49	904	106	1 206	122
30 Remboursement d'impôts fonciers	1 816	465	1 946	559	2 008	549	8 873	2 272
31 Impôt payé par acomptes, autres crédits	9 645	14 480	8 550	2 658	10 197	5 592	28 823	8 160
32 Impôt payé et autres crédits	15 931	117 122	14 513	63 215	17 628	98 434	49 311	190 671
33 SOLDE DÛ	4 933	10 745	3 462	2 841	4 378	6 014	12 460	10 290
34 REMBOURSEMENT	11 783	- 13 770	11 576	- 11 280	13 815	- 14 381	38 958	- 33 833
35 Remboursement anticipé	789	726	762	714	875	838	2 577	2 298

ANNEXE 1 (suite)
Sommaire des statistiques fiscales par région administrative et par municipalité de 20 000 habitants et plus
Québec - 2002 (avant réorganisation municipale)
(nombre de contribuables; montants en milliers de dollars)

	Montérégie (16)							
	St-Hyacinthe		St-Jean-sur-Richel.		St-Lambert		Salab.-de-Valleyfield	
Composantes	**Nombre**	**Montant**	**Nombre**	**Montant**	**Nombre**	**Montant**	**Nombre**	**Montant**
1 Contribuables imposables	24 876		38 533		12 520		11 302	
2 Régime d'imposition simplifié	33 368		50 235		11 306		17 941	
3 Régime d'imposition général	7 679		11 856		5 574		3 163	
4 Tous les contribuables	41 047		62 091		16 880		21 104	
CALCUL DU REVENU TOTAL								
5 Revenus d'emploi	26 827	721 003	43 320	1 221 162	10 592	494 061	12 813	326 261
6 Prestations d'assurance-emploi	4 976	19 221	8 332	34 002	1 090	6 171	2 491	9 763
7 Revenus de retraite	12 124	169 499	15 796	235 884	6 354	147 262	7 010	100 891
8 Revenus de biens	16 553	79 407	21 352	89 266	9 425	85 099	7 334	24 574
9 Revenus nets d'entreprise et profession	2 849	47 241	4 566	77 339	2 177	84 404	1 048	17 749
10 Provision relative au revenu d'entreprise ou de profession	274	1 152	356	1 736	356	3 097	109	509
11 Autres revenus	14 325	64 093	20 410	94 434	4 636	31 409	8 804	42 742
12 REVENU TOTAL	41 047	1 101 616	62 091	1 753 822	16 880	851 503	21 104	522 488
CALCUL DU REVENU NET ET DU REVENU IMPOSABLE								
13 Déductions reliées à la retraite	17 895	56 259	28 179	91 631	8 628	50 573	8 002	24 439
14 Déductions reliées aux placements	1 006	1 900	1 270	2 464	1 484	4 294	301	529
15 Autres déductions	413	2 084	775	4 107	380	2 399	212	926
16 Déductions - calcul du revenu net	18 192	60 243	28 661	98 201	9 062	57 266	8 134	25 894
17 Revenu net	40 390	1 042 054	60 716	1 656 667	16 607	795 401	20 592	497 027
18 Déductions - calcul du revenu imposable	7 685	34 484	10 169	45 033	2 263	20 233	4 362	19 709
19 REVENU IMPOSABLE	40 254	1 007 750	60 467	1 612 031	16 554	775 275	20 499	477 508
CALCUL DES CRÉDITS D'IMPÔT NON REMBOURSABLES								
20 Montant de base	41 047	248 320	62 091	375 414	16 880	102 136	21 104	127 484
21 Montant forfaitaire	33 368	92 763	50 235	139 653	11 306	31 431	17 941	49 876
22 Montant accordé pour personnes à charge	6 072	25 967	11 415	50 947	2 481	11 611	3 122	13 756
23 Autres montants accordés	22 667	61 213	31 499	79 442	11 202	37 363	11 399	28 528
24 Total des montants accordés	41 047	428 263	62 091	645 456	16 880	182 541	21 104	219 644
25 TOTAL DES CRÉDITS D'IMPÔT NON REMBOURSABLES	**41 047**	**85 654**	**62 091**	**129 094**	**16 880**	**36 509**	**21 104**	**43 929**
26 Impôt à payer	**24 876**	**92 707**	**38 533**	**156 818**	**12 520**	**112 907**	**11 302**	**42 055**
27 Impôt et cotisations à payer	**30 343**	**100 176**	**45 782**	**167 145**	**14 141**	**119 337**	**14 385**	**45 404**
CALCUL DU REMBOURSEMENT ET DU SOLDE DÛ								
28 Impôt du Québec retenu à la source	28 082	92 929	44 180	161 280	11 459	87 773	13 240	43 570
29 Remboursement TVQ salariés et sociétés	870	66	1 291	146	906	119	233	20
30 Remboursement d'impôts fonciers	8 896	1 724	12 825	2 807	2 383	524	5 734	1 198
31 Impôt payé par acomptes, autres crédits	22 054	14 141	31 252	18 033	9 743	27 239	9 768	6 535
32 Impôt payé et autres crédits	33 915	112 266	52 354	187 865	14 487	121 339	17 217	52 448
33 SOLDE DÛ	10 117	8 914	14 388	13 837	5 496	11 831	4 580	3 343
34 REMBOURSEMENT	26 200	- 21 004	40 731	- 34 557	10 037	- 13 832	13 566	- 10 387
35 Remboursement anticipé	1 925	1 577	2 769	2 400	693	642	875	701

ANNEXE 1 (suite)
Sommaire des statistiques fiscales par région administrative et par municipalité de 20 000 habitants et plus
Québec - 2002 (avant réorganisation municipale)
(nombre de contribuables; montants en milliers de dollars)

	Montérégie (16)							
	Sorel		Varennes		Autres		Ensemble	
Composantes	**Nombre**	**Montant**	**Nombre**	**Montant**	**Nombre**	**Montant**	**Nombre**	**Montant**
1 Contribuables imposables	14 924		10 792		274 442		628 554	
2 Régime d'imposition simplifié	22 254		10 526		352 210		789 271	
3 Régime d'imposition général	4 751		4 029		83 560		201 278	
4 Tous les contribuables	27 005		14 555		435 770		990 549	
CALCUL DU REVENU TOTAL								
5 Revenus d'emploi	16 337	458 362	11 801	453 237	306 332	9 305 621	694 685	21 649 405
6 Prestations d'assurance-emploi	3 181	13 831	1 676	7 917	58 349	254 547	122 244	534 696
7 Revenus de retraite	8 695	131 751	2 402	38 297	100 802	1 513 146	241 274	3 804 539
8 Revenus de biens	10 602	29 113	5 232	19 469	158 462	755 546	362 437	1 629 790
9 Revenus nets d'entreprise et profession	1 358	20 699	1 059	17 655	44 677	637 315	85 072	1 412 105
10 Provision relative au revenu d'entreprise ou de profession	120	468	72	257	3 142	11 218	6 574	30 786
11 Autres revenus	10 579	50 683	3 261	16 588	127 158	614 096	300 667	1 489 445
12 REVENU TOTAL	27 005	704 908	14 555	553 421	435 770	13 091 489	990 549	30 550 765
CALCUL DU REVENU NET ET DU REVENU IMPOSABLE								
13 Déductions reliées à la retraite	10 686	34 648	8 347	34 116	203 394	697 711	463 156	1 668 906
14 Déductions reliées aux placements	543	702	477	637	9 909	25 296	25 203	61 483
15 Autres déductions	324	2 027	200	1 011	5 625	31 028	12 745	69 741
16 Déductions - calcul du revenu net	10 859	37 376	8 472	35 765	207 171	754 035	471 598	1 800 130
17 Revenu net	26 193	667 909	14 190	517 844	422 198	12 351 627	963 010	28 777 356
18 Déductions - calcul du revenu imposable	4 931	19 586	1 379	7 574	65 224	394 520	145 680	805 052
19 REVENU IMPOSABLE	26 107	648 500	14 166	510 336	419 402	11 961 213	958 102	27 979 800
CALCUL DES CRÉDITS D'IMPÔT NON REMBOURSABLES								
20 Montant de base	27 005	163 409	14 555	88 078	435 770	2 636 430	990 549	5 990 907
21 Montant forfaitaire	22 254	61 866	10 526	29 262	352 210	979 144	789 271	2 194 173
22 Montant accordé pour personnes à charge	3 911	16 590	3 516	15 668	83 521	379 168	182 451	822 634
23 Autres montants accordés	14 538	37 896	7 486	19 662	206 559	508 017	494 747	1 261 855
24 Total des montants accordés	27 005	279 761	14 555	152 671	435 770	4 502 758	990 549	10 269 570
25 TOTAL DES CRÉDITS D'IMPÔT NON REMBOURSABLES	**27 005**	**55 953**	**14 555**	**30 535**	**435 770**	**900 569**	**990 549**	**2 053 955**
26 Impôt à payer	**14 924**	**60 967**	**10 792**	**61 848**	**274 442**	**1 239 954**	**628 554**	**3 000 374**
27 Impôt et cotisations à payer	**18 371**	**65 102**	**11 712**	**64 020**	**326 181**	**1 323 552**	**737 815**	**3 180 969**
CALCUL DU REMBOURSEMENT ET DU SOLDE DÛ								
28 Impôt du Québec retenu à la source	17 294	65 023	12 007	65 862	310 492	1 269 890	711 694	3 032 411
29 Remboursement TVQ salariés et sociétés	390	28	552	63	9 158	1 198	23 691	2 809
30 Remboursement d'impôts fonciers	6 157	1 303	1 436	349	61 049	13 831	158 047	34 896
31 Impôt payé par acomptes, autres crédits	12 216	7 019	7 719	3 921	222 986	123 232	505 425	323 298
32 Impôt payé et autres crédits	21 522	74 917	13 010	71 305	359 037	1 454 857	826 573	3 496 829
33 SOLDE DÛ	5 763	4 134	3 114	3 268	108 910	123 314	239 756	266 853
34 REMBOURSEMENT	17 071	- 13 950	10 322	- 10 553	275 360	- 254 619	635 994	- 582 713
35 Remboursement anticipé	1 078	877	709	692	18 543	16 743	42 908	37 855

ANNEXE 1 (suite)
Sommaire des statistiques fiscales par région administrative et par municipalité de 20 000 habitants et plus
Québec - 2002 (avant réorganisation municipale)
(nombre de contribuables; montants en milliers de dollars)

	Centre-du-Québec (17)							
	Drummondville		Victoriaville		Autres		Ensemble	
Composantes	**Nombre**	**Montant**	**Nombre**	**Montant**	**Nombre**	**Montant**	**Nombre**	**Montant**
1 Contribuables imposables	21 285		17 335		56 502		95 122	
2 Régime d'imposition simplifié	31 398		25 150		88 952		145 500	
3 Régime d'imposition général	5 577		4 998		14 659		25 234	
4 Tous les contribuables	36 975		30 148		103 611		170 734	
CALCUL DU REVENU TOTAL								
5 Revenus d'emploi	23 891	602 300	19 490	497 964	68 104	1 673 497	111 485	2 773 761
6 Prestations d'assurance-emploi	5 648	20 492	4 478	16 418	17 630	68 397	27 756	105 307
7 Revenus de retraite	10 943	148 026	8 867	118 818	25 715	316 810	45 525	583 655
8 Revenus de biens	13 143	59 283	11 805	57 775	38 129	154 041	63 077	271 099
9 Revenus nets d'entreprise et profession	2 262	39 581	2 388	43 287	13 113	156 928	17 763	239 795
10 Provision relative au revenu d'entreprise ou de profession	177	974	212	956	859	2 235	1 248	4 166
11 Autres revenus	14 217	62 824	10 838	45 273	35 127	149 255	60 182	257 352
12 REVENU TOTAL	36 975	933 479	30 148	780 491	103 611	2 521 163	170 734	4 235 133
CALCUL DU REVENU NET ET DU REVENU IMPOSABLE								
13 Déductions reliées à la retraite	14 659	45 369	12 228	38 118	43 539	125 579	70 426	209 066
14 Déductions reliées aux placements	630	1 515	778	1 185	1 798	4 690	3 206	7 390
15 Autres déductions	394	2 343	350	1 722	924	4 550	1 668	8 615
16 Déductions - calcul du revenu net	14 921	49 226	12 456	41 025	44 182	134 819	71 559	225 071
17 Revenu net	36 197	884 586	29 634	739 743	100 760	2 391 467	166 591	4 015 797
18 Déductions - calcul du revenu imposable	7 525	30 694	6 060	25 369	20 931	119 144	34 516	175 207
19 REVENU IMPOSABLE	36 056	854 125	29 526	714 592	100 133	2 273 035	165 715	3 841 752
CALCUL DES CRÉDITS D'IMPÔT NON REMBOURSABLES								
20 Montant de base	36 975	223 429	30 148	182 385	103 611	626 962	170 734	1 032 776
21 Montant forfaitaire	31 398	87 286	25 150	69 917	88 952	247 287	145 500	404 490
22 Montant accordé pour personnes à charge	5 308	22 531	5 055	22 260	19 106	86 481	29 469	131 273
23 Autres montants accordés	19 469	46 955	16 035	39 922	47 918	110 291	83 422	197 168
24 Total des montants accordés	36 975	380 202	30 148	314 484	103 611	1 071 020	170 734	1 765 706
25 TOTAL DES CRÉDITS D'IMPÔT NON REMBOURSABLES	**36 975**	**76 042**	**30 148**	**62 898**	**103 611**	**214 208**	**170 734**	**353 147**
26 Impôt à payer	**21 285**	**75 499**	**17 335**	**64 036**	**56 502**	**185 648**	**95 122**	**325 183**
27 Impôt et cotisations à payer	**26 526**	**81 922**	**21 781**	**69 894**	**73 683**	**206 609**	**121 990**	**358 425**
CALCUL DU REMBOURSEMENT ET DU SOLDE DÛ								
28 Impôt du Québec retenu à la source	25 018	77 216	20 426	63 826	68 927	204 717	114 371	345 759
29 Remboursement TVQ salariés et sociétés	640	47	687	85	1 837	167	3 164	299
30 Remboursement d'impôts fonciers	8 563	1 286	7 639	1 581	15 144	2 664	31 346	5 531
31 Impôt payé par acomptes, autres crédits	19 427	10 714	15 909	10 530	54 589	20 242	89 925	41 486
32 Impôt payé et autres crédits	30 732	91 883	25 511	78 946	81 551	237 104	137 794	407 933
33 SOLDE DÛ	8 952	8 154	6 893	7 278	26 119	23 542	41 964	38 973
34 REMBOURSEMENT	23 430	- 18 115	19 864	- 16 330	63 258	- 54 037	106 552	- 88 482
35 Remboursement anticipé	2 083	1 566	1 500	1 212	5 101	4 401	8 684	7 179

ANNEXE 1 (fin)
Sommaire des statistiques fiscales par région administrative et par municipalité de 20 000 habitants et plus
Québec - 2002 (avant réorganisation municipale)
(nombre de contribuables; montants en milliers de dollars)

	Indéterminé		Total	
	Ensemble		Ensemble	
Composantes	Nombre	Montant	Nombre	Montant
1 Contribuables imposables	24 400		3 341 371	
2 Régime d'imposition simplifié	31 103		4 552 933	
3 Régime d'imposition général	8 959		1 081 672	
4 Tous les contribuables	40 062		5 634 605	
CALCUL DU REVENU TOTAL				
5 Revenus d'emploi	27 830	953 005	3 777 655	110 656 510
6 Prestations d'assurance-emploi	5 200	25 296	756 905	3 511 937
7 Revenus de retraite	8 826	139 504	1 443 975	22 260 489
8 Revenus de biens	13 801	90 417	2 030 539	9 183 703
9 Revenus nets d'entreprise et profession	3 237	69 441	471 120	8 240 213
10 Provision relative au revenu d'entreprise ou de profession	214	1 357	34 400	189 151
11 Autres revenus	13 054	73 494	1 899 497	9 507 046
12 REVENU TOTAL	40 062	1 352 514	5 634 605	163 549 019
CALCUL DU REVENU NET ET DU REVENU IMPOSABLE				
13 Déductions reliées à la retraite	18 431	73 672	2 509 902	8 730 560
14 Déductions reliées aux placements	1 164	3 986	138 227	388 431
15 Autres déductions	775	5 393	68 335	384 602
16 Déductions - calcul du revenu net	18 886	83 052	2 554 841	9 503 593
17 Revenu net	38 661	1 270 465	5 475 716	154 189 556
18 Déductions - calcul du revenu imposable	6 351	55 112	964 650	5 357 019
19 REVENU IMPOSABLE	38 218	1 215 788	5 430 867	148 887 429
CALCUL DES CRÉDITS D'IMPÔT NON REMBOURSABLES				
20 Montant de base	40 062	242 007	5 634 605	34 072 050
21 Montant forfaitaire	31 103	86 466	4 552 933	12 657 154
22 Montant accordé pour personnes à charge	7 215	32 617	983 569	4 437 597
23 Autres montants accordés	19 591	56 721	2 844 445	7 531 554
24 Total des montants accordés	40 062	417 810	5 634 605	58 698 354
25 TOTAL DES CRÉDITS D'IMPÔT NON REMBOURSABLES	**40 062**	**83 564**	**5 634 605**	**11 739 883**
26 Impôt à payer	**24 400**	**145 277**	**3 341 371**	**15 447 577**
27 Impôt et cotisations à payer	**28 575**	**153 005**	**4 028 034**	**16 478 842**
CALCUL DU REMBOURSEMENT ET DU SOLDE DÛ				
28 Impôt du Québec retenu à la source	27 223	131 017	3 829 905	14 966 892
29 Remboursement TVQ salariés et sociétés	1 127	165	125 975	15 097
30 Remboursement d'impôts fonciers	4 773	1 026	1 018 898	222 154
31 Impôt payé par acomptes, autres crédits	21 287	17 099	2 856 072	2 157 867
32 Impôt payé et autres crédits	32 262	158 164	4 584 799	17 996 877
33 SOLDE DÛ	10 724	18 029	1 374 690	1 594 803
34 REMBOURSEMENT	23 622	- 23 188	3 500 372	- 3 112 838
35 Remboursement anticipé	1 783	1 567	251 741	214 449

ANNEXE 2 : Description du contenu des tableaux statistiques

A2.1 Données historiques

Le tableau 1 présente des séries chronologiques du nombre de contribuables, du revenu total et de l'impôt à payer pour la période de 1980 à 2002. Ces variables sont ventilées selon la tranche de revenu total.

A2.2 Statistiques fiscales détaillées

Les tableaux 2 à 5 présentent les montants demandés ou déclarés pour 106 composantes de la déclaration de revenus ainsi que le nombre de contribuables ayant inscrit des montants à ces rubriques. Chaque composante est décrite dans l'annexe 4 intitulée « Composantes des tableaux détaillés ». Les quatre tableaux sont :

Tableau 2 : Statistiques fiscales détaillées selon les régimes d'imposition simplifié et général et selon les contribuables imposables et non imposables.

Tableau 3 : Statistiques fiscales détaillées selon l'âge et le sexe.

Tableau 4 : Statistiques fiscales détaillées selon la tranche de revenu total.

Tableau 5 : Statistiques fiscales détaillées selon la principale source de revenus.

A2.3 Sommaire des statistiques fiscales

Les tableaux 6 à 10 présentent les statistiques fiscales regroupées selon 35 catégories. Ces tableaux contiennent les montants demandés ou déclarés pour chacune des catégories ainsi que le nombre de contribuables ayant inscrit des montants à ces rubriques. Chaque catégorie est décrite dans l'annexe 5 intitulée « Composantes des tableaux sommaires ». Les cinq tableaux sont :

Tableau 6 : Sommaire des statistiques fiscales selon le statut civil.

Tableau 7 : Sommaire des statistiques fiscales selon le nombre d'enfants à charge.

Tableau 8 : Sommaire des statistiques fiscales par région administrative et par municipalité de 20 000 habitants et plus (selon la situation déterminée par la réorganisation électorale entrée en vigueur le 1er janvier 2002).

Tableau 9 : Sommaire des statistiques fiscales par région administrative et par municipalité régionale de comté (MRC) et entité équivalente.

Tableau 10 : Sommaire des statistiques fiscales par circonscription électorale.

A2.4 Ventilation des tableaux détaillés

Cinq éléments sont utilisés pour ventiler les statistiques fiscales détaillées.

Âge

Âge du particulier au 31 décembre de l'année d'imposition, calculé d'après la date de naissance inscrite sur la déclaration ou à l'aide de renseignements contenus dans les fichiers du ministère du Revenu.

Sexe

Sexe indiqué sur la déclaration de revenus. En l'absence de cette information, le sexe masculin a été retenu.

Imposition

Les particuliers imposables sont ceux dont l'impôt à payer est supérieur à zéro. Les autres particuliers sont considérés comme non imposables.

Revenu total

Somme de tous les revenus déclarés sur la déclaration de revenus. Les données sont divisées selon 16 tranches de revenu total.

Principales sources de revenus

La principale source de revenus se définit comme la source de revenus la plus élevée parmi celles déclarées par un particulier. Les statistiques sont divisées selon 11 catégories de revenus. Les revenus les plus élevés qui ne peuvent être classés dans les dix premières catégories sont compris dans la catégorie « Autres ». Les 11 catégories de revenus sont les suivantes :

— Affaires

Revenus qui proviennent d'activités commerciales ou industrielles. Dans le but de classer les contribuables selon la principale source de revenus, le montant retenu est le plus élevé des revenus suivants : le revenu brut ou le revenu net d'affaires.

— Agriculture ou pêche

Revenus qui proviennent de l'élevage ou de l'exposition d'animaux de ferme, de la production laitière, de la culture forestière ou de l'apiculture et de la prise de poissons, de mollusques, de crustacés ou d'animaux marins. Dans le but de classer les contribuables selon la principale source de revenus, le montant retenu est le plus élevé des revenus suivants : le revenu brut ou le revenu net d'agriculture ou de pêche.

— Assurance-emploi

Montant total des prestations d'assurance-emploi.

— Commissions

Rémunération pour un travail autonome relatif aux ventes, aux achats ou à d'autres sortes de transactions commerciales, habituellement un revenu variant en fonction d'un pourcentage. Dans le but de classer les contribuables selon la principale source de revenus, le montant retenu est le plus élevé entre le revenu brut et le revenu net du travail à la commission.

— Emploi

Revenus d'emploi avant retenues, de pourboires, prestations d'assurance-salaire et autres revenus d'emploi, allocations de formation et subventions de recherche.

— Gains en capital

Revenus qui proviennent de l'aliénation d'immobilisations, à des fins non commerciales, comme les actions, les obligations, les hypothèques, les terrains ou les immeubles. Le montant retenu est composé des gains nets en capital imposables ou des pertes nettes en capital déductibles.

— Location d'immeubles

Revenus qui proviennent de la location des biens immeubles. Dans le but de classer les contribuables selon la principale source de revenus, le montant retenu est le plus élevé entre le revenu brut et le revenu net de location de biens immeubles.

— Placements

Montants imposables des dividendes provenant de sociétés canadiennes imposables, intérêts de source canadienne, autres dividendes et autres revenus de placements.

— Profession

Revenus qui proviennent de l'exercice d'une profession libérale sous le seul contrôle d'une organisation professionnelle. Dans le but de classer les contribuables selon la principale source de revenus, le montant retenu est le plus élevé entre le revenu brut et le revenu net de profession.

— Retraite

Revenus qui proviennent des pensions de sécurité de la vieillesse, des rentes de retraite, des rentes d'invalidité du Régime de rentes du Québec et du Régime de pensions du Canada, des prestations viagères d'un régime de retraite, des prestations d'un régime enregistré d'épargne-retraite, d'un fonds enregistré de revenu de retraite et d'un régime de participation différée aux bénéfices, des allocations de retraite, des prestations au décès, des rentes et d'autres revenus de retraite.

— Autres

Revenus qui proviennent d'une pension alimentaire, d'un recouvrement de déductions pour un régime d'épargne-actions ou de toute autre source.

A2.5 Classification des statistiques des tableaux sommaires

Classification géographique des statistiques

Les entités géographiques qui sont utilisées dans les tableaux sommaires 8, 9 et 10 sont la circonscription électorale, la région administrative, la municipalité régionale de comté (MRC) et la municipalité. Ces entités géographiques sont obtenues grâce à une table de corrélation entre celles-ci et le code postal apparaissant sur la déclaration de revenus. Cette table a été construite à l'aide du fichier de conversion des codes postaux en codes géographiques[7] produit par l'Institut de la statistique du Québec (ISQ) et des données sur le découpage de la carte électorale du Québec[8] provenant du Directeur général des élections.

Par ailleurs, lorsqu'un même code postal correspond à plus d'un enregistrement du fichier de l'ISQ, on conserve le meilleur enregistrement pour ce code postal grâce à l'indicateur de code postal unique. Si aucune fiche de ce code postal ne porte l'indicateur de meilleur enregistrement, on conserve la fiche avec la municipalité dont le statut juridique est le plus important. Si le statut juridique ne permet pas de sélectionner un enregistrement unique, on conserve l'enregistrement avec le secteur de dénombrement ayant la population la plus élevée.

Les cinq entités géographiques utilisées sont les suivantes :

— ***Circonscription électorale***

La Commission de la représentation électorale est responsable de la délimitation des circonscriptions électorales représentées par les députés à l'Assemblée nationale du Québec. Le nom de chacune des circonscriptions électorales est inscrit dans la *Loi sur la division territoriale*.

— ***Région administrative***

Une région administrative[9] est définie par une communauté de territoires municipaux à laquelle se rallient la plupart des ministères du gouvernement québécois dans l'application de leurs programmes, de leurs mesures administratives ou de leurs traitements statistiques.

---

7 Institut de la statistique du Québec (ISQ), Fichier de correspondance, code postal versus code géographique (2002).

8 Directeur général des élections du Québec, Fichier de correspondance entre les secteurs de dénombrement 1991 et les circonscriptions électorales 1992.

9 Ministère des Affaires municipales, *Répertoire des municipalités du Québec*, édition 2002.

— ***Communauté urbaine***

Jusqu'au 31 décembre 2001, le Québec comprenait trois communautés urbaines qui étaient chacune régies par une loi particulière. La Communauté urbaine de Montréal regroupait 28 municipalités dont 25 étaient situées sur l'île de Montréal. Les trois autres municipalités étaient l'Île-Dorval, l'Île-Bizard et Sainte-Geneviève. Le territoire de la Communauté urbaine de Montréal couvrait près de 500 kilomètres carrés. La Communauté urbaine de Québec couvrait la rive nord de la région de Québec, de Saint-Augustin-de-Desmaures à Beauport. Cette communauté urbaine était constituée des territoires de 13 municipalités locales. Enfin, la région de la Gatineau, anciennement la Communauté urbaine de l'Outaouais, comprenait cinq municipalités, dont la ville de Hull.[10]

— ***Municipalité régionale de comté***

Les municipalités régionales de comté ont été créées en vertu de la *Loi sur l'aménagement et l'urbanisme*.

La municipalité régionale de comté regroupe toutes les municipalités locales d'une même région d'appartenance, qu'elles soient à caractère rural ou urbain. Elle peut également comprendre un territoire dit non organisé.

— ***Municipalité***

Le Québec comptait 1 147 municipalités locales en 2002. Près des trois quarts d'entre elles comptaient moins de 2 000 habitants chacune. Toute partie du territoire du Québec qui n'est pas une municipalité locale est un territoire dit non organisé.[11]

La *Loi sur la réorganisation municipale et territoriale*, adoptée en décembre 2000 par l'Assemblée nationale du Québec, a pris effet le 1er janvier 2002. Elle a résulté en la création de 44 municipalités. Il s'agit notamment de la fusion des 28 municipalités de l'ancienne Communauté urbaine de Montréal, des 13 municipalités de l'ancienne Communauté urbaine de Québec ainsi que des 5 municipalités de l'ancienne Communauté urbaine de l'Outaouais qui forment respectivement les nouvelles villes de Montréal, Québec et Gatineau. Le tableau 8 de la partie II présente les données selon la réorganisation municipale effective à compter du 1er janvier 2002 alors que le tableau situé à l'annexe 1, présente les données selon l'organisation municipale de 2001.

Classification selon le statut civil

Le statut civil correspond à celui qui est déclaré sur le formulaire de la déclaration de revenus pour 2002.

Classification selon le nombre d'enfants à charge

Le nombre d'enfants à charge correspond à l'ensemble des enfants déclarés à l'annexe A de la déclaration de revenus pour 2002.

---

10 Ministère des Affaires municipales, *Répertoire des municipalités du Québec*, édition 2001, p. 109-111.
11 Ministère des Affaires municipales, *Répertoire des municipalités du Québec*, édition 2002, p. 19.

ANNEXE 3 : Définition des termes

Année d'imposition

Période qui s'écoule du 1er janvier au 31 décembre d'une année, pour la déclaration de revenus d'un particulier. Pour les exercices commençant après 1994, les revenus d'entreprise provenant d'une entreprise individuelle ou d'une société sont également déclarés d'après l'année civile.

Gains ou pertes en capital

Gains ou pertes en capital à la suite de la transmission qu'une personne (l'aliénateur) fait d'une propriété ou d'un droit (vente ou cession).

Particulier (contribuable)

Toute personne physique qui produit une déclaration de revenus.

Prestations viagères

Prestations reçues périodiquement par une personne, jusqu'à son décès, en vertu d'un régime de retraite.

Travailleur autonome

Personne physique qui n'a aucun lien de subordination à un employeur comme travailleur.

ANNEXE 4 : Composantes des tableaux détaillés

Cette annexe présente une courte définition de chacune des variables incluses dans les tableaux détaillés (tableaux 2 à 5 de la Partie II). Les chiffres entre parenthèses correspondent au numéro de la ligne de la déclaration de revenus de 2002.

Pour les définitions complètes, consultez le *Guide de la déclaration de revenus*.

1. Contribuables imposables

Tous les contribuables dont l'impôt à payer (ligne 441), avant les cotisations, est supérieur à zéro.

2. Contribuables non imposables

Tous les contribuables dont l'impôt à payer (ligne 441), avant les cotisations, est égal à zéro.

3. Régime d'imposition simplifié

Tous les contribuables ayant produit une déclaration de revenus sous le régime d'imposition simplifié.

4. Régime d'imposition général

Tous les contribuables ayant produit une déclaration de revenus sous le régime d'imposition général.

5. Tous les contribuables

Tous les particuliers qui ont produit une déclaration de revenus.

6. Revenus d'emploi (101)

Total des revenus d'emploi, des gratifications, des allocations, des commissions reçues et de tous les autres avantages reçus dans le cadre d'un emploi.

7. Dépenses et déductions reliées à l'emploi (103)

Déductions permises pour certaines dépenses, y compris les frais de voyage, qui sont reliées à l'emploi et qui n'ont pas été déduites ailleurs dans la déclaration du particulier qui est tenu, en vertu de son contrat de travail, d'acquitter ces frais et d'exercer ses fonctions à différents endroits ou à un autre établissement que celui de son employeur. Certaines conditions s'appliquent selon le type de fonctions exercées et le genre de contrat de travail. Le montant des dépenses reliées à l'emploi ne peut excéder le total des commissions reçues durant l'année d'imposition.

8. Revenus nets d'emploi (104)

Total des revenus d'emploi duquel sont soustraites les dépenses et déductions reliées à un emploi.

9. Correction des revenus d'emploi (105)

Total des corrections apportées aux revenus d'emploi afin de tenir compte de l'avantage réel dont certains contribuables ont bénéficié en vertu de certains régimes d'assurance.

10. Autres revenus d'emploi (107)

Total des pourboires qui ne sont pas inscrits sur le relevé 1, des prestations d'assurance-salaire, des sommes reçues en vertu d'un régime d'intéressement, du montant reçu à titre de remboursement de la TPS et de la TVQ et des autres revenus d'emploi.

11. Prestations d'assurance-emploi (111)

Montant des prestations d'assurance-emploi reçues durant l'année d'imposition.

12. Pension de sécurité de la vieillesse (114)

Montant de la pension de sécurité de la vieillesse reçue durant l'année d'imposition. Ce montant ne comprend pas le supplément de revenu garanti ou l'allocation au conjoint.

13. Sommes reçues en vertu du Régime de rentes du Québec (RRQ) ou du Régime de pensions du Canada (RPC) (119)

Rentes reçues en vertu du Régime de rentes du Québec ou du Régime de pensions du Canada, soit une rente de retraite, d'invalidité, de conjoint survivant ou d'enfant, ou une prestation de décès.

14. Prestations viagères d'un régime de retraite et prestations d'un REER, d'un FERR ou d'un RPDB et rentes (122)

Montant des prestations viagères reçues durant l'année d'imposition en vertu d'un régime de retraite (fonds de pension) et des prestations reçues durant l'année d'imposition en vertu d'un régime enregistré d'épargne-retraite (REER), d'un fonds enregistré de revenu de retraite (FERR) ou d'un régime de participation différée aux bénéfices (RPDB). Ce montant comprend également la partie imposable de la pension reçue d'un pays étranger, les montants reçus sous forme d'allocation de retraite, de prestation au décès, autre que celle versée par la Régie des rentes du Québec, de rente de conjoint survivant, de rente d'orphelin ou de rente destinée à l'enfant d'une personne invalide, de rente d'étalement et de tous les autres revenus de retraite.

15. Montant imposable des dividendes de sociétés canadiennes imposables (128)

Montant versé par les sociétés canadiennes imposables comme dividendes ouvrant droit au crédit d'impôt pour dividendes majorés de 25 %.

16. Intérêts de source canadienne et autres revenus de placements (130)

Montant de tous les intérêts d'obligations canadiennes, de dépôts en banque ou en société de fiducie, d'hypothèques et d'autres titres, ainsi que de tous les intérêts de sociétés canadiennes touchés ou portés au crédit du contribuable durant l'année d'imposition.

17. Revenus nets de location de biens immeubles (136)

Revenu brut de location moins le total des dépenses engagées (incluant la déduction pour amortissement) pendant l'année pour gagner ces revenus.

18. Gains en capital imposables (139)

Gains et pertes réalisés lors de l'aliénation de biens, par exemple, une action, une obligation ou un immeuble. La partie imposable correspond à 50 % des gains ou des pertes.

19. Pension alimentaire reçue (142)

Montant de la pension alimentaire ou de l'allocation de séparation reçue périodiquement durant l'année d'imposition en vertu d'une entente écrite ou d'une ordonnance d'un jugement rendu par un tribunal.

20. Aide financière de dernier recours et aide financière - Solidarité jeunesse (147)

Prestations reçues au titre de l'aide financière de dernier recours ou de l'aide financière - Solidarité jeunesse.

21. Indemnités de remplacement du revenu et versement net des suppléments fédéraux (148)

Indemnités de remplacement du revenu, notamment les indemnités reçues pour accident du travail de la Commission de la santé et de la sécurité au travail, les indemnités reçues de la Société d'assurance automobile du Québec et les sommes reçues à titre de supplément de revenu garanti et d'allocation au conjoint.

22. Autres revenus (154)

Somme de tous les autres revenus. Il peut s'agir, notamment, des montants suivants :

— les bourses d'études;
— les prestations d'adaptation pour les travailleurs;
— l'allocation de complément de ressources reçue en vertu de la *Loi sur le ministère du Travail* (Statuts du Canada);
— l'allocation de maternité reçue du ministère de l'Emploi et de la Solidarité sociale;
— l'allocation de retraite;
— les ristournes reçues d'une coopérative;
— la prestation au décès;
— pour les autres, voir la ligne 154 du *Guide de la déclaration de revenus*.

23. Revenus nets d'affaires (Annexe L, ligne 23)

Excédent des revenus bruts d'affaires de l'exercice financier sur les dépenses afférentes, pour un travailleur autonome.

24. Revenus nets d'agriculture ou de pêche (Annexe L, ligne 24)

Excédent des revenus bruts d'agriculture ou de pêche de l'exercice financier sur les dépenses afférentes, pour un travailleur autonome.

25. Revenus nets de profession (Annexe L, ligne 25)

Excédent des revenus bruts de profession libérale de l'exercice financier sur les dépenses afférentes, pour un travailleur autonome.

26. Revenus nets de travail à la commission (Annexe L, ligne 26)

Excédent des revenus bruts de travail à la commission de l'exercice financier sur les dépenses afférentes, pour un travailleur autonome.

27. Revenus d'une société d'associés alloués à un associé retiré (Annexe L, ligne 28)

Revenus ou pertes qu'une société de personnes a alloué à un individu soit à titre d'associé retiré, soit à titre de conjoint survivant d'un associé décédé ou allocation de fin de carrière reçue par un médecin dans l'année où il n'exerçait pas sa profession.

28. Revenus d'une société d'associés déterminée (Annexe L, ligne 29)

Excédent des revenus bruts d'une société d'associés déterminée de l'exercice financier sur les dépenses afférentes, pour un travailleur autonome.

29. Provision de 2001 relative à un revenu d'entreprise ou de profession (Annexe L, ligne 31)

Montant de la ligne 31 de l'annexe L de la déclaration de revenus de 2001 inscrit à titre de provision relative au revenu d'entreprise ou de profession de 1995 ou à celui déterminé pour 1996 et les années suivantes.

30. Provision de 2002 relative à un revenu d'entreprise ou de profession (Annexe L, ligne 32)

Correspond à la provision de 2002 relative au revenu d'entreprise ou de profession de 1995 ou à celui déterminé pour 1996 et les années suivantes. De façon générale, cette provision correspond au moins élevé des montants suivants :

— revenu d'entreprise net pour l'année moins les déductions accordées pour le calcul du revenu net et certaines autres déductions diminué de la provision demandée à l'égard de toute autre entreprise;
— provision de 2001 relative à un revenu d'entreprise ou de profession;
— 25 % du revenu ouvrant droit à la provision.

Aux fins du calcul de l'impôt sur le revenu des particuliers, les contribuables déclarent leurs salaires, leurs traitements et la plupart de leurs autres revenus d'après l'année civile. Depuis l'année d'imposition 1995, les contribuables ayant gagné un revenu d'entreprise ou de profession doivent le déclarer dans l'année où il a été gagné plutôt qu'après leur exercice financier. À cette fin, pour les exercices financiers commençant après 1994, ces contribuables sont tenus de déclarer leurs revenus basés sur un exercice financier se terminant le 31 décembre. Toutefois, comme la plupart d'entre eux auraient été dans l'obligation de déclarer un revenu d'entreprise ou de profession de plus de 12 mois dans leur déclaration de 1995, cette mesure est accompagnée d'une règle transitoire leur permettant d'étaler la déclaration des montants additionnels sur une période de dix ans. À cette fin, ils peuvent déduire de leur revenu net d'entreprise ou de profession, déclaré sur une base d'année civile, une *provision relative au revenu net d'entreprise ou de profession.* Pour l'année d'imposition 1995, la déduction de cette provision fait en sorte que le contribuable n'est imposé que sur 5 % du revenu additionnel gagné en 1995 et dont la déclaration, n'eût été cette mesure, aurait été reportée à une année d'imposition ultérieure; sur 10 % de ce montant pour les 8 années suivantes; et, enfin, sur 15 % de ce montant pour l'année d'imposition 2004.

31. Provision de 2001 moins provision de 2002 (Annexe L, ligne 33)

Correspond à la différence entre la provision relative au revenu d'entreprise ou de profession calculée pour 2001 et celle calculée pour 2002.

32. Revenus d'entreprise (164 et annexe L, ligne 34)

Correspond à la somme du montant de revenus nets d'affaires, des revenus nets d'agriculture ou de pêche, des revenus nets de profession, des revenus nets de travail à la commission et des provisions de 2001 moins celles de 2002.

33. Revenu total (199)

Somme de tous les revenus déclarés sur la déclaration de revenus.

34. Cotisations à un régime de pension agréé (205)

Déduction pour les cotisations versées à un régime de pension agréé (fonds de pension) au cours de l'année d'imposition, incluant les cotisations supplémentaires permises au titre d'années antérieures.

35. Versements à un régime enregistré d'épargne-retraite (214)

Déduction pour les contributions versées durant l'année d'imposition et au cours des 60 premiers jours de l'année suivante à un régime enregistré d'épargne-retraite et à celui d'un conjoint, sauf le montant déjà déduit des contributions versées dans les 60 premiers jours de l'année et déclarées au titre de l'année précédente.

36. Montants déductibles servant à établir le revenu familial net (217)

Déduction accordée, notamment, pour les sommes transférées durant l'année d'imposition et au cours des 60 premiers jours de l'année suivante à un RPA, à un REER, à un FERR ou à une rente et qui sont incluses dans le revenu de l'année visée par la déclaration, ainsi qu'à la déduction égale au montant à rembourser dans la déclaration de revenus fédérale du particulier à l'égard de ses

prestations d'assurance-emploi, de sa pension de sécurité de la vieillesse, du supplément de revenu garanti ou de l'allocation au conjoint.

Pour les autres, voir la ligne 217 du *Guide de la déclaration de revenus*.

37. Montant servant à établir le revenu familial net (220)

Correspond au montant du revenu total (199) duquel est soustrait le montant des cotisations à un régime de pension agréé (205), des versements à un régime enregistré d'épargne-retraite (214) ainsi que des remboursements de sommes reçues en trop, transferts et montants déductibles (217).

38. Pension alimentaire déductible (225)

Déduction pour pension alimentaire ou allocation de séparation, pour les paiements faits en vertu d'un arrêt, d'une ordonnance, d'un jugement ou d'une entente écrite de séparation à titre d'allocation payable périodiquement pour subvenir aux besoins du conjoint, de l'ex-conjoint, de l'ex-conjoint de fait, au père ou à la mère biologique de votre enfant, ou à des tiers pour le bénéfice de votre enfant ou de l'une de ces personnes.

39. Frais de déménagement (228)

Déduction des frais engagés lors d'un déménagement pour se rapprocher d'au moins 40 kilomètres d'un nouveau lieu de travail, d'un établissement d'enseignement.

40. Dépenses effectuées pour gagner des revenus de placements (231)

Déduction des intérêts payés sur des emprunts contractés pour gagner des revenus de placements, des montants versés à des conseillers en placements, des sommes versées pour la gestion des revenus de placements, des frais de location d'un coffret de sûreté, des frais de garde d'actions et des frais d'administration ou de gestion, autres que les commissions payées à un courtier à l'égard d'actions incluses dans un régime d'épargne-actions.

41. Pertes admissibles à l'égard de placements dans une entreprise (234)

Déduction pour les pertes à l'égard de placements dans une société privée dont le contrôle est canadien et qui exploite une petite entreprise. La déduction des pertes correspond à 50 % des gains ou des pertes.

42. Déduction relative à certains films (240)

Partie de la déduction pour amortissement qui crée ou fait augmenter une perte à l'égard du coût en capital de certains films canadiens portant visa ou des productions cinématographiques québécoises.

43. Déduction relative aux ressources (241)

Déduction relative aux ressources (notamment à l'égard d'actions accréditives ou d'autres participations) pour les frais d'exploration ou de mise en valeur engagés au Canada ou à l'étranger ou pour les frais engagés à l'égard de biens canadiens relatifs au pétrole ou au gaz.

44. Autres déductions (250)

Ce poste comprend l'ensemble de toutes les déductions permises mais non inscrites ailleurs dans la déclaration. Il peut s'agir, par exemple, de frais judiciaires concernant la perception d'une pension alimentaire, de frais d'exploration engagés au Québec (mines, pétrole, gaz), etc.

45. Déductions - calcul du revenu net (274)

Somme des déductions effectuées dans le calcul du revenu net.

46. Revenu net (275)

Revenu total duquel on soustrait le total des déductions aux fins du calcul du revenu net (274).

47. Rajustement de déductions (276)

Montant à titre de remboursement de l'aide financière de dernier recours, de versement net des suppléments fédéraux, d'une somme reçue à titre de bourses d'études, de toute aide financière semblable ou de remboursement de pension alimentaire.

48. Arrérages de pension alimentaire (277)

Montant des arrérages de pension alimentaire qui ouvrent droit à une déduction.

49. Déductions relatives à des investissements stratégiques (287)

Déduction qui regroupe les déductions propres à la fiscalité québécoise et relatives à un régime d'épargne-actions (REA), à une société de capital de risque / R-D, à une société de placements dans l'entreprise québécoise (SPEQ), à un régime d'investissement coopératif (RIC), à l'investissement à l'égard de films certifiés québécois, à l'exploration de ressources québécoises et aux activités de recherche scientifique et de développement expérimental.

50. Pertes d'autres années, autres que des pertes nettes en capital (289)

Déduction pour les pertes autres que les pertes en capital subies de 1995 à 2001, les pertes agricoles restreintes, les pertes agricoles subies de 1992 à 2001 ainsi que les pertes subies de 1986 à 2001 à l'égard d'une société dont le particulier était membre à responsabilité limitée, qui n'ont pas été déduites antérieurement.

51. Pertes nettes en capital d'autres années (290)

Déduction pour les pertes nettes en capital subies avant 2002 qui découlent de l'aliénation d'un bien qui n'est ni un bien d'usage personnel ni un bien précieux, qui n'ont pas été déduites antérieurement.

52. Exemption sur les gains en capital imposables (292)

Exemption accordée sur un gain en capital imposable dans le cas d'un bien agricole admissible, d'actions admissibles de petite entreprise ou de certains biens relatifs aux ressources. Cette exemption est égale à 500 000 $ pour les gains nets.

53. Déduction pour un Indien ou une personne d'ascendance indienne (293)

Déduction accordée à un Indien ou à une personne d'ascendance indienne pour des revenus « situés » dans une réserve ou un « local ».

54. Déduction pour les résidents d'une région éloignée reconnue (294)

Déduction accordée aux particuliers qui ont habité une région éloignée reconnue pendant une période d'au moins six mois consécutifs. Cette période peut avoir commencé ou pris fin durant l'année d'imposition visée.

55. Déduction relative à certains revenus (295)

Déduction accordée pour les sommes reçues au titre :

— des indemnités pour accident du travail;
— des indemnités de la Société de l'assurance automobile du Québec (SAAQ);
— des indemnités pour retrait préventif;
— des indemnités en raison d'un acte de civisme;
— des indemnités à titre de victime d'un acte criminel;
— des indemnités de remplacement de revenu en vertu d'une loi du gouvernement du Québec, du Canada ou d'une autre province;
— d'aide au paiement des frais de scolarité;
— de bourses d'études ou toute aide financière semblable;
— du supplément de revenu garanti et allocation au conjoint.

56. Déductions diverses (297)

Déduction accordée :

— pour un prêt à la réinstallation;
— pour option d'achat d'actions;
— pour un chercheur étranger;
— pour un expert étranger;
— pour un spécialiste étranger;
— pour un producteur étranger;
— pour les employés d'une société qui exploite un centre financier international (CFI);
— pour un montant exonéré d'impôt en vertu d'une convention ou d'un accord fiscal;
— pour frais d'émission d'actions ou de titres relatifs à des ressources québécoises;
— pour les employés de certaines organisations internationales;

— pour un revenu d'emploi gagné à l'extérieur du Canada;
— pour des droits d'auteur;
— pour des actions reçues en contrepartie de biens miniers;
— pour un revenu d'emploi gagné sur un navire;
— pour la suite des déductions, voir la ligne 297 du *Guide de la déclaration de revenus*.

57. Déductions - calcul du revenu imposable (298)

Somme des déductions aux fins du calcul du revenu imposable.

58. Revenu imposable (299)

Montant servant à établir le revenu familial net (ligne 220) moins le total des déductions aux lignes 274, 276, 277 et 298. Si le résultat est négatif, le revenu imposable est égal à zéro.

59. Montant de base pour le calcul des crédits d'impôt non remboursables (360)

Montant de 6 060 $ accordé à tous les contribuables québécois.

60. Montant forfaitaire (359)

Montant de 2 780 $ accordé aux contribuables ayant utilisé le régime d'imposition simplifié.

61. Montant accordé en raison de l'âge, à une personne vivant seule ou pour revenus de retraite (361)

Montant de 2 200 $ accordé aux particuliers nés avant le 1er janvier 1938. Montant de 1 080 $ accordé à toute personne qui a occupé ordinairement et tenu une habitation pendant toute l'année d'imposition et dans laquelle elle vivait seule ou uniquement avec un ou des enfants à charge. Montant maximal de 1 000 $ accordé aux particuliers si, au cours de l'année d'imposition, ils ont touché certains revenus de retraite autres que la pension de sécurité de la vieillesse, ou les rentes versées en vertu du Régime de rentes du Québec ou du Régime de pensions du Canada. Depuis 1997, ces montants sont réduits en fonction du revenu familial net du particulier.

62. Montant pour conjoint (366)

Montant accordé à toute personne qui vivait avec un conjoint à un moment quelconque durant l'année d'imposition et qui a subvenu aux besoins de son conjoint durant cette même année. Le revenu (ligne 220) du conjoint (moins certaines déductions) pour toute l'année d'imposition réduit ce montant dont le maximum est de 6 060 $.

63. Montant pour enfants à charge ou autres personnes à charge (367)

Montant de base pour enfants à charge (2 670 $ pour un premier enfant et 2 465 $ pour chaque enfant additionnel). Un montant pour des études postsecondaires de 1 695 $ par session complétée, commencée au cours de l'année d'imposition (maximum : deux sessions) peut aussi être demandé pour chaque enfant à charge, ainsi que le montant de 1 335 $ pour une famille monoparentale. Comprend également un montant de 2 465 $ accordé pour chaque personne à

charge pour laquelle le montant pour enfants à charge n'a pas été demandé, et de 3 595 $ accordé pour chaque personne à charge en raison d'une infirmité.

64. Cotisations au Régime de rentes du Québec (RRQ) et au Régime de pensions du Canada (RPC) (370)

Montant pour les contributions versées au Régime de rentes du Québec auxquelles s'ajoutent celles versées au Régime de pensions du Canada, pour les particuliers qui ont travaillé dans une autre province ou un territoire canadien, jusqu'à concurrence de 1 673,20 $ pour un salarié.

65. Cotisations d'assurance-emploi(371)

Montant pour les cotisations d'assurance-emploi versées durant l'année d'imposition (maximum 858 $).

66. Cotisations au Fonds des services de santé (FSS) (372)

Montant pour la cotisation au FSS versée durant l'année d'imposition.

67. Cotisations syndicales ou professionnelles (373)

Montant pour des cotisations versées durant l'année d'imposition à un syndicat, à une association de salariés reconnue, à une association artistique reconnue, à une association professionnelle, à un comité paritaire ou consultatif, à un organisme semblable ou à une association de salariés reconnue par le ministre du Revenu.

68. Montant pour une personne ayant une déficience mentale ou physique grave et prolongée (376)

Montant de 2 200 $ accordé à tout particulier qui, au cours de l'année d'imposition, avait une déficience mentale ou physique grave et prolongée limitant de façon marquée ses activités quotidiennes, qui durait depuis au moins 12 mois continus ou qui a commencé au cours de l'année d'imposition.

69. Montant pour un membre d'un ordre religieux ayant fait vœu de pauvreté perpétuelle (377)

Montant de 3 960 $ accordé à tout membre d'un ordre religieux qui a fait vœu de pauvreté perpétuelle.

70. Frais reliés à des soins médicaux non dispensés dans la région du particulier (378)

Montant des soins médicaux non dispensés dans la région du particulier. Les frais ouvrant droit à ce crédit d'impôt sont les frais de déplacement et de logement payés au cours de l'année d'imposition pour obtenir au Québec des soins médicaux dans un lieu éloigné d'au moins 250 kilomètres de la résidence du particulier, et les frais de déménagement payés en 2002 pour aller habiter dans un rayon de 80 kilomètres d'un établissement de santé situé au Québec, à 250 kilomètres ou plus de l'ancienne résidence du particulier.

71. Revenu pour conjoint décédé (379)

Revenu (ligne 220) du conjoint décédé moins certaines déductions.

72. Montant pour conjoint décédé (380)

Montant maximum de 6 060 $ auquel on soustrait le revenu du conjoint décédé.

73. Montant pour frais médicaux (381)

Montant des frais médicaux engagés, payés et non remboursés sur une période de 12 mois consécutifs, se terminant durant l'année d'imposition. Le crédit d'impôt s'applique uniquement à la partie des frais médicaux qui excède 3 % du revenu (ligne 220) du particulier additionné, s'il y a lieu, du revenu (ligne 220) du conjoint.

74. Montant pour frais de scolarité ou d'examen (384)

Montant équivalent à une partie ou à la totalité des frais de scolarité ou d'examen utilisés pour réduire l'impôt à payer du contribuable. Les frais qui ouvrent droit au crédit en 2002, mais qui n'ont pas servi au calcul du crédit, peuvent être reportés sur les années subséquentes.

75. Montant pour intérêts payés sur un prêt étudiant (385)

Montant équivalent aux intérêts payés, en 2002 ou depuis 1998 n'ayant pas déjà servi, sur un prêt étudiant consenti au contribuable ou à une personne qui lui est liée. Les intérêts payés sur un prêt étudiant de 1998 à 2002, mais qui n'ont pas servi dans le calcul du crédit pour 2002, peuvent être reportés sur les années subséquentes.

76. Montant pour déficience mentale ou physique grave et prolongée transféré par le conjoint (386)

Montant pour déficience mentale ou physique grave et prolongée que le conjoint du particulier n'utilise pas en 2002 pour réduire son impôt.

77. Montant pour déficience mentale ou physique grave et prolongée transféré par une personne à charge autre que le conjoint (386)

Montant transféré par une personne à charge, autre que le conjoint, ayant une déficience mentale ou physique grave et prolongée, qu'elle n'utilise pas pour réduire son impôt.

78. Dons de bienfaisance, dons au gouvernement et autres dons (389)

Montant des dons faits en 2002 et au cours des années 1997 à 2001, notamment à des associations canadiennes de sport amateur et à des œuvres de charité autorisées, dont le total n'excède pas 75 % du revenu (ligne 220) de l'année d'imposition et qui n'ont pas déjà été utilisés. Comprend aussi le montant des dons faits au gouvernement du Canada ou à celui d'une province après le 31 mars 1998 ou faits du 1er janvier 1997 au 31 mars 1998, dans la mesure où ils n'ont pas déjà été utilisés.

79. Total des montants accordés (395)

Somme de tous les montants utilisés dans le calcul des crédits d'impôt non remboursables.

80. Total des crédits d'impôt non remboursables (399)

Total des montants apparaissant à la ligne 395 de la déclaration de revenus multiplié par 20 %.

81. Impôt sur le revenu imposable (401)

Impôt sur le revenu calculé à l'aide de la grille de calcul.

82. Crédit d'impôt pour contributions à des partis politiques autorisés du Québec (414)

Crédit maximal de 405 $ (300 $ pour les partis politiques provinciaux et 105 $ pour les partis politiques municipaux) accordé pour des contributions aux représentants officiels de partis politiques provinciaux autorisés du Québec, d'associations de comté ou de candidats indépendants autorisés en vertu de la *Loi électorale* du Québec; ou des partis politiques municipaux ou de candidats indépendants autorisés en vertu de la *Loi sur les élections et les référendums dans les municipalités* du Québec.

83. Crédit d'impôt pour dividendes (415)

Crédit d'impôt pour dividendes correspondant à 10,83 % des dividendes majorés de corporations canadiennes imposables et des autres dividendes ouvrant droit au crédit d'impôt.

84. Réduction d'impôt à l'égard de la famille (420)

Réduction d'impôt accordée au particulier en fonction du statut familial, de la présence d'enfants à charge, du revenu familial et de l'impôt à payer.

85. Crédit d'impôt pour l'acquisition d'actions de Capital régional et de coopératif Desjardins (422)

Crédit d'impôt à titre de premier acquéreur d'actions de Capital régional et coopératif Desjardins. Le crédit maximal est de 1 250 $.

86. Crédit d'impôt relatif à un fonds de travailleurs (424)

Montant accordé à tout particulier qui a acheté, à titre de premier acquéreur, des actions de catégorie A du Fonds de solidarité des travailleurs du Québec (FTQ) ou des actions de catégorie A ou B du Fondaction – le Fonds de développement de la Confédération des syndicats nationaux pour la coopération et l'emploi. Le crédit maximal auquel le particulier a droit correspond au total des crédits d'impôt inscrits sur le relevé 10 et de ceux non utilisés avant 2002, desquels on soustrait les crédits annulés inscrits sur le relevé 10. Le crédit maximal est de 750 $.

87. Impôt à payer

Cette composante correspond à la somme de l'impôt à payer.

88. Versements anticipés du crédit d'impôt pour le maintien à domicile d'une personne âgée (442)

Correspond à 23 % des dépenses admissibles pour des services de maintien à domicile de personnes âgées de 70 ans ou plus, jusqu'à concurrence de 2 760 $ par personne.

89. Versements anticipés du crédit d'impôt remboursable pour les frais de garde et impôts spéciaux (443)

Dans le cadre du programme APPORT, ce montant correspond à celui versé à titre de versement anticipé relativement au crédit d'impôt remboursable pour les frais de garde.

Pour les impôts spéciaux, consultez le *Guide de la déclaration de revenus* à la ligne 443.

90. Cotisations au RRQ requises pour un travail autonome et cotisations facultatives (445)

Correspond aux cotisations versées au RRQ par un travailleur autonome. La cotisation requise est déterminée à l'aide de la grille de calcul. La cotisation maximale est de 1 673,20 $.

91. Cotisations au Fonds des services de santé (446)

Montant de la cotisation au FSS, selon le calcul effectué à l'annexe F de la déclaration, qui est versée dans le cas où le revenu total calculé à la ligne 199 moins le montant inscrit à la ligne 104 est supérieur à 11 500 $.

92. Cotisation au régime d'assurance médicaments du Québec (447)

Cotisation à payer si le particulier participe au régime public d'assurance médicaments du Québec.

93. Impôt et cotisations à payer (450)

Impôt à payer, auquel s'ajoutent les cotisations au RRQ des travailleurs autonomes, les cotisations au FSS, la cotisation au régime d'assurance médicaments du Québec, les versements anticipés à titre de crédit d'impôt remboursable pour les frais de garde et impôts spéciaux et les versements anticipés du crédit d'impôt pour le maintien à domicile d'une personne âgée.

94. Impôt du Québec retenu à la source (451)

Tout montant d'impôt du Québec retenu à la source sur des revenus d'emploi, des revenus de retraite ou des prestations d'assurance-emploi.

95. Cotisations payées en trop au RRQ et au RPC (452)

Excédent des contributions payées sur les cotisations au Régime de rentes du Québec ou au Régime de pensions du Canada pour un salarié ou un travailleur autonome.

96. Impôt payé par acomptes provisionnels (453)

Total de l'impôt payé par acomptes provisionnels au ministère du Revenu du Québec durant l'année d'imposition.

97. Impôt retenu pour une autre province (454)

Crédit d'impôt accordé au contribuable québécois pouvant atteindre 40 % du montant d'impôt retenu à la source par un employeur d'une autre province ou d'un autre territoire canadien pour une année d'imposition. Ce crédit d'impôt correspond à la somme qui doit être transmise au Québec par le gouvernement fédéral en vertu d'une entente fédérale-provinciale.

98. Crédit d'impôt remboursable pour frais de garde d'enfants (455)

Les frais payés pour la garde d'un enfant donnent droit à un crédit d'impôt remboursable. Le crédit est basé selon le revenu net (ligne 220) et est calculé à partir d'une table (voir annexe C de la déclaration de revenus de 2002).

99. Remboursement de la TVQ aux salariés et aux membres d'une société de personnes (459)

Remboursement de la taxe de vente du Québec (TVQ) qui a été payée sur des biens ou des services dont le particulier peut déduire le montant, à titre de salarié à la ligne 103 ou 164 de sa déclaration, ou à titre de membre d'une société de personnes aux lignes 23 à 26 de l'annexe L de sa déclaration.

100. Remboursement d'impôts fonciers (460)

Remboursement d'une partie des impôts fonciers payés durant l'année par les particuliers qui sont propriétaires, locataires ou sous-locataires d'un logement ouvrant droit au remboursement.

101. Autres crédits (462)

Ce poste comprend les crédits suivants :

— crédit d'impôt pour la recherche scientifique et le développement expérimental;
— remboursement de taxes foncières accordé aux producteurs forestiers;
— crédit d'impôt pour frais d'adoption;
— crédit d'impôt pour stage en milieu de travail;
— crédit d'impôt pour une entreprise de chemin de fer;
— crédit d'impôt relatif à l'impôt payé par une fiducie pour l'environnement;
— crédit d'impôt relatif à la déclaration des pourboires;
— crédit d'impôt pour le traitement de l'infertilité;
— crédit d'impôt remboursable pour frais médicaux;
— crédit d'impôt pour l'hébergement d'un parent;
— crédit d'impôt pour un chauffeur ou propriétaire de taxi;
— rajeunissement du parc de véhicules-taxis;
— crédit d'impôt pour la création d'emploi dans l'industrie du vêtement et de la chaussure;

— crédit d’impôt pour remboursement de salaires ou de prestations;
— crédit d’impôt relatif à la période d’apprentissage d’employés spécialisés – CFI;
— crédit d’impôt relatif à des dépenses de démarchage – CFI;
— crédit d’impôt pour le maintien à domicile d’une personne âgée;
— crédit d’impôt pour un athlète de haut niveau;
— crédit d’impôt pour l’entretien d’un cheval destiné à la course.

102. Impôt payé et autres crédits (465)

Ce poste comprend, notamment, l’impôt du Québec retenu à la source, payé par acomptes provisionnels ou l’impôt retenu dans une autre province, auxquels s’ajoutent certains crédits tels que le remboursement d’impôts fonciers et le crédit pour frais de garde d’enfants.

103. Solde dû (479)

Excédent du montant de l’impôt et des cotisations à payer sur le montant de l’impôt payé et des autres crédits.

104. Somme jointe (481)

Paiement joint à la déclaration de revenus imputé sur le solde d’impôt.

105. Remboursement (478)

Remboursement du montant de l’impôt payé et des autres crédits remboursables qui excède le montant de l’impôt et des cotisations à payer.

106. Remboursement anticipé (480)

Remboursement d’impôt accordé dans le cadre du programme de remboursement anticipé. Les statistiques indiquent le nombre de contribuables et le total des montants auxquels ils ont eu droit. Cependant, ces nombres et montants ne sont pas nécessairement compris dans le total des remboursements (ligne 475).

ANNEXE 5 : Composantes des tableaux sommaires

Cette annexe présente une courte définition de chacune des variables incluses dans les tableaux sommaires (tableaux 6 à 10 de la Partie II de cette publication).

1. Contribuables imposables

Tous les contribuables dont l'impôt à payer (ligne 441) est supérieur à zéro.

2. Régime d'imposition simplifié

Tous les contribuables ayant produit une déclaration de revenus sous le régime d'imposition simplifié.

3. Régime d'imposition général

Tous les contribuables ayant produit une déclaration de revenus sous le régime d'imposition général.

4. Tous les contribuables

Tous les particuliers qui ont produit une déclaration de revenus.

5. Revenus d'emploi

Somme des revenus d'emploi avant retenues à la source, de la correction des revenus d'emploi, des pourboires, des prestations d'assurance-salaire et des allocations de formation et de recherche.

6. Prestations d'assurance-emploi

Montant des prestations d'assurance-emploi reçues durant l'année d'imposition.

7. Revenus de retraite

Somme des pensions de sécurité de la vieillesse, des rentes de retraite du Régime de rentes du Québec (RRQ) ou du Régime de pensions du Canada (RPC), des rentes d'invalidité du RRQ et du RPC, des prestations viagères d'un régime de retraite, des prestations d'un régime enregistré d'épargne-retraite, d'un fonds enregistré de revenus de retraite ou d'un régime de participation différée aux bénéfices, des rentes ouvrant droit à un crédit d'impôt, des autres revenus de retraite et des prestations au décès.

8. Revenus de biens

Somme des dividendes imposables, des intérêts, des gains en capital imposables, des revenus nets de location de biens immeubles et des revenus d'une société dont le contribuable était un associé déterminé.

9. Revenus nets d'entreprise et de profession

Somme des revenus nets d'affaires, d'agriculture, de pêche, de profession et de travail à commission.

10. Provision relative au revenu d'entreprise ou de profession : provision pour 2001 moins provision pour 2002

Correspond à la différence entre la provision relative au revenu d'entreprise ou de profession calculée pour 2001 et celle calculée pour 2002.

11. Autres revenus

Somme de la pension alimentaire reçue imposable, de l'aide financière de dernier recours et de l'aide financière – Solidarité jeunesse, des indemnités de remplacement du revenu et versement net des suppléments fédéraux, des revenus de société de personne alloués à un associé retiré (annexe L, ligne 28) et autres revenus (ligne 154 de la déclaration de revenus).

12. Revenu total

Somme de tous les revenus déclarés dans la déclaration de revenus.

13. Déductions reliées à la retraite

Somme des cotisations à un régime de pension agréé (RPA), des montants versés à un régime enregistré d'épargne-retraite (REER) et des montants déductibles servant à établir le revenu familial net.

14. Déductions reliées aux placements

Somme des pertes déductibles à l'égard de placements dans une entreprise, des dépenses déductibles pour revenus de placements, des déductions relatives à certains films et celles relatives aux ressources.

15. Autres déductions

Somme de la pension alimentaire déductible, des frais de déménagement, des dépenses effectuées pour gagner des revenus de placements, des déductions relatives à certains films et relatives aux ressources et des autres déductions (ligne 249 de la déclaration de revenus).

16. Déduction – calcul du revenu net

Somme des déductions effectuées dans le calcul du revenu net.

17. Revenu net

Revenu total duquel on soustrait le total des déductions générales.

18. Déduction – calcul du revenu imposable

Total des déductions effectuées dans le calcul du revenu imposable.

19. Revenu imposable

Montant servant à établir le revenu familial net (ligne 220) moins le total des déductions aux lignes 274 et 298, et ajustement pour les lignes 276 et 277. Si le résultat est négatif, le revenu imposable est égal à zéro.

20. Montant de base pour le calcul des crédits d'impôt non remboursables

Montant de 6 060 $ accordé à tous les contribuables du Québec.

21. Montant forfaitaire

Montant de 2 780 $ accordé aux contribuables ayant utilisé le régime d'imposition simplifié.

22. Montant accordé pour personnes à charge

Montant accordé à l'égard d'un conjoint et montant pour enfants et autres personnes à charge.

23. Autres montants accordés

Somme des montants accordés en raison de l'âge, pour personne vivant seule ou uniquement avec un ou des enfants à charge, pour les cotisations au RRQ et au RPC, pour les cotisations à l'assurance-emploi, pour un membre d'un ordre religieux, pour les revenus de retraite, pour une personne ayant une déficience, pour les cotisations au FSS, pour les frais reliés à des soins médicaux en région éloignée, pour les frais médicaux, pour les frais de scolarité et d'examen, pour les cotisations syndicales ou professionnelles, pour les montants transférés d'un conjoint à l'autre ou transférés d'une personne autre que le conjoint, pour les dons de charité, les dons au gouvernement et les dons de biens culturels.

24. Total des montants accordés

Somme de tous les montants accordés.

25. Total des crédits d'impôt non remboursables

Total des montants accordés multiplié par 20 %.

26. Impôt à payer

Montant d'impôt dû.

27. Impôt et cotisations à payer

Impôt à payer, auquel s'ajoutent la cotisation au régime d'assurance médicaments du Québec, les versements anticipés du crédit d'impôt remboursable pour frais de garde d'enfants et impôts spéciaux, les cotisations au Régime de rentes du Québec ou au Régime de pension du Canada pour un travailleur autonome (incluant les cotisations facultatives) et la cotisation au FSS.

28. Impôt du Québec retenu à la source

Tout montant d'impôt du Québec retenu à la source sur des revenus d'emploi, des revenus de retraite ou des prestations d'assurance-emploi.

29. Remboursement de la TVQ aux salariés et aux membres d'une société de personnes

Remboursement de la taxe de vente du Québec (TVQ) qui a été payée sur des biens ou des services dont le particulier peut déduire le montant, à titre de salarié à la ligne 103 ou 164 de sa déclaration, ou à titre de membre d'une société de personnes aux lignes 23 à 26 de l'annexe L de sa déclaration.

30. Remboursement d'impôts fonciers

Remboursement d'une partie des impôts fonciers payés durant l'année par les particuliers qui sont propriétaires, locataires ou sous-locataires d'un logement ouvrant droit à remboursement.

31. Impôt payé par acomptes et autres crédits

Somme de l'impôt payé par acomptes provisionnels, des cotisations excédentaires au RRQ et au RPC, de la partie transférable de l'impôt retenu pour une autre province, du crédit pour l'entreprise de taxi et des autres crédits.

32. Impôt payé et autres crédits

Somme de l'impôt du Québec retenu à la source, des acomptes provisionnels, de la partie transférable de l'impôt retenu dans une autre province et les cotisations payées en trop au RRQ et au RPC, auxquels s'ajoutent le crédit d'impôt remboursable pour frais de garde d'enfants et les impôts spéciaux, le crédit d'impôt pour l'hébergement d'un parent, le remboursement de la TVQ aux salariés et aux membres d'une société, le remboursement d'impôts fonciers et les autres crédits d'impôt remboursables.

33. Solde dû

Excédent du montant de l'impôt et des cotisations à payer sur le montant de l'impôt payé et des autres crédits.

34. Remboursement

Remboursement du montant de l'impôt payé et des autres crédits remboursables qui excède le montant de l'impôt et les cotisations à payer.

35. Remboursement anticipé

Remboursement d'impôt accordé dans le cadre du programme de remboursement anticipé. Les statistiques indiquent le nombre de contribuables et le total des montants auxquels ils ont eu droit. Cependant, ces nombres et montants ne sont pas nécessairement compris dans le total des remboursements (ligne 475 de la déclaration de revenus).

ANNEXE 6 : Principaux changements apportés aux lois fiscales en 2002

NOUVELLES MESURES FISCALES

Union civile

À compter de l'année 2002, les personnes liées par une union civile sont assujetties aux mêmes règles que celles unies par les liens du mariage. Au plan fiscal, la notion de conjoint comprend la personne à qui on est unie par les liens du mariage ou de l'union civile et aussi la personne qui était conjoint de fait à un moment de l'année.

Réduction de l'impôt sur le revenu des particuliers

Les taux d'imposition sur le revenu des particuliers, qui étaient de 17 %, 21,25 % et 24,5 %, sont passés à 16 %, 20 % et 24 % en 2002. Parallèlement, le taux de conversion des crédits d'impôt non remboursables est passé de 20,75 % à 20 %.

Pleine indexation du régime d'imposition

Afin de favoriser le maintien du régime fiscal, certains montants et certains crédits d'impôt ont été bonifiés. C'est le cas notamment :

— du crédit pour la TVQ;
— du montant de base et du montant pour conjoint;
— du montant forfaitaire;
— des montants pour enfants à charge ou autres personnes à charge;
— du seuil du revenu à partir duquel certains crédits d'impôt sont réduits;
— du montant pour personne vivant seule.

Augmentation de la cotisation maximale au Régime d'assurance médicaments du Québec

Depuis le 1er juillet 2002, la cotisation maximale au Régime d'assurance médicaments du Québec est passée de 385 $ à 422 $. Toutefois, puisque cette modification provient en cours d'année, la cotisation maximale pour l'année 2002 est de 403,50 $.

Cotisation au Fonds des services de santé

L'exemption de base dans le calcul de la cotisation au Fonds des services de santé passe de 11 000 $ à 11 500 $.

Travailleur forestier

Un travailleur forestier qui a engagé des frais dans l'exercice de ses fonctions (autres que ceux liés à l'utilisation d'une scie mécanique ou d'une débroussailleuse), aura droit de déduire certaines dépenses admissibles de son revenu.

Bonification du crédit d'impôt pour chauffeur ou propriétaire de taxi

Le crédit d'impôt pour chauffeur ou propriétaire de taxi a été bonifié pour s'étendre au titulaire d'un ou plusieurs permis de propriétaire qui a supporté moins de 90 % des coûts de carburant du taxi visé par chacun des permis. Cette nouvelle mesure s'applique, de façon rétroactive, à l'année 2001.

Instauration du relevé 27

À compter de 2002, tout particulier, toute société ou toute société de personnes qui a reçu d'un ministère ou d'un organisme du gouvernement du Québec une somme en contrepartie d'un service ou à titre de subvention recevra un relevé 27.

Déclaration de renseignements du bénéficiaire d'une fiducie désignée

Le bénéficiaire d'une fiducie désignée qui résidait au Québec le 31 décembre 2002 devra remplir une déclaration de renseignements. Si, conformément à la législation fédérale, le fiduciaire fait le choix que les revenus et les gains en capital imposables soient imposés dans les mains de la fiducie, le bénéficiaire désigné devra inclure sa quote-part de ces revenus dans le calcul de son revenu.

ANNEXE 7 : Fac-similé des déclarations de revenus

Revenu Québec

Déclaration de revenus

Régime d'imposition simplifié

2002

N'hésitez pas à vous servir du **guide** lorsque vous remplissez votre déclaration ; il a été conçu pour vous accompagner ligne par ligne tout au long de la déclaration.

Identification (consultez le guide, à la page 12)

I ☐

Nom légal
1

Prénom
2

Si vous avez reçu une **étiquette d'identification autocollante**, apposez-la ici.

Si vous prévoyez changer d'adresse, consultez le guide, à la page 12.

3 **S'il s'agit de votre première déclaration, cochez ci-après.** ☐

4 Sexe 1 ☐ masculin 2 ☐ féminin

5 Langue de correspondance 1 ☐ français 2 ☐ anglais

6 Date de naissance : année mois jour

Numéro
7

Avenue, boulevard, rue, case postale

Appartement

Ville, municipalité
8

Province

Code postal
9

Votre numéro d'assurance sociale (NAS) :
11

37 Si votre conjoint est décédé en 2002, cochez ci-après. ☐

Votre situation le **31 décembre 2002**
12 1 ☐ **Sans** conjoint ou conjointe 2 ☐ **Avec** conjoint ou conjointe

Numéro d'assurance sociale de votre conjoint :
41

Si votre situation (ligne 12) est différente de ce qu'elle était en 2001, inscrivez la date du changement.
13 année 2 0 0 2 mois jour

Revenu de votre conjoint au 31 décembre 2002 (ligne 220 de sa déclaration).
51 S'il n'a eu aucun revenu, inscrivez « nul ».

S'il s'agit de la déclaration d'une personne décédée, inscrivez la **date de son décès**.
20 année 2 0 0 mois jour

52 Si vous êtes bénéficiaire d'une fiducie désignée, consultez le paragraphe « Déclaration de renseignements du bénéficiaire d'une fiducie désignée » à la page 8 du guide. ☐

Si vous aviez un conjoint au 31 décembre 2002, vous avez la possibilité de produire sa déclaration sur ce formulaire. Si vous et votre conjoint utilisez des formulaires distincts, n'inscrivez rien dans cette section et ne tenez pas compte de la colonne concernant le conjoint dans les pages qui suivent.

15 Si la déclaration de votre conjoint est produite sur ce formulaire, cochez ci-après. ☐

Nom légal du conjoint
31

Prénom du conjoint
32

Si la déclaration de votre conjoint est produite sur ce formulaire, apposez ici son étiquette d'identification ou, s'il y a lieu, remplissez les lignes 31 à 36.

36 Sa date de naissance : année 1 mois jour

33 **S'il s'agit de sa première déclaration, cochez ci-après.** ☐

54 Si votre conjoint est bénéficiaire d'une fiducie désignée, consultez le paragraphe « Déclaration de renseignements du bénéficiaire d'une fiducie désignée » à la page 8 du guide. ☐

Crédit pour la TVQ

90	Demandez-vous le crédit pour la TVQ ? ☐ Oui	91	Si vous produisez votre déclaration et celle de votre conjoint sur ce formulaire, précisez qui demande le crédit.	1 ☐ Vous 2 ☐ Votre conjoint	92 Si, **pendant toute l'année 2002**, vous étiez sans conjoint, **consultez le guide** à la page 13. ☐

Revenu total

		VOUS			VOTRE CONJOINT	
Cotisations au RRQ, *relevé 1, case B*, et au RPC		98			98	
Commissions reçues, *relevé 1, case M*		100			100	
Revenus d'emploi, *relevé 1, case A*. Si vous avez travaillé hors du Canada, cochez ci-après.	94 ☐	**101**		94 ☐	**101**	
Dépenses et déductions reliées à l'emploi Précisez :	102	103	−	102	103	−
Montant de la ligne 101 moins celui de la ligne 103		104	=		104	=
Correction des revenus d'emploi (si vous avez reçu un relevé 22)		105	+		105	+
Autres revenus d'emploi. Consultez le guide. Précisez :	106 **0**	107	+	106 **0**	107	+
Prestations d'assurance-emploi, *feuillet T4E*		**111**	+		**111**	+
Pension de sécurité de la vieillesse, *feuillet T4A(OAS)*		114	+		114	+
Sommes reçues en vertu du RRQ ou du RPC, *relevé 2, case C*		119	+		119	+
Prestations viagères d'un régime de retraite, *relevé 2, case A* ou *relevé 16, case D*, rentes et prestations d'un REER, d'un FERR ou d'un RPDB		122	+		122	+
Montant imposable des dividendes de sociétés canadiennes imposables		**128**	+		**128**	+
Intérêts de source canadienne et autres revenus de placements		130	+		130	+
Revenus de location. Revenus bruts	168			168		
Annexez les états financiers ou le formulaire TP-128. Revenus nets		136	+		136	+
Gains en capital imposables (consultez le guide). **Remplissez l'annexe G.**		139	+		139	+
Pension alimentaire reçue (si elle est imposable)		142	+		142	+
Aide financière de dernier recours, *relevé 5, case A*, et aide financière – Solidarité jeunesse, *relevé 5, case B*		**147**	+		**147**	+
Indemnités de remplacement du revenu, *relevé 5, case C, D, E ou K*, et versement net des suppléments fédéraux, *feuillet T4A(OAS)*		148	+		148	+
Autres revenus. Consultez le guide. Précisez :	**153**	154	+	**153**	154	+
Revenus d'entreprise. **Remplissez l'annexe L.** Revenus nets		164	+		164	+
Additionnez les montants des lignes 104 à 164. **Revenu total**		**199**	=		**199**	=

Revenu imposable

		VOUS			VOTRE CONJOINT	
Cotisations à un Régime de pension agréé (RPA), *relevé 1, case D*		205			205	
Versements à un REER RAP ou REEP	212	**214**	+	212	**214**	+
Montants déductibles servant à établir le revenu familial net Précisez :	216	217	+	216	217	+
Additionnez les montants des lignes 205, 214 et 217.		219	=		219	=
Montant de la ligne 199 moins celui de la ligne 219. Si le résultat est négatif, inscrivez 0. **Montant servant à établir le revenu familial net**		**220**			**220**	
Rajustement de déductions. Consultez le guide.		276	+		276	+
Additionnez les montants des lignes 220 et 276.		279	=		279	=
Déduction relative au Régime d'investissement coopératif (RIC)		287			287	
Déduction pour un Indien ou une personne d'ascendance indienne		293	+		293	+
Déduction relative à certains revenus. Consultez le guide.		**295**	+		**295**	+
Additionnez les montants des lignes 287 à 295. **Total des déductions**		298	=		298	=
Montant de la ligne 279 moins celui de la ligne 298. Si le résultat est négatif, inscrivez 0. **Revenu imposable**		299			299	

Attachez vos documents ici.

Si vous avez un solde à payer, veuillez attacher votre chèque ou votre mandat à la page 1.

Crédits d'impôt non remboursables

Ces crédits réduisent l'impôt que vous devez payer. Assurez-vous de demander tous les montants auxquels vous avez droit.

		VOUS				VOTRE CONJOINT	
Montant de base (6 060 $) additionné au montant forfaitaire (2 780 $)		359	8 840	00		359	8 840 00
Montant accordé en raison de l'âge ou à une personne vivant seule, ou pour revenus de retraite. **Remplissez l'annexe B.**	+	361			+	361	
Montant pour enfants à charge ou autres personnes à charge. **Remplissez l'annexe A.**	+	367			+	367	
Montant pour déficience mentale ou physique grave et prolongée	+	376			+	376	
Montant pour conjoint, si un des conjoints est décédé en 2002 — Revenu 379	+	380			379 +	380	
Montant pour déficience transféré par le conjoint ou par une personne à charge. **Remplissez l'annexe A.**	+	386			+	386	
Dons de bienfaisance, dons au gouvernement et autres dons (consultez le guide). Annexez vos reçus.	+	**389**			+	**389**	
Additionnez les montants des lignes 359 à 389.	=	395			=	395	
	x	396	20 %		x	396	20 %
Montant de la ligne 395 multiplié par 20 %. **Reportez le résultat à la ligne 406.** **Total des crédits d'impôt non remboursables**	=	399			=	399	

Impôt et cotisations

			VOUS				VOTRE CONJOINT	
Impôt sur le revenu imposable. **Remplissez la grille de calcul 401.** Si vous devez utiliser le formulaire TP-22.S, cochez la case 403. Si vous remplissez le formulaire TP-766.2, cochez la case 404.	403 / 404		401			403 / 404	401	
Total des crédits d'impôt non remboursables (ligne 399)			406				406	
Crédit d'impôt pour bénéficiaire d'une fiducie désignée		+	411			+	411	
Crédits d'impôt pour contribution à des partis politiques autorisés du Québec. **Remplissez la grille de calcul 414.**		+	414			+	414	
Réduction d'impôt à l'égard de la famille. **Remplissez l'annexe B.**		+	**420**			+	**420**	
Crédit d'impôt pour l'acquisition d'actions de Capital régional et coopératif Desjardins, *relevé 26, case B*		+	422			+	422	
Crédit d'impôt relatif à un fonds de travailleurs. Consultez le guide.		+	424			+	424	
Additionnez les montants des lignes 406 à 424.		=	426			=	426	
Montant de la ligne 401 moins celui de la ligne 426. Si le résultat est négatif, vous pouvez transférer ce montant à votre conjoint.			439				439	
Crédits transférés d'un conjoint à l'autre. Consultez le guide.		–	**440**			–	**440**	
Montant de la ligne 439 moins celui de la ligne 440. Si le résultat est négatif, inscrivez 0.		=	441			=	441	
Versements anticipés du crédit d'impôt pour le maintien à domicile d'une personne âgée		+	442			+	442	
Versements anticipés du crédit pour frais de garde, *relevé 12, case S*, et impôts spéciaux		+	443			+	443	
Cotisations au RRQ pour un travail autonome et cotisations facultatives	444	+	**445**		444	+	**445**	
Cotisation au Fonds des services de santé. **Remplissez l'annexe F.**		+	446			+	446	
Cotisation au Régime d'assurance médicaments du Québec (annexe K)	449	+	447		449	+	447	
Additionnez les montants des lignes 441 à 447. **Impôt et cotisations**		=	**450**			=	**450**	

Remboursement ou solde à payer

		VOUS	VOTRE CONJOINT
Impôt du Québec retenu à la source, selon vos relevés ou vos feuillets		451	451
Cotisations payées en trop au RRQ et au RPC	+	452	+ 452
Impôt payé par acomptes provisionnels	+	453	+ 453
Partie transférable de l'impôt retenu pour une autre province	+	454	+ 454
Crédit d'impôt pour frais de garde d'enfants. **Remplissez l'annexe C.**	+	**455**	+ **455**
Remboursement de la TVQ aux salariés et aux membres d'une société de personnes	+	459	+ 459
Remboursement d'impôts fonciers. **Remplissez l'annexe B.**	+	460	+ 460
Autres crédits. Consultez le guide. Précisez : 461	+	462	461 + 462
Additionnez les montants des lignes 451 à 462. **Impôt payé et autres crédits**	=	465	= 465
Montant de la ligne 450 (page 3) moins celui de la ligne 465. **Si le résultat est négatif, reportez-le à la ligne 474. S'il est positif, reportez-le à la ligne 475.**		**470**	**470**

Remboursement

Pour adhérer au dépôt direct, consultez le guide à la ligne 478.

		VOUS	VOTRE CONJOINT
Montant de la ligne 470, **s'il est négatif**		474	474
Remboursement transféré au conjoint. Consultez le guide avant d'inscrire un montant.	–	476	– 476
Montant de la ligne 474 moins celui de la ligne 476 **Remboursement auquel vous avez droit**	=	**478**	= **478**
Remboursement anticipé. Consultez le guide.		480	480

Solde à payer

		VOUS	VOTRE CONJOINT
Montant de la ligne 470, **s'il est positif**		**475**	**475**
Montant transféré par votre conjoint. Consultez le guide avant d'inscrire un montant.	–	477	– 477
Montant de la ligne 475 moins celui de la ligne 477 (le solde n'est pas exigé s'il s'élève à moins de 2 $) **Solde à payer**	=	**479**	= **479**
Somme jointe. Effectuez votre paiement par chèque ou par mandat **à l'ordre du ministre du Revenu du Québec**. Inscrivez votre **NAS** au recto. Attachez votre paiement à la page 1.		481	481

Signature

Je déclare que tous les renseignements me concernant sur ce formulaire et dans les documents annexés sont exacts et complets et qu'ils font état de tous mes revenus.

Si j'ai droit à un remboursement et que j'ai inscrit un montant à la ligne 476, je consens à ce qu'il soit affecté au paiement du solde de mon conjoint (ligne 475 de sa déclaration).

X _____ Signature _____ Date

Ind. rég. Téléphone (domicile) Ind. rég. Téléphone (travail)

Signature du conjoint

Je déclare que tous les renseignements me concernant sur ce formulaire et dans les documents annexés sont exacts et complets et qu'ils font état de tous mes revenus.

Si j'ai droit à un remboursement et que j'ai inscrit un montant à la ligne 476, je consens à ce qu'il soit affecté au paiement du solde de mon conjoint (ligne 475 de sa déclaration).

X _____ Signature _____ Date

Ind. rég. Téléphone (travail)

Le Ministère pourra comparer les renseignements fournis avec ceux obtenus d'autres sources et les transmettre à d'autres ministères ou organismes gouvernementaux.

© Gouvernement du Québec

Revenu Québec

Déclaration de revenus 2002

Régime d'imposition général

N'hésitez pas à vous servir du **guide** lorsque vous remplissez votre déclaration ; il a été conçu pour vous accompagner ligne par ligne tout au long de la déclaration.

Identification (consultez le guide, à la page 12)

Si vous avez reçu une **étiquette d'identification autocollante**, apposez-la ici.

Si vous prévoyez changer d'adresse, consultez le guide, à la page 12.

1 Nom légal

2 Prénom

3 S'il s'agit de votre première déclaration, cochez ci-après. ☐

4 Sexe: 1 ☐ masculin 2 ☐ féminin

5 Langue de correspondance: 1 ☐ français 2 ☐ anglais

6 Date de naissance : année mois jour

7 Numéro

Avenue, boulevard, rue, case postale

Appartement

8 Ville, municipalité

Province

9 Code postal

11 Votre numéro d'assurance sociale (NAS) :

12 Votre situation le **31 décembre 2002**: 1 ☐ **Sans** conjoint ou conjointe 2 ☐ **Avec** conjoint ou conjointe

13 Si votre situation (ligne 12) est différente de ce qu'elle était en 2001, inscrivez la date du changement. année mois jour 2002

17 Si, le 31 décembre 2002, votre province de résidence **n'était pas** le Québec, cochez ci-après. ☐ Précisez :

18 Si vous n'avez pas résidé au Canada pendant toute l'année, inscrivez la date de votre arrivée : année mois jour de votre départ : année mois jour

20 S'il s'agit de la déclaration d'une personne décédée, inscrivez la **date de son décès**. année mois jour 200

21 Date de la faillite (s'il y a lieu) année mois jour 2002

Période couverte par la déclaration ☐ antérieure à la faillite ☐ postérieure à la faillite

31 Nom légal de votre conjoint au 31 décembre 2002 (voyez la définition du terme *conjoint* à la page 12 du guide) :

36 Date de naissance de votre conjoint au 31 décembre 2002 : année mois jour 1

37 Si votre conjoint est décédé en 2002, cochez ci-après. ☐

41 Numéro d'assurance sociale de votre conjoint :

50 Si votre conjoint a gagné des revenus à titre de travailleur autonome, cochez ci-après. ☐

51 Revenu de votre conjoint au 31 décembre 2002 (ligne 220 de sa déclaration). S'il n'a eu aucun revenu, inscrivez « nul ».

52 Si vous êtes bénéficiaire d'une fiducie désignée, consultez le paragraphe « Déclaration de renseignements du bénéficiaire d'une fiducie désignée » à la page 8 du guide. ☐

Crédit pour la TVQ

90 Demandez-vous le crédit pour la TVQ ? ☐ Oui

92 Si, **pendant toute l'année 2002**, vous étiez sans conjoint, **consultez le guide** à la page 13. ☐

Revenu total

Cotisations au RRQ, *relevé 1, case B*, et au RPC	98				
Commissions reçues, *relevé 1, case M*	100				
Revenus d'emploi, *relevé 1, case A*. Si vous avez travaillé hors du Canada, cochez ci-après.	94			**101**	
Dépenses et déductions reliées à l'emploi. Annexez les documents requis. Consultez le guide. Précisez :	102		–	103	
Montant de la ligne 101 moins celui de la ligne 103			=	104	
Correction des revenus d'emploi (si vous avez reçu un relevé 22)			+	105	
Autres revenus d'emploi. Consultez le guide. Précisez :	106	**0**	+	107	
Prestations d'assurance-emploi, *feuillet T4E*			+	**111**	
Pension de sécurité de la vieillesse, *feuillet T4A(OAS)*			+	114	
Sommes reçues en vertu du RRQ ou du RPC, *relevé 2, case C*			+	119	
Prestations viagères d'un régime de retraite, *relevé 2, case A* ou *relevé 16, case D*, rentes et prestations d'un REER, d'un FERR ou d'un RPDB. Consultez le guide.			+	122	
Montant imposable des dividendes de sociétés canadiennes imposables			+	**128**	
Intérêts de source canadienne et autres revenus de placements			+	130	
Revenus de location. Annexez vos états financiers ou le formulaire TP-128. Revenus bruts	168		Revenus nets +	136	
Gains en capital imposables (consultez le guide). **Remplissez l'annexe G**.			+	139	
Pension alimentaire reçue (si elle est imposable)			+	142	
Aide financière de dernier recours, *relevé 5, case A*, et aide financière – Solidarité jeunesse, *relevé 5, case B*			+	147	
Indemnités de remplacement du revenu, *relevé 5, case C, D, E ou K*, et versement net des suppléments fédéraux, *feuillet T4A(OAS)*			+	148	
Autres revenus. Consultez le guide. Précisez :	**153**		+	154	
Revenus d'entreprise. **Remplissez l'annexe L**.			Revenus nets +	164	
Additionnez les montants des lignes 104 à 164. **Revenu total**			=	**199**	

Revenu net

Cotisations à un régime de pension agréé (RPA), *relevé 1, case D*. Consultez le guide.			205			
Versements à un REER	RAP ou REEP	212	+	**214**		
Montants déductibles servant à établir le revenu familial net. Consultez le guide. Précisez :	216		+	217		
Additionnez les montants des lignes 205, 214 et 217.			=	219	▶	219
Montant de la ligne 199 moins celui de la ligne 219. Si le résultat est négatif, inscrivez 0. **Montant servant à établir le revenu familial net**					=	**220**
Pension alimentaire déductible (consultez le guide). Annexez les documents requis.						
Nom du bénéficiaire :						
Numéro d'assurance sociale (NAS) du bénéficiaire	224					
Indiquez sur une feuille le nom et le NAS de tout autre bénéficiaire et annexez-la. Pension alimentaire déductible				225		
Frais de déménagement. Remplissez et joignez le formulaire TP-347.			+	228		
Dépenses effectuées pour gagner des revenus de placements			+	**231**		
Pertes admissibles à l'égard de placements dans une entreprise. Remplissez et joignez le formulaire TP-232.1. Total des pertes	233					
Cochez la case ci-contre si les pertes découlent d'une faillite.	235	Pertes admissibles	+	234		
Déduction relative à certains films. Annexez les documents requis.			+	240		
Déduction relative aux ressources			+	241		
Autres déductions. Consultez le guide. Précisez :	**249**		+	250		
Additionnez les montants des lignes 225 à 231 et 234 à 250. **Total des déductions**			=	274	▶	274
Montant de la ligne 220 moins celui de la ligne 274. Si le résultat est négatif, inscrivez 0. **Revenu net**					=	**275**
Rajustement de déductions. Consultez le guide.					+	276
Arrérages de pension alimentaire					+	277
Additionnez les montants des lignes 275 à 277. **Reportez le résultat à la page 3**.					=	279

Attachez vos documents ici.

Si vous avez un solde à payer, veuillez attacher votre chèque ou votre mandat à la page 1.

Revenu imposable

Montant de la ligne 279					279	
Déductions relatives à des investissements stratégiques. Remplissez l'annexe D.			287			
Pertes d'autres années, autres que des pertes nettes en capital		+	289			
Pertes nettes en capital d'autres années		+	290			
Exemption sur les gains en capital imposables		+	292			
Déduction pour un Indien ou une personne d'ascendance indienne		+	293			
Déduction pour les résidents d'une région éloignée reconnue. Remplissez le formulaire TP-726.21.		+	294			
Déduction relative à certains revenus. Consultez le guide.		+	**295**			
Déductions diverses. Consultez le guide.	Précisez : 296	+	297			
Additionnez les montants des lignes 287 à 297.	**Total des déductions**	=	298		▶ 298	
Montant de la ligne 279 moins celui de la ligne 298. Si le résultat est négatif, inscrivez 0.	**Revenu imposable**				= **299**	

Crédits d'impôt non remboursables

Ces crédits réduisent l'impôt que vous devez payer. Assurez-vous de demander tous les montants auxquels vous avez droit.

Montant de base					360	**6 060 00**
Montant accordé en raison de l'âge ou à une personne vivant seule, ou pour revenus de retraite. Remplissez l'annexe B.					+ 361	
Montant maximal pour conjoint			362	**6 060 00**		
Montant de la ligne 220 de la déclaration du conjoint	363					
Total des montants des lignes 293 et 295 de sa déclaration, plus le montant demandé à la ligne 287 à titre de déduction relative au RIC	– 364					
Montant de la ligne 363 moins celui de la ligne 364	= 365		▶ 365			
Montant de la ligne 362 moins celui de la ligne 365. Si le résultat est négatif, inscrivez 0.	**Montant pour conjoint**		= 366		+ ▶ 366	
Montant pour enfants à charge ou autres personnes à charge. Remplissez l'annexe A.					+ **367**	
Cotisations au RRQ et au RPC. Inscrivez le montant de la ligne 98 de la page 1 (**maximum : 1 673,20 $**). Si vous étiez travailleur autonome, consultez le guide.					+ 370	
Cotisations d'assurance-emploi, *relevé 1, case C* (**maximum : 858 $**)					+ 371	
Cotisation au Fonds des services de santé (consultez le guide). Remplissez l'annexe F.					+ 372	
Cotisations syndicales ou professionnelles					+ **373**	
Montant pour déficience mentale ou physique grave et prolongée					+ 376	
Montant pour un membre d'un ordre religieux ayant fait vœu de pauvreté perpétuelle					+ 377	
Frais reliés à des soins médicaux non dispensés dans votre région					+ 378	
Montant pour frais médicaux. Remplissez l'annexe B.					+ **381**	
Montant pour frais de scolarité ou d'examen. Remplissez l'annexe M.				Montant demandé	+ 384	
Montant pour intérêts payés sur un prêt étudiant. Remplissez l'annexe M.				Montant demandé	+ 385	
Montant pour déficience transféré par le conjoint ou par une personne à charge. Remplissez l'annexe A.					+ 386	
Dons de bienfaisance, dons au gouvernement et autres dons (consultez le guide). Annexez vos reçus.					+ **389**	
Additionnez les montants des lignes 360, 361 et 366 à 389.					= 395	
					x 396	**20 %**
Montant de la ligne 395 multiplié par 20 %. Reportez le résultat à la ligne 406.	**Total des crédits d'impôt non remboursables**				= 399	

Impôt et cotisations

Impôt sur le revenu imposable. **Remplissez la grille de calcul 401**. Si vous devez utiliser le formulaire TP-22 ou TP-25, cochez la case 403.	403			401	
Total des crédits d'impôt non remboursables (ligne 399)			−	406	
Montant de la ligne 401 moins celui de la ligne 406 (si le résultat est négatif, inscrivez 0). Si vous devez remplir la partie A de l'annexe E, inscrivez plutôt le montant de la ligne 412 de cette annexe. Si vous remplissez le formulaire TP-766.2, cochez la case 404.	404		=	412	
Crédits d'impôt pour contribution à des partis politiques autorisés du Québec (**grille de calcul 414**)	414				
Crédit d'impôt pour dividendes	+ **415**				
Additionnez les montants des lignes 414 et 415.	= 418		▶	418	
Montant de la ligne 412 moins celui de la ligne 418. Si le résultat est négatif, inscrivez 0.			=	419	
Réduction d'impôt à l'égard de la famille. **Remplissez l'annexe B**.			−	420	
Montant de la ligne 419 moins celui de la ligne 420. Si le résultat est négatif, inscrivez 0.			=	421	
Crédit d'impôt pour l'acquisition d'actions de Capital régional et coopératif Desjardins, *relevé 26, case B*			−	422	
Montant de la ligne 421 moins celui de la ligne 422. Si le résultat est négatif, inscrivez 0.			=	423	
Crédit d'impôt relatif à un fonds de travailleurs. Consultez le guide.			−	424	
Montant de la ligne 423 moins celui de la ligne 424 (si le résultat est négatif, inscrivez 0). Si vous devez remplir la partie B de l'annexe E, inscrivez plutôt le montant de la ligne 441 de cette annexe.			=	441	
Versements anticipés du crédit d'impôt pour le maintien à domicile d'une personne âgée			+	**442**	
Versements anticipés du crédit pour frais de garde, *relevé 12, case S*, et impôts spéciaux			+	443	
Cotisations au RRQ pour un travail autonome et cotisations facultatives	444		+	445	
Cotisation au Fonds des services de santé. **Remplissez l'annexe F**.			+	**446**	
Cotisation au Régime d'assurance médicaments du Québec. **Remplissez l'annexe K.**	449		+	447	
Additionnez les montants des lignes 441 à 447. **Impôt et cotisations**			=	**450**	

Remboursement ou solde à payer

Pour adhérer au dépôt direct, consultez le guide à la ligne 478.

Impôt du Québec retenu à la source, selon vos relevés ou vos feuillets	451				
Cotisations payées en trop au RRQ et au RPC	+ 452				
Impôt payé par acomptes provisionnels	+ 453				
Partie transférable de l'impôt retenu pour une autre province	+ 454				
Crédit d'impôt pour frais de garde d'enfants. **Remplissez l'annexe C**.	+ **455**				
Remboursement de la TVQ aux salariés et aux membres d'une société de personnes	+ 459				
Remboursement d'impôts fonciers. **Remplissez l'annexe B**.	+ 460				
Autres crédits. Consultez le guide. Précisez : 461	+ 462				
Additionnez les montants des lignes 451 à 462. **Impôt payé et autres crédits**	= 465		▶	465	
Montant de la ligne 450 moins celui de la ligne 465. **Si le résultat est négatif, reportez-le à la ligne 474. S'il est positif, reportez-le à la ligne 475.**			=	**470**	
Montant de la ligne 470, **s'il est négatif**	474				
Remboursement transféré au conjoint. Consultez le guide avant d'inscrire un montant.	− 476				
Montant de la ligne 474 moins celui de la ligne 476 **Remboursement auquel vous avez droit**	= **478**				
Remboursement anticipé. Consultez le guide.	480				
Montant de la ligne 470, **s'il est positif**				**475**	
Montant transféré par votre conjoint. Consultez le guide avant d'inscrire un montant.			−	477	
Montant de la ligne 475 moins celui de la ligne 477 (le solde n'est pas exigé s'il s'élève à moins de 2 $) **Solde à payer**			=	**479**	
Somme jointe. Effectuez votre paiement par chèque ou par mandat **à l'ordre du ministre du Revenu du Québec**. Inscrivez votre **numéro d'assurance sociale** au recto du chèque ou du mandat. Attachez votre paiement à la page 1.				481	

Signature

Je déclare que tous les renseignements fournis sur ce formulaire et dans les documents annexés sont exacts et complets et qu'ils font état de tous mes revenus. Si j'ai droit à un remboursement et que j'ai inscrit un montant à la ligne 476, je consens à ce qu'il soit affecté au paiement du solde de mon conjoint (ligne 475 de sa déclaration).

X

Signature	Date	Ind. rég. Téléphone (domicile)	Ind. rég. Téléphone (travail)

Le Ministère pourra comparer les renseignements fournis avec ceux obtenus d'autres sources et les transmettre à d'autres ministères ou organismes gouvernementaux.

© Gouvernement du Québec

Revenu Québec

Montant pour personnes à charge et transferts de montants

Annexe A 2002

Si votre conjoint inscrit aussi un montant à la ligne 367 de sa déclaration, il doit produire une annexe A distincte, et ce, même si vous produisez votre déclaration et la sienne sur le même formulaire.

A. Enfants à charge (consultez le guide, à la ligne 367)

Si vous remplissez cette partie pour plusieurs enfants, ne tenez pas compte de leur rang dans la famille.

Si vous fractionnez le montant pour enfants à charge afin de le partager avec quelqu'un d'autre, inscrivez le NAS de ce dernier.

Numéro d'assurance sociale 10

		1	2	3
Nom de l'enfant	11			
Prénom	12			
Numéro d'assurance sociale	13			
Date de naissance	14	année mois jour	année mois jour	année mois jour
Lien de parenté avec vous	15			
Montant de base	17	2 670 00	2 465 00	2 465 00
Montant pour études postsecondaires, selon le relevé 8 (**maximum : 3 390 $**) +	18			
Montant pour une famille monoparentale. Inscrivez 1 335 $. +	19		0 000 00	0 000 00
Additionnez les montants des lignes 17 à 19. =	22			
Revenu de l'enfant à charge. Consultez le guide, à la ligne 367. −	23			
Montant de la ligne 22 moins celui de la ligne 23. Voyez la ligne 44 ci-dessous. =	25			

		4	5	6
Nom de l'enfant	11			
Prénom	12			
Numéro d'assurance sociale	13			
Date de naissance	14	année mois jour	année mois jour	année mois jour
Lien de parenté avec vous	15			
Montant de base	17	2 465 00	2 465 00	2 465 00
Montant pour études postsecondaires, selon le relevé 8 (**maximum : 3 390 $**) +	18			
Additionnez les montants des lignes 17 et 18. =	22			
Revenu de l'enfant à charge −	23			
Montant de la ligne 22 moins celui de la ligne 23 =	25			

B. Autres personnes à charge (consultez le guide, à la ligne 367)

Utilisez ce tableau uniquement si les personnes à votre charge sont nées **avant le 1er janvier 1984**.
Notez que vous ne pouvez pas demander un montant pour votre conjoint.

Si vous fractionnez le montant pour autres personnes à charge afin de le partager avec quelqu'un d'autre, inscrivez le NAS de ce dernier.

Numéro d'assurance sociale 30

		1	2	3
Nom	31			
Prénom	32			
Numéro d'assurance sociale	33			
Date de naissance	34	année mois jour 1	année mois jour 1	année mois jour 1
Lien de parenté avec vous	35			
Montant de base	37	2 465 00	2 465 00	2 465 00
Montant accordé en raison d'une infirmité. Inscrivez 3 595 $. +	38			
Additionnez les montants des lignes 37 et 38. =	39			
Revenu de la personne à charge. Consultez le guide, à la ligne 367. −	40			
Montant de la ligne 39 moins celui de la ligne 40 =	42			

Additionnez, s'il y a lieu, les montants des lignes 25 et 42 de ces tableaux.
Reportez le résultat à la ligne 367 de votre déclaration.

Montant pour enfants à charge ou autres personnes à charge 44

C. Montant pour déficience transféré par le conjoint

Ne remplissez pas cette partie si, le 31 décembre 2002 **et** pendant une période de 90 jours commencée en 2002, vous ne viviez pas avec votre conjoint par suite de la rupture de votre union.

Important : Vous devez absolument prendre connaissance des instructions données à la ligne 386 du guide pour savoir si vous pouvez inscrire un montant pour déficience transféré par le conjoint.

Si votre conjoint ne produit pas de déclaration pour 2002, remplissez les lignes ci-dessous en utilisant les montants qu'il aurait normalement inscrits dans une déclaration produite selon le régime d'imposition général. Veillez à ce qu'il conserve ses relevés et tout autre document pertinent.

Si votre conjoint avait en 2002 une déficience mentale ou physique grave et prolongée, inscrivez 440 $.								52	
Montant de la ligne 401 de la déclaration de votre conjoint					53				
Montant de base		55	6 060	00					
Si votre conjoint produit sa déclaration selon le régime d'imposition général, inscrivez le total des montants des lignes 370 à 373 ; sinon, inscrivez 2 780 $.	+	56							
Additionnez les montants des lignes 55 et 56.	=	60							
Montant de la ligne 60 multiplié par 20 %			x 20 %						
Total des crédits	=	62			▶ 62				
Montant de la ligne 53 moins celui de la ligne 62. Si le résultat est négatif, inscrivez 0.					= 65			▶ 65	
Montant de la ligne 52 moins celui de la ligne 65. Si le résultat est négatif, inscrivez 0.								= 66	
								x 5	
Montant de la ligne 66 multiplié par 5 (**maximum : 2 200 $**). Voyez la ligne 90 ci-dessous. **Montant pour déficience transféré par le conjoint**								= 70	

D. Montant pour déficience transféré par une personne à charge

Si la personne à votre charge ne produit pas de déclaration pour 2002, remplissez les lignes ci-dessous en utilisant les montants qu'elle aurait normalement inscrits dans une déclaration de revenus. Veillez à ce qu'elle conserve ses relevés et tout autre document pertinent.

		1			2		
Nom de la personne à charge		71			71		
Prénom		72			72		
Numéro d'assurance sociale		73			73		
Date de naissance (année mois jour)		74			74		
Lien de parenté avec vous		75			75		
Montant de base (6 060 $ + 2 200 $)		76	8 260	00	76	8 260	00
Total des montants des lignes 361, 366, 367, 370 à 373 et 377 de la déclaration de la personne, si elle produit sa déclaration selon le régime d'imposition général ; **sinon**, total des montants des lignes 361 et 367 si elle produit sa déclaration selon le régime d'imposition simplifié, **plus** 2 780 $	+	78			78		
Additionnez les montants des lignes 76 et 78.	=	80			80		
			x 20 %			x 20 %	
Montant de la ligne 80 multiplié par 20 %	=	82			82		
Montant de la ligne 401 de la déclaration de la personne	−	83			83		
Montant de la ligne 82 moins celui de la ligne 83. Si le résultat est négatif, inscrivez 0.	=	85			85		
			x 5			x 5	
Montant de la ligne 85 multiplié par 5 (**maximum : 2 200 $**)	=	87			87		

Additionnez, s'il y a lieu, les montants des lignes 70 et 87.
Reportez le résultat à la ligne 386 de votre déclaration.
Montant pour déficience transféré par le conjoint ou par une personne à charge 90

Important : Joignez le formulaire *Attestation de déficience* (TP-752.0.14) rempli au nom de votre conjoint ou à celui d'une personne à votre charge si vous demandez un montant pour la première fois, ou si l'état de santé de la personne concernée s'est amélioré.

Revenu Québec

Allégements fiscaux

Annexe B

2002

A. Calcul du revenu familial net

Montant de la ligne 220 de votre déclaration		10		
Montant de la ligne 220 de la déclaration de votre conjoint (au 31 décembre 2002)	+	12		
Additionnez les montants des lignes 10 et 12. **Revenu familial**	=	14		
	–	16	26 700	00
Montant de la ligne 14 moins celui de la ligne 16. Si le résultat est négatif, inscrivez 0. **Revenu familial net**	=	18		

B. Montant accordé en raison de l'âge ou à une personne vivant seule, ou pour revenus de retraite

Si, **pendant toute l'année 2002**, vous avez occupé ordinairement et tenu une habitation dans laquelle vous viviez **seul** ou uniquement avec un ou des enfants à charge, inscrivez **1 080 $**. Consultez le guide.		20		
Si vous êtes né avant le 1er janvier 1938, inscrivez **2 200 $**.	+	22		
Si votre conjoint (au 31 décembre 2002) est né avant le 1er janvier 1938, inscrivez **2 200 $**.	+	23		
Si vous avez inscrit un montant à la ligne 122 de votre déclaration, remplissez la partie « Montant pour revenus de retraite » ci-après.	+	27		
Si votre conjoint (au 31 décembre 2002) a inscrit un montant à la ligne 122 de sa déclaration (ou l'aurait fait s'il avait produit une déclaration), remplissez la partie « Montant pour revenus de retraite » ci-après.	+	28		
Additionnez les montants des lignes 20 à 28.	=	30		
Montant de la ligne 18 ▶ x 15 % ▶	–	31		
Montant de la ligne 30 moins celui de la ligne 31. Si le résultat est négatif, inscrivez 0. **Montant auquel vous ou votre conjoint, s'il y a lieu, avez droit**	=	32		
Montant demandé par votre conjoint (au 31 décembre 2002) à la ligne 361 de sa déclaration	–	33		
Montant de la ligne 32 moins celui de la ligne 33. Reportez le résultat à la ligne 361 de votre déclaration. **Montant accordé en raison de l'âge ou à une personne vivant seule, ou pour revenus de retraite**	=	34		

C. Montant pour frais médicaux et crédit d'impôt remboursable pour frais médicaux

Si vous remplissez une déclaration correspondant au régime d'imposition simplifié, vous ne pouvez pas demander un montant pour frais médicaux. Par contre, vous pourriez avoir droit au crédit d'impôt remboursable pour frais médicaux. Pour plus de renseignements, voyez le document *Deux régimes d'imposition*.

Montant pour frais médicaux

Frais médicaux. Consultez le guide, à la ligne 381.		36		
Montant de la ligne 14 ▶ x 3 % ▶	–	39		
Montant de la ligne 36 moins celui de la ligne 39. Reportez ce montant à la ligne 381 de la déclaration correspondant au régime d'imposition général. **Montant pour frais médicaux**	=	40		

Crédit d'impôt remboursable pour frais médicaux

Vous pouvez demander ce crédit d'impôt si vous remplissez les conditions suivantes :

- vous résidiez au Québec le 31 décembre 2002 ;
- vous avez résidé au Canada pendant toute l'année 2002 ;
- vous aviez 18 ans ou plus au 31 décembre 2002 ;
- **votre revenu de travail (voyez la définition dans le guide, au point 1 de la ligne 462) est égal ou supérieur à 2 500 $**.

Montant de la ligne 40 ▶ x 25 % (**maximum : 515 $**) ▶						42	
Montant de la ligne 14		43					
	–	44	17 970	00			
Montant de la ligne 43 moins celui de la ligne 44. Si le résultat est négatif, inscrivez 0.	=	45					
Montant de la ligne 45 ▶ x 5 % ▶		47			▶	47	
Montant de la ligne 42 moins celui de la ligne 47. Si le résultat est négatif, inscrivez 0. Reportez ce montant à la ligne 462 de votre déclaration. **Crédit d'impôt remboursable pour frais médicaux**					=	48	

Vous n'avez pas à joindre les reçus à votre déclaration, mais vous devez les conserver au cas où le Ministère vous les demanderait.

D. Réduction d'impôt à l'égard de la famille

Vous n'avez pas droit à la réduction d'impôt à l'égard de la famille si vous n'aviez pas d'enfants à charge en 2002.

Identification de l'enfant désigné

Dans cette section, l'**enfant désigné** est un enfant à charge pour lequel vous ou votre conjoint demandez un montant à la ligne 25 de l'annexe A, ou auriez pu le faire n'eût été son revenu ou le choix d'indiquer à son égard un montant à la ligne 42 de l'annexe A.

Nom et prénom de l'enfant désigné	50	
Numéro d'assurance sociale de cet enfant	51	

Calcul de la réduction

Cochez la case qui correspond à votre situation en 2002 et suivez les instructions fournies. Si aucune situation ne correspond à la vôtre, vous n'avez pas droit à la réduction d'impôt à l'égard de la famille.

52 ☐ Vous aviez un conjoint au 31 décembre 2002 et vous ou votre conjoint aviez au moins un enfant à charge (voyez la définition dans le guide, à la ligne 367). Dans ce cas, inscrivez **1 500 $** à la ligne 54.

53 ☐ Vous étiez sans conjoint au 31 décembre 2002 et vous aviez au moins un enfant à charge (voyez la définition dans le guide, à la ligne 367). Dans ce cas, inscrivez **1 195 $** à la ligne 54.

Montant indiqué selon les instructions de la case 52 ou 53, selon le cas		54	
Montant de la ligne 18 ▶ x 3 % ▶	–	56	
Montant de la ligne 54 moins celui de la ligne 56. Si le résultat est négatif, inscrivez 0.	=	57	
Montant demandé par votre conjoint (au 31 décembre 2002) à la ligne 420 de sa déclaration	–	58	
Montant de la ligne 57 moins celui de la ligne 58. Reportez le résultat à la ligne 420 de votre déclaration. **Réduction d'impôt à l'égard de la famille**	=	**60**	

Important : Si vous avez exploité une entreprise au Canada mais hors du Québec et que vous produisez une déclaration correspondant au régime d'imposition général, multipliez le montant de la ligne 60 par le pourcentage établi à la ligne 21 du formulaire TP-22 pour déterminer le montant à inscrire à la ligne 420.

E. Remboursement d'impôts fonciers

Si vous étiez locataire ou sous-locataire, inscrivez le montant de votre loyer pour le mois de décembre 2002.		61	
Impôts fonciers (taxes municipales et scolaires) attribuables au logement que vous habitiez le 31 décembre 2002. **Annexez vos factures de taxes ou votre relevé 4.**		62	
Si vous aviez un conjoint au 31 décembre 2002, inscrivez **880 $** ; sinon, inscrivez **440 $**.	–	63	
Montant de la ligne 62 moins celui de la ligne 63 (**maximum : 1 320 $**)	=	64	
Montant de la ligne 64 ▶ x 40 % (**maximum : 528 $**) ▶		65	
Montant de la ligne 18 ▶ x 3 % ▶	–	66	
Montant de la ligne 65 moins celui de la ligne 66. Si le résultat est négatif, vous n'avez pas droit au remboursement d'impôts fonciers.	=	67	
Montant du remboursement demandé par votre conjoint (au 31 décembre 2002) à la ligne 460 de sa déclaration, à l'égard de votre logement	–	68	
Montant de la ligne 67 moins celui de la ligne 68. Reportez le résultat à la ligne 460 de votre déclaration. **Remboursement d'impôts fonciers**	=	**69**	

F. Montant pour revenus de retraite

		Vous			Votre conjoint (au 31 décembre 2002)	
Prestations viagères d'un régime de retraite, rentes et prestations d'un REER, d'un FERR ou d'un RPDB (ligne 122)		70			70	
Partie du montant de la ligne 70 utilisée pour l'achat d'une rente ou transférée à un REER ou à un FERR. Cette partie est incluse dans le montant inscrit à ce titre à la ligne 217.		74			74	
Partie du montant de la ligne 70 pour laquelle une déduction a été demandée à la ligne 293	+	76		+	76	
Partie du montant de la ligne 70 pour laquelle une déduction a été demandée à la ligne 297	+	77		+	77	
Additionnez les montants des lignes 74 à 77.	=	78		=	78	
Montant de la ligne 70 moins celui de la ligne 78 (**maximum : 1 000 $**). Reportez ce montant à la ligne 27 ou 28, ou à ces deux lignes, selon le cas.	=	82		=	82	

G. Signature du conjoint

J'atteste que tous les renseignements qui me concernent dans la présente annexe sont exacts et complets. **X** Date

Note : Si votre conjoint produit une déclaration distincte et qu'il inscrit aussi un montant à la ligne 361, 381, 420, 460 ou 462, il doit joindre à sa déclaration une annexe B distincte.

Revenu Québec

Crédit d'impôt pour frais de garde d'enfants

Annexe C 2002

Si l'autre soutien de l'enfant inscrit aussi un montant à la ligne 455 de sa déclaration, il doit produire une annexe C distincte, sauf s'il était votre conjoint au 31 décembre 2002 et que vous produisez votre déclaration et la sienne sur le même formulaire.

A. Revenu gagné

Important : N'inscrivez rien dans la colonne de droite si vous êtes le seul soutien de l'enfant.

		Soutien de l'enfant		Autre soutien de l'enfant (voyez la définition dans le guide, à la ligne 455)	
		10	Numéro d'assurance sociale	20	Numéro d'assurance sociale
Montant de la ligne 101 (plus ou moins le montant de la ligne 105)		11		21	
Total des montants des lignes 107 et 111, **plus** la rente d'invalidité inscrite à la ligne 119, **plus** les sommes reçues dans le cadre d'un programme gouvernemental d'incitation au travail visées au point 2 de la ligne 154 du guide	+	12		+ 22	
Bourses d'études ou de perfectionnement et subventions de recherche. Consultez le guide, à la ligne 455.	+	13		+ 23	
Total des montants des lignes 27 et 33 de l'annexe L. Ne tenez pas compte des pertes.	+	14		+ 24	
Autres revenus. Consultez le guide, à la ligne 455.	+	16		+ 26	
Additionnez les montants des lignes 11 à 16 et, s'il y a lieu, des lignes 21 à 26. **Revenu gagné**	=	**18**		= 28	

Notes : Si vous êtes le seul soutien de l'enfant et que votre revenu gagné est égal à zéro, vous ne pouvez pas demander le crédit d'impôt pour frais de garde, sauf si vous poursuiviez des études en 2002.
Si le revenu gagné de l'un des soutiens de l'enfant est égal à zéro, vous ne pouvez pas demander le crédit d'impôt pour frais de garde, sauf si le soutien dont le revenu gagné est égal à zéro se trouvait dans l'une des situations mentionnées dans le guide, au paragraphe « Limite des frais de garde basée sur le revenu gagné le plus élevé », à la ligne 455.

B. Frais de garde ouvrant droit au crédit d'impôt

Pour connaître les frais n'ouvrant pas droit au crédit d'impôt, consultez le guide, à la ligne 455.

Nom et prénom de chacun des **enfants admissibles** (voyez la définition dans le guide, à la ligne 455) pour lesquels le crédit est demandé		Date de naissance (année, mois, jour)		Frais de garde ouvrant droit au crédit (voyez les notes ci-dessous)		Numéro d'identification (case H du relevé 24), sinon numéro d'assurance sociale de la personne ayant reçu les paiements	Nombre de semaines passées dans un **pensionnat** ou une **colonie de vacances**
	30		30.1		30.2		
	31		31.1		31.2		
	32		32.1		32.2		
	33		33.1		33.2		
	34		34.1		34.2		
	35		35.1		35.2		
	36		36.1		36.2		
	37		37.1		37.2		
Montant des frais que vous n'avez pas pu indiquer aux lignes 30.1 à 37.1, faute d'espace			38.1				
Additionnez les montants des lignes 30.1 à 38.1.			= 39				
Allocation pour frais de garde figurant au centre du relevé 1 ou à la case J du relevé 5, si ces frais sont inclus dans le montant de la ligne 39			– **40**				
Montant de la ligne 39 moins celui de la ligne 40 **Total des frais de garde**			= 41				

Notes :
- Ces frais doivent avoir été payés par vous ou par l'autre soutien de l'enfant.
- Si les paiements ont été faits à un **pensionnat** ou à une **colonie de vacances**, le maximum est de 175 $ par semaine pour un enfant admissible né après le 31 décembre 1995 et de 100 $ par semaine pour tout autre enfant admissible. Ce maximum est de 250 $ pour une personne, quel que soit son âge, qui a une déficience mentale ou physique grave et prolongée.
- La contribution parentale fixée par le gouvernement à 5 $ par jour par enfant n'ouvre pas droit au crédit d'impôt.

C. Limite des frais de garde relative aux enfants admissibles

Nombre d'enfants admissibles ayant une déficience mentale ou physique grave et prolongée	42	x **10 000 $**	▶	43
Nombre d'enfants admissibles nés **après** le 31 décembre 1995 autres que ceux indiqués à la ligne 42	44	x **7 000 $**	+ ▶	45
Nombre d'enfants admissibles nés **après** le 31 décembre 1985 ou ayant une infirmité, autres que ceux indiqués aux lignes 42 et 44	**46**	x **4 000 $**	+ ▶	47
Additionnez les montants des lignes 43, 45 et 47.			=	50

Formulaire prescrit – Sous-ministre du Revenu

Continuez vos calculs au verso.

D. Limite des frais de garde selon le revenu gagné

Inscrivez le moins élevé des montants des lignes 41 et 50.		52	
S'il y a un autre soutien, inscrivez le total des montants indiqués (s'il y a lieu) aux lignes 70 et 88 ci-dessous.	–	54	
Montant de la ligne 52 moins celui de la ligne 54. Si le résultat est négatif, inscrivez 0.	=	56	
Inscrivez le moins élevé des montants des lignes 18, 28 (s'il y a un autre soutien) et **56**. Reportez-le à la ligne 85 de la partie G ci-dessous.		58	

Note : Si vous êtes le seul soutien de l'enfant (chef de famille monoparentale), que vous poursuiviez en 2002 des études et que vos frais de garde ouvrant droit au crédit sont limités en raison du montant de la ligne 18, remplissez la partie A de la grille de calcul 455.

E. Limite des frais de garde basée sur le revenu gagné le plus élevé

Important : Consultez le paragraphe « Limite des frais de garde basée sur le revenu gagné le plus élevé » dans le guide, à la ligne 455, pour savoir si vous devez remplir cette partie.

Numéro correspondant à la situation du soutien dont le revenu gagné est le moins élevé. Voyez à ce sujet le paragraphe « Limite des frais de garde basée sur le revenu gagné le plus élevé », à la ligne 455 du guide.				59	**0**		
Nombre d'enfants inscrit à la ligne 42	▶		x 250 $	▶		60	
Nombre d'enfants inscrit à la ligne 44	▶		x 175 $	▶	+	61	
Nombre d'enfants inscrit à la ligne 46	▶		x 100 $	▶	+	62	
Additionnez les montants des lignes 60 à 62.					=	64	
Nombre de **semaines** en 2002 au cours desquelles des frais de garde ont été engagés alors que le soutien ayant le revenu gagné le moins élevé se trouvait dans l'une des situations décrites dans le guide, à la ligne 455				65			
Nombre de **mois** en 2002 au cours desquels des frais de garde ont été engagés alors que le soutien ayant le revenu gagné le moins élevé fréquentait **à temps partiel** un établissement d'enseignement. Vous devez exclure les mois qui comprennent les semaines prises en compte à la ligne 65.				+ 66			
Additionnez les nombres des lignes 65 et 66.				= 67	▶ x	67	
Montant de la ligne 64 multiplié par le nombre de la ligne 67					=	68	
Inscrivez le plus élevé des montants des lignes 18 et 28.						69	
Inscrivez le moins élevé des montants des lignes 41, 50, 68 et 69. Reportez-le à la ligne 86 de la partie G ci-dessous.						70	

Note : Si vous et l'autre soutien de l'enfant poursuiviez des études au cours d'une même période en 2002 et que les frais de garde ouvrant droit au crédit d'impôt sont limités en raison du montant de la ligne 69, remplissez la partie B de la grille de calcul 455.

F. Calcul du revenu familial

Montant de la ligne 220 de votre déclaration		76	
Montant de la ligne 220 de la déclaration de votre conjoint (au 31 décembre 2002)	+	**78**	
Additionnez les montants des lignes 76 et 78. **Revenu familial**	=	80	

G. Calcul du crédit d'impôt

Important : Vous ne pouvez pas partager le crédit avec l'autre soutien de l'enfant si vous n'étiez pas conjoints au 31 décembre 2002. Si tel est le cas, le crédit est accordé généralement au soutien dont le revenu gagné (partie A) est le moins élevé. Toutefois, il pourrait en être autrement si vous avez dû remplir la partie E. Pour plus d'information, communiquez avec le ministère du Revenu.

Montant de la ligne 58		85	
Montant de la ligne 70 (s'il y a lieu)	+	86	
Montant de la ligne 15 de la grille de calcul 455 (s'il y a lieu)	+	88	
Additionnez les montants des lignes 85 à 88.	=	90	
Taux du crédit d'impôt déterminé selon le barème qui se trouve dans le guide à la ligne 455	x	92	%
Montant de la ligne 90 multiplié par le pourcentage de la ligne 92	=	94	
Montant demandé par votre conjoint (au 31 décembre 2002) à la ligne 455 de sa déclaration	–	96	
Montant de la ligne 94 moins celui de la ligne 96. Reportez le résultat à la ligne 455 de votre déclaration. Joignez les preuves de paiement. **Crédit d'impôt pour frais de garde d'enfants**	=	**98**	

Revenu Québec

Déductions relatives à des investissements stratégiques

Annexe D 2002

Si vous produisez une déclaration correspondant au régime d'imposition simplifié, veuillez utiliser uniquement la partie A, les sections 1 et 2 de la partie B et la partie E.

A. Revenu total servant au calcul des déductions relatives à des investissements stratégiques

Revenu net de la ligne 275 de votre déclaration (ou montant de la ligne 220 si vous produisez une déclaration correspondant au régime d'imposition simplifié)				1	
Exemption sur les gains en capital imposables (ligne 292 de votre déclaration)		2			
Montant de la ligne 148 de votre déclaration	+	3			
Additionnez les montants des lignes 2 et 3.	=	4		▶ 4	
Montant de la ligne 1 moins celui de la ligne 4 **Revenu total servant au calcul des déductions relatives à des investissements stratégiques**				= 5	

B. Régime d'épargne-actions (REA)

1 – Coût rajusté des actions et des titres inclus dans vos REA au 31 décembre 2002

Coût rajusté des actions et des titres inclus dans vos REA au 31 décembre 2001 (ligne 20 de l'annexe D de 2001)		11	
Coût rajusté des actions et des titres achetés et inclus dans vos REA en 2002, *relevé 7, case A*	+	12	
Coût rajusté des actions achetées et incluses dans vos REA en 2002, *relevé 7, case B*	+	15	
Additionnez les montants des lignes 11 à 15.	=	18	
Coût rajusté des actions et des titres retirés de vos REA en 2002, *relevé 7, case C*	–	19	
Montant de la ligne 18 moins celui de la ligne 19 **Coût rajusté des actions et des titres inclus dans vos REA au 31 décembre 2002**	=	20	

2 – Recouvrement de déductions pour un REA

Remplissez cette section si vous avez retiré des actions ou des titres de vos REA en 2002. Remplissez également l'annexe G si vous les avez aliénés en 2002.

Montant de la ligne 19				24	
Total des déductions pour un REA dont vous avez bénéficié pour **2000** et **2001**		26			
Recouvrement de déductions pour un REA (ligne 36 de l'annexe D de 2001)	–	28			
Montant de la ligne 26 moins celui de la ligne 28	=	30			
Montant de la ligne 20	–	32			
Montant de la ligne 30 moins celui de la ligne 32. Si le résultat est négatif, inscrivez 0.	=	34		▶ 34	
Inscrivez le moins élevé des montants des lignes 24 et 34. Reportez-le à la ligne 154 de votre déclaration. Si le montant est positif, vous n'avez pas à remplir la section 3. **Recouvrement de déductions pour un REA**				= **36**	

3 – Déduction pour un REA

Remplissez cette section si vous avez acheté des actions ou des titres qui ont été inclus dans vos REA en 2002.

Montant de la ligne 20				38	
Total des déductions pour un REA dont vous avez bénéficié pour **2000** et **2001**		39			
Recouvrement de déductions pour un REA (ligne 36 de l'annexe D de 2001)	–	40			
Montant de la ligne 39 moins celui de la ligne 40	=	41		▶ 41	
Montant de la ligne 38 moins celui de la ligne 41				= 42	

Montant de la ligne 5 ▶ _____ x 10 % ▶ 43 _____

Inscrivez le moins élevé des montants des lignes 12, 42 et 43.
Reportez-le à la ligne 76 de la partie F. **Déduction pour un REA** 44 _____

Formulaire prescrit – Sous-ministre du Revenu

C. Déduction relative à une société à capital de risque – R-D

Partie inutilisée de la déduction relative à une société à capital de risque – R-D au 31 décembre 2001		45	
Montant inscrit au centre du relevé 7, après la mention « Déduction pour une société à capital de risque – R-D »	+	47	
Additionnez les montants des lignes 45 et 47.	=	49	

Montant de la ligne 5 ▶ _____ x 30 % ▶ 50

Inscrivez le moins élevé des montants des lignes 49 et 50.
Reportez une partie ou la totalité de ce montant à la ligne 78. **Déduction à laquelle vous avez droit** 51

Montant de la ligne 49		52	
Montant de la ligne 78	–	53	
Montant de la ligne 52 moins celui de la ligne 53 **Montant pouvant être reporté sur les années suivantes**	=	54	

D. Déduction relative à un investissement dans une SPEQ

Partie inutilisée des déductions relatives aux SPEQ. Remplissez le formulaire TP-965.32.		56	
Montant ouvrant droit à une déduction, *relevé 7, case F*	+	58	
Additionnez les montants des lignes 56 et 58.	=	60	

Montant de la ligne 5 ▶ _____ x 30 % ▶ 62

Inscrivez le moins élevé des montants des lignes 60 et 62.
Reportez une partie ou la totalité de ce montant à la ligne 80. **Déduction à laquelle vous avez droit** 63

E. Déduction relative au RIC

Partie inutilisée de la déduction relative au RIC. Remplissez le formulaire TP-965.32.		64	
Montant ouvrant droit à une déduction, *relevé 7, case G*	+	66	
Additionnez les montants des lignes 64 et 66.	=	67	

Montant de la ligne 5 ▶ _____ x 30 % ▶ 71

Inscrivez le moins élevé des montants des lignes 67 et 71. **Reportez une partie ou la totalité de ce montant à la ligne 82 si vous remplissez votre déclaration selon le régime d'imposition général, ou à la ligne 287 de votre déclaration si vous la remplissez selon le régime d'imposition simplifié.** **Déduction à laquelle vous avez droit** 72

F. Déductions relatives à des investissements stratégiques

Ne remplissez pas cette partie, si vous produisez une déclaration correspondant au régime d'imposition simplifié.

Montant de la ligne 44		**76**	
Déduction relative à une société à capital de risque – R-D (**maximum** : montant de la ligne 51)	+	78	
Déduction relative à un investissement dans une SPEQ (**maximum** : montant de la ligne 63)	+	80	
Déduction relative au RIC (**maximum** : montant de la ligne 72)	+	82	
Amortissement relatif aux films certifiés québécois. Consultez le guide, à la ligne 287.	+	84	
Déduction additionnelle relative aux films certifiés québécois. Consultez le guide, à la ligne 287.	+	86	
Déduction additionnelle relative aux ressources québécoises. Consultez le guide, à la ligne 287.	+	88	
Déduction additionnelle relative à la recherche scientifique et au développement expérimental, selon le formulaire TP-726.4.31	+	**90**	
Additionnez les montants des lignes 76 à 90. **Reportez le résultat à la ligne 287 de la déclaration correspondant au régime d'imposition général.** **Déductions relatives à des investissements stratégiques**	=	96	

Revenu Québec

Redressements et crédits d'impôt

Annexe E

I

2002

Si vous produisez une déclaration correspondant au régime d'imposition simplifié, vous ne pouvez pas demander les crédits d'impôt mentionnés aux parties A et B. Pour plus de renseignements, voyez le document *Deux régimes d'imposition*.

A. Redressement et crédits d'impôt

Remplissez cette partie si vous effectuez un redressement d'impôt pour paiement unique ou demandez un crédit pour impôts étrangers ou un crédit d'impôt pour bénéficiaire d'une fiducie désignée.

Impôt sur le revenu imposable (ligne 401 de votre déclaration)		401	
Redressement d'impôt. Consultez le guide, à la ligne 402.	+	402	
Additionnez les montants des lignes 401 et 402.	=	405	
Total des crédits d'impôt non remboursables (ligne 399 de votre déclaration)	–	406	
Montant de la ligne 405 moins celui de la ligne 406. Si le résultat est négatif, inscrivez 0.	=	408	
Crédit pour impôts étrangers. Consultez le guide, à la ligne 409.	–	409	
Montant de la ligne 408 moins celui de la ligne 409. Si le résultat est négatif, inscrivez 0.	=	410	
Crédit d'impôt pour bénéficiaire d'une fiducie désignée	–	411	
Montant de la ligne 410 moins celui de la ligne 411. Si le résultat est négatif, inscrivez 0. **Reportez le résultat à la ligne 412 de la déclaration correspondant au régime d'imposition général.**	=	412	

B. Redressement de l'impôt à payer

Remplissez cette partie si
- vous avez à payer un impôt minimum de remplacement ;
- vous effectuez un report de l'impôt minimum de remplacement se rapportant à une année antérieure ;
- vous demandez la déduction relative à la taxe payée pour des opérations forestières.

Montant de la ligne 423 de votre déclaration		423	
Crédit d'impôt relatif à un fonds de travailleurs (ligne 424 de votre déclaration)	–	424	
Montant de la ligne 423 moins celui de la ligne 424. Si le résultat est négatif, inscrivez 0.	=	425	
Impôt minimum de remplacement, selon le formulaire **TP-776.42**. Consultez le guide, à la ligne 428.	+	428	
Additionnez les montants des lignes 425 et 428.	=	430	
Report de l'impôt minimum de remplacement. Consultez le guide, à la ligne 431.	–	431	
Montant de la ligne 430 moins celui de la ligne 431. Si le résultat est négatif, inscrivez 0.	=	433	
Déduction relative à la taxe payée pour des opérations forestières. Consultez le guide, à la ligne 434.	–	434	
Montant de la ligne 433 moins celui de la ligne 434. Si le résultat est négatif, inscrivez 0. **Reportez le résultat à la ligne 441 de la déclaration correspondant au régime d'imposition général.**	=	441	

C. Remboursement de taxes foncières accordé aux producteurs forestiers

Remplissez cette partie si vous êtes producteur forestier et qu'en 2002 vous étiez engagé activement dans l'aménagement et la mise en valeur de vos boisés (voyez le guide, à la ligne 462). Vous pouvez bénéficier d'un remboursement pour chaque unité d'évaluation dans laquelle toute la superficie à vocation forestière est enregistrée auprès du ministère des Ressources naturelles.

Remplissez les lignes 1 à 11 **pour chaque unité d'évaluation**. Si vous avez plus d'une unité, joignez une feuille supplémentaire contenant les renseignements demandés.

Total des dépenses de mise en valeur admissibles pour 2002 pour toutes vos unités d'évaluation, selon le rapport d'un ingénieur forestier		1	
Partie inutilisée des dépenses de mise en valeur admissibles. Consultez le guide.	+	2	
Additionnez les montants des lignes 1 et 2.	=	3	
Total des montants figurant à la ligne 10 pour les unités d'évaluation à l'égard desquelles vous avez déjà effectué un calcul et avez droit à un remboursement	–	4	
Montant de la ligne 3 moins celui de la ligne 4	=	5	

Taxes foncières payées et non remboursées (pour l'unité) — 6

Valeur du terrain (7) ÷ Valeur totale de l'unité (8) X 100 — x 9 %

Montant de la ligne 6 multiplié par le pourcentage de la ligne 9	=	10	▶ 10
Montant de la ligne 5 moins celui de la ligne 10. Si le résultat est négatif, vous n'avez pas droit à un remboursement pour l'unité visée.	=	11	

Remplissez cette partie seulement une fois pour l'ensemble des unités d'évaluation.

Total des montants figurant à la ligne 10 pour **toutes** les unités d'évaluation à l'égard desquelles vous avez droit à un remboursement		12	
			x **85 %**
Montant de la ligne 12 multiplié par 85 %. **Reportez le résultat à la ligne 462 de votre déclaration.** **Remboursement de taxes foncières demandé**	=	**60**	

Revenu Québec

Cotisation au Fonds des services de santé

Annexe F

I

2002

A. Revenu assujetti à la cotisation

1 – Calcul du revenu

Revenu total (ligne 199 de votre déclaration). Si ce montant est égal ou inférieur à 11 500 $, vous n'avez pas à payer de cotisation.					10	
Revenus d'emploi (ligne 104)		12				
Correction des revenus d'emploi (ligne 105)	±	14				
Montant de la ligne 12 plus ou moins, selon le cas, celui de la ligne 14	=	16		▶	16	
Montant de la ligne 10 moins celui de la ligne 16. Si le résultat est égal ou inférieur à 11 500 $, vous n'avez pas à payer de cotisation.				=	18	
Montants attribués en vertu d'un régime d'intéressement (montant inclus à la ligne 107)		20				
Pension de sécurité de la vieillesse (ligne 114)	+	22				
Dividendes de sociétés canadiennes imposables (ligne 128) ▶ x 20 %	+	24				
Pension alimentaire imposable autre qu'un remboursement (ligne 142)	+	26				
Recouvrement de déductions pour un REA (ligne 154, point 12)	+	27				
Aide financière (ligne 147)	+	28				
Indemnités de remplacement du revenu et versement net des suppléments fédéraux (ligne 148)	+	29				
Bourses d'études ou toute aide financière semblable pour lesquelles vous demandez une déduction à la ligne 295	+	30				
Supplément de revenu reçu dans le cadre d'un programme gouvernemental d'incitation au travail (ligne 154, point 2)	+	31				
Recouvrement d'une déduction pour les versements faits à un REER au profit du conjoint (ligne 154, point 5)	+	32				
Additionnez les montants des lignes 20 à 32.	=	34		▶	34	
Montant de la ligne 18 moins celui de la ligne 34. Si le résultat est égal ou inférieur à 11 500 $, vous n'avez pas à payer de cotisation. Sil est supérieur à 11 500 $, remplissez la section 2. **Revenu**				=	36	

2 – Calcul des déductions

Veuillez noter que vous n'avez pas à tenir compte des lignes ombrées dans cette section si vous produisez une déclaration correspondant au régime d'imposition simplifié.

Sommes que vous avez remboursées en 2002 parce qu'elles vous avaient été versées en trop (ligne 217, point 1), sauf celles relatives à la pension de sécurité de la vieillesse, à l'aide financière de dernier recours, à l'aide financière – Solidarité jeunesse et celles relatives aux bourses d'études ou à toute aide financière semblable pour lesquelles vous avez demandé une déduction à la ligne 295		42				
Déductions pour cotisations au RRQ pour un travail autonome et cotisations facultatives (ligne 217, point 2)	+	43				
Prestations d'assurance-emploi à rembourser dans votre déclaration de revenus fédérale (ligne 217, point 3)	+	44				
Transferts à un RPA, à un REER, à un FERR ou à une rente (ligne 217, point 4)	+	46				
Déduction d'un montant déjà inclus dans le revenu (REER ou FERR) [ligne 217, point 5]	+	48				
Remboursement de versements non déduits faits antérieurement à un REER (ligne 217, point 6)	+	50				
Déduction de sommes retirées d'un REEL (ligne 217, point 7)	+	52				
Pension alimentaire déductible (ligne 225)	+	54				
Dépenses effectuées pour gagner des revenus de placements (ligne 231)	+	56				
Pertes admissibles à l'égard de placements dans une entreprise (ligne 234)	+	58				
Montant de la ligne 293 à l'égard d'un montant non inclus à la ligne 16, 20, 24 ou 28 ci-dessus	+	60				
Déductions demandées à la ligne 297 à l'égard d'un montant non inclus à la ligne 101. Voyez à ce sujet la section « Cas particuliers », à la ligne 372 du guide.	+	62				
Additionnez les montants des lignes 42 à 62. **Déductions**	=	68		▶	68	
Montant de la ligne 36 moins celui de la ligne 68. Si le résultat est égal ou inférieur à 11 500 $, vous n'avez pas à payer de cotisation. Sil est supérieur à 11 500 $, remplissez la partie B. **Revenu assujetti à la cotisation**				=	70	

B. Calcul de la cotisation

Montant de la ligne 70		80						
Montant de la ligne 80 moins celui de la ligne 81.	–	81	**11 500**	**00**				
Si le résultat est négatif, vous n'avez pas à payer de cotisation.	=	82			x 1 %	(**maximum : 150 $**) ▶	83	
Montant de la ligne 82 moins celui de la ligne 84.	–	84	**28 500**	**00**				
Si le résultat est négatif, inscrivez 0 aux lignes 85 et 86.	=	85			x 1 %	(**maximum : 850 $**) + ▶	86	
Additionnez les montants des lignes 83 et 86. Reportez le résultat à la ligne 446 de votre déclaration ainsi qu'à la ligne 372 si vous produisez votre déclaration selon le régime d'imposition général. **Cotisation au Fonds des services de santé**						=	87	

Important : Si vous avez exploité une entreprise au Canada mais hors du Québec multipliez le montant de la ligne 87 par le pourcentage de la ligne 21 du formulaire TP-22 (ou la ligne 30 du formulaire TP-22.S) et reportez le résultat à la ligne 446 de votre déclaration.

Revenu Québec

Gains et pertes en capital

Annexe G 2002

Vous devez remplir cette annexe si vous avez aliéné des immobilisations en 2002 ou si vous devez déclarer un gain en capital résultant d'une provision demandée en 2001.

Identification

Nom	Prénom	Numéro d'assurance sociale
1	2	3

A. Immobilisations (autres que celles visées aux parties B et C)

Si l'espace est insuffisant, annexez une feuille et reportez le résultat à la ligne correspondante pour chaque catégorie de biens.

Actions et unités dans une fiducie de fonds communs de placement

Nom de la société ou du fonds	Nombre d'actions ou d'unités	A Acquisition année mois	B Produit d'aliénation		C Prix de base rajusté		D Dépenses engagées pour l'aliénation		E Gain (ou perte) (B – C – D)	
				–		–		=		
				–		–		=		
							Gain (ou perte) =	10	▶	10

Obligations, créances, parts dans une société de personnes et autres titres ou biens

Émetteur	Valeur nominale	Date d'échéance										
					–		–		=			
					–		–		=			
								Gain (ou perte) =	12	▶ +	12	

Biens immeubles et biens amortissables – Ne tenez pas compte des pertes subies lors de l'aliénation de biens amortissables.

Adresse ou désignation officielle										
			–		–		=			
			–		–		=			
						Gain (ou perte) =	14	▶ +	14	

Biens d'usage personnel (automobile, chalet, bateau, etc.) – Consultez le guide, à la ligne 139.

Description									
		–		–					
		–		–					
						Gain =	16	▶ +	16

Biens précieux (bijoux, pièces de monnaie, tableaux, timbres, etc.) – Consultez le guide, à la ligne 139.

Description									
		–		–		=			
		–		–		=			
						Total =	18		

Pertes relatives à l'aliénation de biens précieux subies dans les années antérieures	–	19		
Montant de la ligne 18 moins celui de la ligne 19. Si le résultat est négatif, inscrivez 0. **Gain net**	=	20	▶ +	20
Gains (ou pertes) en capital, *relevé 3, case I* ; *relevé 15, case 11* (autres que ceux visés à la ligne 47) ; *relevé 16, case A moins case H* ; *relevé 25, case B*	+	**22**		
Gains (ou pertes) en capital provenant d'une société de personnes (s'ils ne sont pas inscrits à la ligne 22)	+	24		
Additionnez (ou soustrayez, s'il y a lieu) les montants des lignes 10 à 16 et 20 à 24.	=	26		
Perte en capital attribuable à la réduction de pertes à l'égard de placements dans une entreprise. Remplissez le formulaire TP-232.1.	–	28		
Montant de la ligne 26 moins celui de la ligne 28 **Gains (ou pertes) en capital avant provisions**	=	30		
Montant de la provision de 2002 relative aux biens aliénés en 2002. Consultez le guide.	–	**32**		
Montant de la ligne 30 moins celui de la ligne 32	=	34		
Montant de la provision de 2001 relative aux biens aliénés avant 2002		36		
Montant de la provision de 2002 relative aux biens aliénés avant 2002	–	38		
Montant de la ligne 36 moins celui de la ligne 38	=	40	▶ +	40
Additionnez les montants des lignes 34 et 40. Reportez le résultat, qu'il soit positif ou négatif, à la ligne 88. **Gains (ou pertes) en capital**	=	**44**		

B. Biens relatifs aux ressources

Biens relatifs aux ressources

Nom de la société	Nombre d'actions, s'il y a lieu	A Acquisition année mois	B Produit d'aliénation		C Prix de base rajusté		D Dépenses engagées pour l'aliénation		E Gain (ou perte) (B – C – D)	
				–		–		=		

Gain (ou perte) = 46 ▶ 46

Gains (ou pertes) en capital provenant de biens relatifs aux ressources, *relevé 15, case 11* (autres que ceux visés à la ligne 22)	+	47
Gains (ou pertes) en capital provenant d'une société de personnes (s'ils ne sont pas inscrits à la ligne 47)	+	48
Additionnez les montants des lignes 46 à 48. Reportez le résultat, qu'il soit positif ou négatif, à la ligne 89. **Gains (ou pertes) en capital**	=	50

C. Biens agricoles admissibles ou actions admissibles de petite entreprise

Biens agricoles admissibles (sauf s'il s'agit de pertes subies à l'égard de placements dans une entreprise)

Adresse ou désignation officielle	Nombre d'actions, s'il y a lieu	A	B		C		D		E	
				–		–		=		
				–		–		=		

Gain (ou perte) = 52 ▶ 52

Actions admissibles de petite entreprise (sauf si elles sont visées à la ligne 52 ou qu'il s'agit de pertes subies à l'égard de placements dans une entreprise)

Nom de la société et type d'actions	Nombre d'actions									
				–		–		=		
				–		–		=		

Gain (ou perte) = 54 ▶ 54

Gains (ou pertes) en capital, *relevé 15, case 9 ; relevé 16, case H ; relevé 25, case C*	+	56
Gains (ou pertes) en capital provenant d'une société de personnes (s'ils ne sont pas inscrits à la ligne 56)	+	58
Additionnez les montants des lignes 52 à 58. **Gains (ou pertes) en capital avant provisions**	=	60

Montant de la provision de 2002 relative

• aux biens agricoles admissibles aliénés en 2002 (consultez le guide)		62	
• aux actions admissibles de petite entreprise aliénées en 2002 (consultez le guide)	+	64	
Additionnez les montants des lignes 62 et 64.	=	66	▶ 66
Montant de la ligne 60 moins celui de la ligne 66			= 68

Montant de la provision de 2001 relative

• aux biens agricoles admissibles aliénés après 1992		70	
• aux actions admissibles de petite entreprise aliénées après 1992	+	72	
Additionnez les montants des lignes 70 et 72.	=	74	▶ 74

Montant de la provision de 2002 relative

• aux biens agricoles admissibles aliénés après 1993 mais avant 2002		76	
• aux actions admissibles de petite entreprise aliénées après 1993 mais avant 2002	+	78	
Additionnez les montants des lignes 76 et 78.	=	80	▶ 80
Montant de la ligne 74 moins celui de la ligne 80			= 82 ▶ 82
Additionnez les montants des lignes 68 et 82. Reportez le résultat, qu'il soit positif ou négatif, à la ligne 90. **Gains (ou pertes) en capital**			= 84

Revenu d'agriculture résultant de l'aliénation d'une immobilisation intangible. Inscrivez uniquement la partie qui ouvre droit à l'exemption. Consultez le guide, à la ligne 292.	86	

D. Total des gains en capital imposables (ou perte nette en capital)

Montant de la ligne 44		88
Montant de la ligne 50	+	89
Montant de la ligne 84	+	90
Montant rajusté des gains en capital sur les **dons** de biens écosensibles ou de certains titres. Remplissez le formulaire TP-231.	+	91
Additionnez les montants des lignes 88 à 91.	=	92
Réduction des gains en capital relatifs aux entités intermédiaires. Remplissez le formulaire TP-726.7.S.	93	
Report d'un gain en capital à la suite de l'acquisition d'actions de petite entreprise (formulaire TP-232.2)	+ 94	
Additionnez les montants des lignes 93 et 94.	= 95	▶ 95
Montant de la ligne 92 moins celui de la ligne 95		= 96
Montant de la ligne 96 ▶	x **50 %** ▶	
Si le résultat est négatif, inscrivez-le entre parenthèses et consultez le paragraphe « Perte nette en capital » dans le guide, à la ligne 139. S'il est positif, reportez-le à la ligne 139 de votre déclaration. **Gains en capital imposables (ou perte nette en capital)**		98

Joignez une copie de cette annexe à votre déclaration.

Revenu Québec

Crédit d'impôt pour l'hébergement d'un parent

Annexe H

I

2002

Le **parent** hébergé peut être

- votre père, votre mère, votre grand-père, votre grand-mère ou tout autre ascendant en ligne directe, de même que tout ascendant en ligne directe de votre conjoint ;
- votre oncle, votre tante, votre grand-oncle, votre grand-tante ou ceux et celles de votre conjoint.

De plus, il doit remplir l'une des conditions suivantes :

- être né avant le 1er janvier 1933 et **avoir habité avec** vous pendant une période d'au moins 365 jours consécutifs, dont au moins 183 appartiennent à l'année 2002 ;
- être né avant le 1er janvier 1943, s'il a une déficience mentale ou physique grave et prolongée (voyez les instructions concernant la ligne 376), et avoir habité **avec** vous pendant une période d'au moins 365 jours consécutifs, dont au moins 183 appartiennent à l'année 2002, ou avoir habité chez vous et chez une autre personne dont il est également un parent.

La période de 365 jours consécutifs doit avoir commencé en 2001 ou en 2002, mais peut se terminer en 2003.

Note : Si ce parent a habité chez vous et chez une autre personne dont il est également un parent, consultez le guide, à la ligne 462.

A. Adresse de l'habitation (écrivez en majuscules)

Adresse où vous avez habité avec le ou les parents hébergés

Code postal

B. Identification du ou des parents hébergés

1er parent

10 Nom légal

12 Prénom

Numéro d'assurance sociale

14

Lien de parenté avec vous

16

Date de naissance (année mois jour)

18 1

2e parent

10 Nom légal

12 Prénom

Numéro d'assurance sociale

14

Lien de parenté avec vous

16

Date de naissance (année mois jour)

18 1

Période pendant laquelle vous avez hébergé le 1er parent

24 en **2001** du (mois jour) au (mois jour) = Nombre de jours

26 en **2002** du (mois jour) au (mois jour) = Nombre de jours

28 en **2003** du (mois jour) au (mois jour) = Nombre de jours

32 Si la période d'hébergement du 2e parent correspond à la période inscrite aux lignes 24, 26 et 28, cochez cette case. ☐

Sinon, procurez-vous le formulaire *Crédit d'impôt pour l'hébergement d'un parent* (TP-1029.8.54) et remplissez la section relative au 2e parent.

Pour les autres parents ouvrant droit à un crédit d'impôt, remplissez également le formulaire TP-1029.8.54.

34 Si la période inscrite à la ligne 26 est égale ou supérieure à 183 jours, cochez cette case. ☐

36 Si la période inscrite à la ligne 26 est de 365 jours, cochez cette case. ☐

38 Si les périodes inscrites aux lignes 24 et 26 **ou** 26 et 28 couvrent ensemble au moins 365 jours consécutifs, cochez cette case. ☐

Si, à la date où vous produisez votre déclaration, la période d'au moins 365 jours consécutifs n'est pas terminée, mais qu'il est raisonnable de considérer qu'elle le sera avant le 2 juillet 2003, cochez cette case. 40 ☐

C. Calcul du crédit d'impôt

Si quelqu'un d'autre demande un crédit pour le même parent, cette personne et vous devez fractionner le crédit de 550 $. Dans ce cas, chacun doit joindre à sa déclaration une annexe H distincte.

Inscrivez ci-après le ou les montants que **vous** demandez.

Si vous avez coché la case à la ligne 36, les cases aux lignes 34 et 38 ou celles aux lignes 34 et 40, **inscrivez 550 $**. 42.1

Si vous avez coché la case à la ligne 32, **inscrivez 550 $**. + 42.2

Additionnez les montants des lignes 42.1 et 42.2. **Reportez le résultat à la ligne 462 de votre déclaration.** = 48

D. Déclaration d'hébergement

Je déclare que, pendant toutes les périodes inscrites à la partie B, j'ai habité à l'adresse indiquée à la partie A avec le ou les parents mentionnés à la partie B.

Signature du particulier qui demande le crédit d'impôt — Date

E. Déclaration concernant la tenue d'une habitation

Je déclare que j'ai tenu, seul ou conjointement, pendant toutes les périodes inscrites à la partie B, l'habitation visée à la partie A, dont mon conjoint ou moi étions propriétaire, locataire ou sous-locataire.

Signature du particulier ou de son conjoint — Date

Revenu Québec

Crédit pour les particuliers habitant un village nordique

Annexe I

2002

Si vous avez habité un village nordique en 2002, remplissez cette annexe. Le Ministère vous informera du montant auquel vous avez droit et de la façon dont il a été calculé. **Notez que vous n'avez aucun renseignement à reporter sur la déclaration.**

Identification du demandeur (consultez le guide, à la page 14)

1 Nom

2 Prénom

11 Numéro d'assurance sociale

Villages nordiques

Akulivik	Kuujjuaq
Aupaluk	Kuujjuarapik
Inukjuak	Puvirnituq
Ivujivik	Quaqtaq
Kangiqsualujjuaq	Salluit
Kangiqsujuaq	Tasiujaq
Kangirsuk	Umiujaq

Nombre de mois (complets ou incomplets) en 2002 où vous avez habité un village nordique. Voyez la liste ci-contre. 21

Nombre de mois (complets ou incomplets) en 2002 où votre conjoint (au 31 décembre 2002) a habité un village nordique 22

Nombre d'enfants à charge (voyez la définition dans le guide, à la ligne 367) qui ne remplissent pas les conditions pour demander ce crédit 23

Numéro d'assurance sociale de chacun des enfants

30

31

32

Revenu Québec

Attestation nécessaire pour l'obtention du montant pour personne vivant seule

Annexe J

2002

Vous devez remplir cette annexe si vous demandez un montant pour personne vivant seule ou uniquement avec un ou des enfants à charge, à la ligne 361 de votre déclaration, mais que **vous ne pouvez pas fournir la preuve** que vous avez tenu une habitation (voyez la définition dans le guide, à la ligne 361), c'est-à-dire le relevé 4 ou une copie de votre facture d'impôts fonciers.

Vous devez remplir **toutes les sections** de l'annexe et la joindre à votre déclaration.

Adresse de l'habitation (écrivez en majuscules)

Adresse de l'habitation que vous avez tenue et occupée en 2002

Code postal

Raisons

Veuillez indiquer ci-dessous les raisons pour lesquelles vous ne pouvez pas fournir le relevé 4 ou une copie de votre facture d'impôts fonciers.

Signature

Je déclare que, pendant toute l'année d'imposition 2002, j'ai occupé ordinairement et tenu une habitation.

S'il s'agit d'une personne décédée : Je déclare que jusqu'à la date de son décès cette personne a occupé ordinairement et tenu une habitation.

X

Signature du particulier (ou du représentant légal de la personne décédée)

Date

Remarque

Pour avoir le droit d'inscrire un montant pour personne vivant seule, vous devez remplir les **deux** conditions suivantes :

- **pendant toute l'année 2002** (ou jusqu'à la date du décès s'il s'agit d'une personne décédée), vous avez occupé ordinairement et tenu une habitation dans laquelle vous viviez **seul ou uniquement avec un ou des enfants à charge** (voyez la définition dans le guide, à la ligne 367) ;
- **à aucun moment en 2002**, vous n'aviez un conjoint. Si, à un moment quelconque en 2002, vous aviez un conjoint mais que vous viviez séparés pour une raison autre que la rupture de votre union, vous ne deviez pas subvenir à ses besoins à ce moment.

Formulaire prescrit – Sous-ministre du Revenu

Revenu Québec

Cotisation au Régime d'assurance médicaments du Québec

Annexe K 2002

I

Si, en 2002, vous aviez une carte d'assurance maladie, vous deviez être couvert par une assurance médicaments de base offerte par un régime d'assurance collective auquel vous pouviez adhérer, sinon vous deviez être couvert par le Régime d'assurance médicaments du Québec, administré par la RAMQ. Sauf exception, les personnes qui ne sont pas couvertes par une assurance collective doivent participer au financement du régime public en payant une cotisation.

Vous n'avez pas à remplir cette annexe ni à payer de cotisation si vous étiez **en 2002** dans l'une des situations mentionnées ci-après. Vous devez cependant inscrire le numéro identifiant votre situation à la case 449 de votre déclaration. Si vous choisissez de payer la cotisation de votre conjoint, vous devez remplir cette annexe ; vous n'avez donc rien à inscrire à la case 449 de votre déclaration.

14	Vous étiez couvert **pendant toute l'année** par une assurance médicaments de base offerte par un régime d'assurance collective (voyez la définition dans le guide, à la ligne 447).
16	Vous étiez couvert **pendant toute l'année** par une assurance médicaments de base offerte par un régime d'assurance collective auquel votre conjoint, votre père ou votre mère avait adhéré.
18	Vous avez reçu **pendant toute l'année** de l'aide financière de dernier recours.
20	Votre conjoint fournit les renseignements demandés vous concernant à la section 2 de la partie B de son annexe et il choisit de payer, s'il y a lieu, votre cotisation.
22	Vous étiez pendant toute l'année âgé de moins de 18 ans et n'étiez pas marié.
24	Vous étiez un Indien inscrit au registre du ministère des Affaires indiennes et du Nord canadien ou un Inuit reconnu par ce ministère.
26	Vous étiez pendant toute l'année bénéficiaire de la Convention de la Baie-James et du Nord québécois ou de la Convention du Nord-Est québécois.
30	Vous avez séjourné pendant toute l'année à l'extérieur du Québec.
32	Vous n'aviez pas de conjoint au 31 décembre 2002 et le montant de la ligne 220 de votre déclaration n'excède pas 11 680 $.
34	Vous aviez un conjoint au 31 décembre 2002 et le total des montants de la ligne 220 de votre déclaration et de celle de votre conjoint n'excède pas 18 940 $.

Remplissez les parties A, B et C si vous n'étiez pas dans l'une des situations mentionnées ci-dessus.

A. Revenu servant au calcul de la cotisation

Montant de la ligne 220 de votre déclaration					36	
Montant de la ligne 220 de la déclaration de votre conjoint (au 31 décembre 2002)				+	37	
Additionnez les montants des lignes 36 et 37.				=	40	
Si vous aviez un conjoint au 31 décembre 2002, inscrivez **18 940 $** ; sinon, inscrivez **11 680 $**.		41				
Si vous aviez un conjoint au 31 décembre 2002 et que le **total** des montants indiqués à la ligne 25 de la partie A de l'annexe A de votre déclaration et de celle de votre conjoint vaut pour **un seul** enfant, inscrivez **2 670 $**. Si ce total vaut pour plus d'un enfant, inscrivez **5 135 $**.	+	42				
Si vous **n'aviez pas** de conjoint au 31 décembre 2002 et que vous avez indiqué un montant à la ligne 25 de la partie A de l'annexe A pour **un seul** enfant, inscrivez **7 260 $**. Si vous avez indiqué un montant pour plus d'un enfant, inscrivez **9 930 $**.	+	44				
Additionnez les montants des lignes 41 à 44.	=	46		▶	46	
Montant de la ligne 40 moins celui de la ligne 46. Si le résultat est négatif, inscrivez 0. Dans ce cas, vous n'avez pas à payer de cotisation.				**Revenu servant au calcul de la cotisation** =	**48**	

B. Questionnaire servant à déterminer le ou les mois pour lesquels vous ne devez pas payer de cotisation

1. VOUS – En 2002, étiez-vous dans une ou plusieurs des situations suivantes ?
Si **oui**, cochez la case appropriée et le ou les mois pendant lesquels vous avez été (au moins une journée) dans cette ou ces situations. Veuillez ne pas cocher un même mois plus d'une fois.

		Oui
Vous étiez couvert par une assurance médicaments de base offerte par un régime d'assurance collective (voyez la définition dans le guide, à la ligne 447) auquel vous, votre conjoint, votre père ou votre mère aviez adhéré, et ce régime couvrait le coût des médicaments.	50	
Vous étiez âgé d'au moins 60 ans mais de moins de 65 ans et déteniez un carnet de réclamation valide délivré par le ministère de l'Emploi et de la Solidarité sociale.	51	
Vous receviez de l'aide financière de dernier recours.	52	
Vous étiez âgé de moins de 18 ans et n'étiez pas marié.	53	
Vous étiez âgé d'au moins 18 ans mais de moins de 26 ans, fréquentiez à temps plein un établissement d'enseignement et à ce moment vous n'aviez pas de conjoint. Consultez le guide, à la ligne 447.	54	
Vous étiez un Indien inscrit au registre du ministère des Affaires indiennes et du Nord canadien ou un Inuit reconnu par ce ministère.	55	
Vous étiez bénéficiaire de la Convention de la Baie-James et du Nord québécois ou de la Convention du Nord-Est québécois.	56	
Vous étiez dans un centre d'hébergement et de soins de longue durée régi par la *Loi sur les services de santé et les services sociaux*.	57	
Vous aviez une déficience grave et prolongée survenue **avant que vous ayez 18 ans**. Consultez le guide, à la ligne 447.	58	
Vous étiez dans une situation mentionnée dans le guide au paragraphe « Autres situations », à la ligne 447.	59	

Si oui, cochez les mois visés.	
	Janvier
	Février
	Mars
	Avril
	Mai
	Juin
	Juillet
	Août
	Septembre
	Octobre
	Novembre
	Décembre

Nombre de mois cochés **de janvier à juin** 60 + Nombre de mois cochés **de juillet à décembre** 61 = Additionnez les nombres des lignes 60 et 61. **62**

Remplissez la section 2 (ci-après) pour votre conjoint si vous choisissez de payer sa cotisation.

2. VOTRE CONJOINT – En 2002, votre conjoint (au 31 décembre) était-il dans une ou plusieurs des situations suivantes ?
Si **oui**, cochez la case appropriée et le ou les mois pendant lesquels il a été (au moins une journée) dans cette ou ces situations. Veuillez ne pas cocher un même mois plus d'une fois.

		Oui
Il était couvert par une assurance médicaments de base offerte par un régime d'assurance collective (voyez la définition dans le guide, à la ligne 447) auquel lui, vous, son père ou sa mère aviez adhéré, et ce régime couvrait le coût des médicaments.	64	
Il était âgé d'au moins 60 ans mais de moins de 65 ans et détenait un carnet de réclamation valide délivré par le ministère de l'Emploi et de la Solidarité sociale.	65	
Il recevait de l'aide financière de dernier recours.	66	
Il était âgé de moins de 18 ans et n'était pas marié.	67	
Il était âgé d'au moins 18 ans mais de moins de 26 ans, fréquentait à temps plein un établissement d'enseignement et à ce moment n'avait pas de conjoint. Consultez le guide, à la ligne 447.	68	
Il était un Indien inscrit au registre du ministère des Affaires indiennes et du Nord canadien ou un Inuit reconnu par ce ministère.	69	
Il était bénéficiaire de la Convention de la Baie-James et du Nord québécois ou de la Convention du Nord-Est québécois.	70	
Il était dans un centre d'hébergement et de soins de longue durée régi par la *Loi sur les services de santé et les services sociaux*.	71	
Il avait une déficience grave et prolongée survenue **avant qu'il ait 18 ans**. Consultez le guide, à la ligne 447.	72	
Il était dans une situation mentionnée dans le guide au paragraphe « Autres situations », à la ligne 447.	73	

Si oui, cochez les mois visés.	
	Janvier
	Février
	Mars
	Avril
	Mai
	Juin
	Juillet
	Août
	Septembre
	Octobre
	Novembre
	Décembre

Nombre de mois cochés **de janvier à juin** | 74 | + Nombre de mois cochés **de juillet à décembre** | 75 | = Additionnez les nombres des lignes 74 et 75. | 76 |

C. Calcul de la cotisation

Veuillez lire les instructions suivantes et suivre celle qui s'applique à votre situation.

Si le revenu servant au calcul de la cotisation inscrit à la ligne 48
- n'excède pas 5 000 $, reportez-le à la **colonne A** ;
- est supérieur à 5 000 $, reportez-le à la **colonne B**.

			A		B	
Montant de la ligne 48. Voyez les instructions ci-dessus.		77				
	–	78	0 000	00	5 000	00
Montant de la ligne 77 moins celui de la ligne 78	=	79				
Si vous remplissez la colonne **A**, inscrivez 2,10 % si vous aviez un conjoint au 31 décembre 2002 ; sinon, inscrivez 4,19 %. Si vous remplissez la colonne **B**, inscrivez 3,15 % si vous aviez un conjoint au 31 décembre 2002 ; sinon, inscrivez 6,29 %.	x	80	%		%	
Montant de la ligne 79 multiplié par le pourcentage de la ligne 80	=	81				
Si vous remplissez la colonne **B**, inscrivez 105 $ si vous aviez un conjoint au 31 décembre 2002 ; sinon, inscrivez 209,50 $.	+	82	000	00		
Additionnez les montants des lignes 81 et 82 (**maximum : 422 $**). Reportez le résultat à la ligne 84 et, s'il y a lieu, à la ligne 91.	=	83				

Montant de la ligne 83 de la colonne **A** ou **B**, selon le cas				84	
Montant de la ligne 84		x Nombre de mois inscrit à la ligne 62	÷ 12	▶ 85	
Montant de la ligne 84 moins celui de la ligne 85				= 86	

Nombre de mois inscrit à la ligne 60		x 32,08 $			87	403 50
Nombre de mois inscrit à la ligne 61		x 35,17 $	+			
Additionnez les résultats.			=		▶ 88	
Montant de la ligne 87 moins celui de la ligne 88					= 89	
Inscrivez le moins élevé des montants des lignes 86 et 89.						90

Si vous choisissez de payer la cotisation de votre conjoint, remplissez les lignes 91 à 97.

Montant de la ligne 83 de la colonne **A** ou **B**, selon le cas				91	
Montant de la ligne 91		x Nombre de mois inscrit à la ligne 76	÷ 12	▶ 92	
Montant de la ligne 91 moins celui de la ligne 92				= 93	

Nombre de mois inscrit à la ligne 74		x 32,08 $			94	403 50
Nombre de mois inscrit à la ligne 75		x 35,17 $	+			
Additionnez les résultats.			=		▶ 95	
Montant de la ligne 94 moins celui de la ligne 95					= 96	
Inscrivez le moins élevé des montants des lignes 93 et 96.					+	97
Additionnez les montants des lignes 90 et 97. Reportez le résultat à la ligne 447 de votre déclaration.					**Cotisation au Régime d'assurance médicaments du Québec** =	**98**

Revenu Québec

Revenus d'entreprise

Annexe L

2002

A. Revenus nets d'entreprise

Inscrivez aux lignes 23 à 26 les revenus d'entreprise autres que ceux visés aux lignes 28 et 29.

Annexez les états financiers ou le formulaire TP-80, s'il y a lieu.

Entreprise autre que celles visées ci-après	Revenus bruts	13		Revenus nets		23	
Agriculture ou pêche	Revenus bruts	14		Revenus nets	+	24	
Profession	Revenus bruts	**15**		Revenus nets	+	25	
Travail à la commission	Revenus bruts	16		Revenus nets	+	26	

Additionnez les montants des lignes 23 à 26.	=	27	
Revenus provenant d'une société de personnes qui sont alloués à un associé retiré et allocation de fin de carrière reçue par un médecin dans l'année où il n'exerçait pas sa profession	+	28	
Revenus provenant d'une société de personnes dans laquelle vous étiez un associé déterminé et revenus étrangers selon le relevé 16, case E	+	29	
Additionnez les montants des lignes 27 à 29.	=	30	

Provision de 2001 relative à un revenu d'entreprise		31				
Provision de 2002 relative à un revenu d'entreprise. Remplissez la partie B.	–	32				
Montant de la ligne 31 moins celui de la ligne 32	=	33		▶ +	33	

Additionnez les montants des lignes 30 et 33.
Reportez le résultat à la ligne 164 de votre déclaration. **Revenus nets d'entreprise** = **34**

B. Provision de 2002 relative au revenu d'entreprise de 1995

Veuillez noter que vous ne devez pa tenir compte des lignes 46 et 50 si vous produisez une déclaration correspondant au régime d'imposition simplifié.

Un calcul distinct doit être effectué pour chaque entreprise.

Total des montants des lignes 104 à 154 de votre déclaration		41	
Montant de la ligne 30 (ci-dessus)	+	42	
Montant de la ligne 31 (ci-dessus)	+	43	
Additionnez les montants des lignes 41 à 43.	=	44	

Montant de la ligne 219 de votre déclaration (sans tenir compte des déductions pour cotisations au RRQ pour un travail autonome et cotisations facultatives [voyez le guide, au point 2 de la ligne 217])		45				
Montant de la ligne 274 de votre déclaration	+	46				
Additionnez les montants des lignes 45 et 46.	=	47		▶ –	47	

Montant de la ligne 44 moins celui de la ligne 47	=	48	
Montant de pension de sécurité de la vieillesse à rembourser dans la déclaration de revenus fédérale. Ce montant est inclus à la ligne 217 de votre déclaration.	+	49	
Montant déduit à titre de provision relative à une remise de dette	+	50	
Additionnez les montants des lignes 48 à 50.	=	51	
Provision de 2002 relative à toute autre entreprise	–	52	
Montant de la ligne 51 moins celui de la ligne 52. Si le résultat est négatif, inscrivez 0.	=	53	

Provision de 2001 relative à l'entreprise visée (montant inclus à la ligne 31)		54	

Revenu de l'entreprise visée qui ouvre droit à la provision. Consultez le guide, à la ligne 164.		55	
Pourcentage appliqué en 2002 au revenu ouvrant droit à la provision	x	56	**25 %**
Montant de la ligne 55 multiplié par 25 %	=	57	

Inscrivez le **moins élevé** des montants des lignes 53, 54 et 57. Reportez une partie ou la totalité de ce montant à la ligne 32 (ci-dessus). **Provision à laquelle vous avez droit** 58

Revenu Québec

Montant pour frais de scolarité ou d'examen ou pour intérêts payés sur un prêt étudiant

Annexe M 2002

Cette annexe concerne les frais de scolarité ou d'examen d'un élève qui ont été payés en 2002 ainsi que les intérêts qui ont été payés en 2002 sur un prêt étudiant consenti à tout particulier.

Elle s'adresse aussi au particulier qui a déterminé en 2001 un montant pouvant être reporté sur les années suivantes à titre de frais de scolarité ou d'examen, ou à titre d'intérêts payés sur un prêt étudiant.

Si des frais de scolarité ou d'examen ont été payés après 1996 ou si des intérêts sur un prêt étudiant ont été payés après 1997, mais que vous n'aviez pas déterminé en 2001 quels montants vous pouviez reporter sur les années suivantes, consultez le guide à la ligne 384 ou 385, selon le cas.

Régime d'imposition simplifié

Si vous produisez une déclaration correspondant au régime d'imposition simplifié, vous ne pouvez pas demander un montant pour vos frais de scolarité ou d'examen ni pour les intérêts payés sur un prêt étudiant. Toutefois, vous avez la possibilité de reporter ces montants sur les années suivantes. Pour ce faire, veuillez remplir l'annexe M et la joindre à votre déclaration.

Si vous croyez avoir avantage à demander un crédit d'impôt pour vos frais de scolarité ou d'examen (ligne 40) ou pour les intérêts payés sur un prêt étudiant (ligne 62), plutôt que de profiter du montant forfaitaire de 2 780 $, vous devez produire une déclaration correspondant au régime d'imposition général (voyez le document *Deux régimes d'imposition*).

Remplissez la section relative au conjoint uniquement si vous produisez votre déclaration et celle de votre conjoint sur le même formulaire.

Si vous désirez de plus amples renseignements, communiquez avec le ministère du Revenu.

Identification

	Vous	Votre conjoint au 31 décembre 2002
Numéro d'assurance sociale	6	6

A. Frais de scolarité ou d'examen

			Vous		Votre conjoint	
Partie inutilisée des frais de scolarité ou d'examen (ligne 40 de l'annexe M de 2001)		33			33	
Frais de scolarité ou d'examen payés pour l'année 2002 (s'ils totalisent plus de 100 $)	+	34		+	34	
Additionnez les montants des lignes 33 et 34. Reportez une partie ou la totalité de ce montant à la ligne 384 de votre déclaration. **Montant pour frais de scolarité ou d'examen**	=	36		=	36	
Montant de la ligne 384 de la déclaration correspondant au régime d'imposition général de 2002	–	38		–	38	
Montant de la ligne 36 moins celui de la ligne 38 **Montant pouvant être reporté sur les années subséquentes**	=	40		=	40	

Joignez à votre déclaration les reçus relatifs aux frais de scolarité ou d'examen payés pour l'année 2002.

B. Intérêts payés sur un prêt étudiant

			Vous		Votre conjoint	
Partie inutilisée des intérêts payés sur un prêt étudiant (ligne 62 de l'annexe M de 2001)		**46**			**46**	
Intérêts payés en 2002 sur un prêt étudiant	+	48		+	48	
Additionnez les montants des lignes 46 et 48. Reportez une partie ou la totalité de ce montant à la ligne 385 de votre déclaration. **Montant pour intérêts payés sur un prêt étudiant**	=	52		=	52	
Montant de la ligne 385 de la déclaration correspondant au régime d'imposition général de 2002	–	60		–	60	
Montant de la ligne 52 moins celui de la ligne 60 **Montant pouvant être reporté sur les années subséquentes**	=	**62**		=	**62**	

Joignez à votre déclaration les preuves de paiement d'intérêts sur un prêt étudiant à l'égard de l'année 2002.

Revenu Québec

Grilles de calcul

(à conserver pour vos dossiers)

2002

105 GRILLE DE CALCUL – Correction des revenus d'emploi

Montant de la case A du relevé 22		1	
Total des montants figurant à la case P de vos relevés 1	–	2	
Montant de la ligne 1 moins celui de la ligne 2. **Reportez le résultat à la ligne 105 de votre déclaration** (s'il est négatif, inscrivez-le entre parenthèses et soustrayez-le au lieu de l'additionner). **Correction des revenus d'emploi**	=	3	

142 GRILLE DE CALCUL – Pension alimentaire à inclure dans le revenu

Montant total de la pension alimentaire reçue en 2002				1	
Montant de la pension alimentaire assujettie aux mesures concernant la **défiscalisation des pensions alimentaires pour enfant**					
• que vous deviez recevoir pour les années 1997 à 2001, **mais que vous n'aviez pas reçue au 31 décembre 2001**		2			
• que vous deviez recevoir pour l'année 2002	+	3			
Additionnez les montants des lignes 2 et 3.	=	4		▶ – 4	
Montant de la ligne 1 moins celui de la ligne 4. Si le résultat est négatif, consultez dans le guide, à la ligne 142, le paragraphe « Report d'un montant de pension alimentaire défiscalisée ». **S'il est positif, reportez-le à la ligne 142 de votre déclaration. Pension alimentaire à inclure dans le revenu**				= 5	

225 GRILLE DE CALCUL – Pension alimentaire déductible

Montant total de la pension alimentaire payée en 2002				1	
Montant de la pension alimentaire assujettie aux mesures concernant la **défiscalisation des pensions alimentaires pour enfant**					
• que vous deviez payer pour les années 1997 à 2001, mais que vous n'aviez pas payée au 31 décembre 2001		2			
• que vous deviez payer pour l'année 2002	+	3			
Additionnez les montants des lignes 2 et 3.	=	4		▶ – 4	
Montant de la ligne 1 moins celui de la ligne 4. Si le résultat est négatif, consultez dans le guide, à la ligne 225, le paragraphe « Report d'un montant de pension alimentaire défiscalisée ». **S'il est positif, reportez-le à la ligne 225 de la déclaration correspondant au régime d'imposition général. Pension alimentaire déductible**				= 5	

297 GRILLE DE CALCUL – Déduction pour droits d'auteur

						1	15 000 00
Revenus provenant de droits d'auteur. Consultez le guide, à la ligne 297.		2					
	–	3	30 000	00			
Montant de la ligne 2 moins celui de la ligne 3. Si le résultat est négatif, inscrivez 0.	=	4			x 0,5 =	– 5	
Montant de la ligne 1 moins celui de la ligne 5						= 6	
Inscrivez le moins élevé des montants des lignes 2 et 6. **Reportez-le à la ligne 297 de la déclaration correspondant au régime d'imposition général. Déduction pour droits d'auteur**						7	

380 GRILLE DE CALCUL – Montant pour conjoint, si un des conjoints est décédé en 2002

Montant maximal pour conjoint (si un des conjoints est décédé en 2002)					1	6 060 00
Montant de la ligne 220 de la déclaration du conjoint		2				
Total des montants des lignes 293 et 295 de sa déclaration, **plus** le montant demandé à titre de déduction relative au RIC	–	3				
Montant de la ligne 2 moins celui de la ligne 3. **Reportez le résultat à la ligne 379 de votre déclaration.** **Revenu du conjoint**	=	4		▶	4	
Montant de la ligne 1 moins celui de la ligne 4. Si le résultat est négatif, inscrivez 0. **Reportez le résultat à la ligne 380 de la déclaration correspondant au régime d'imposition simplifié.** **Montant pour conjoint**					= 5	

389 GRILLE DE CALCUL – Dons de bienfaisance, dons au gouvernement et autres dons

Important : Avant de remplir cette grille, consultez le guide.

Dons de bienfaisance		1				
Dons au gouvernement	+	2				
Autres dons	+	3				
Additionnez les montants des lignes 1 à 3.	=	4				
Inscrivez le moins élevé des montants suivants : le montant de la ligne 4 ou 2 000 $.	–	5		▶	5	
Montant de la ligne 4 moins celui de la ligne 5	=	6				
			x 1,2			
Montant de la ligne 6 multiplié par 1,2	=	7		+ ▶	7	
Additionnez les montants des lignes 5 et 7. **Reportez le résultat à la ligne 389 de votre déclaration.** **Montant pour dons**					= 8	

401 GRILLE DE CALCUL – Impôt sur le revenu imposable

Revenu imposable (ligne 299 de votre déclaration)	1	

Veuillez lire les instructions suivantes et suivre celle qui s'applique à votre situation.
Si votre revenu imposable inscrit à la ligne 1 (**ci-dessus**)

- n'excède pas 26 700 $, reportez-le à la ligne 2 dans la colonne **A** ;
- est supérieur à 26 700 $ mais n'excède pas 53 405 $, reportez-le à la ligne 2 dans la colonne **B** ;
- est supérieur à 53 405 $, reportez-le à la ligne 2 dans la colonne **C**.

			A		B		C	
Revenu imposable. Voyez les instructions ci-dessus.		2						
	–	3	00 000	00	26 700	00	53 405	00
Montant de la ligne 2 moins celui de la ligne 3	=	4						
	x	5	16 %		20 %		24 %	
Montant de la ligne 4 multiplié par le pourcentage de la ligne 5	=	6						
	+	7	0 000	00	4 272	00	9 613	00
Additionnez les montants des lignes 6 et 7. **Reportez le résultat à la ligne 401 de votre déclaration.** **Impôt sur le revenu imposable**	=	8						

414 GRILLE DE CALCUL – Crédit d'impôt pour contribution à des partis politiques autorisés du Québec

Contributions à des partis politiques **provinciaux** autorisés du Québec (**maximum : 400 $**)		1		
Contributions à des partis politiques **municipaux** autorisés du Québec (**maximum : 140 $**)	+	2		
Additionnez les montants des lignes 1 et 2.	=	3		
			x 75 %	
Montant de la ligne 3 multiplié par 75 %. **Reportez le résultat (maximum : 405 $) à la ligne 414 de votre déclaration.** **Crédit d'impôt pour contribution à des partis politiques**	=	4		

445 GRILLE DE CALCUL – Cotisations au RRQ pour un travail autonome et cotisations facultatives

Revenus nets d'entreprise. Additionnez les montants des lignes 27 et 33 de l'annexe L. Si le résultat est négatif, inscrivez 0.						1	
Revenus pour lesquels vous désirez verser des cotisations facultatives. Consultez le guide, à la ligne 445.					+	2	
Cotisations au RRQ et au RPC (ligne 98)		3					
	x	4	**21,2766**				
Montant de la ligne 3 multiplié par 21,2766	=	5					
Exemption	+	6	**3 500**	**00**			
Additionnez les montants des lignes 5 et 6.	=	7					
Revenus d'emploi (ligne 101)		8					
Montant qui figure au centre de votre relevé 1, après la mention « Case Q : option d'achat de titres ayant fait l'objet d'un choix »	+	9					
Additionnez les montants des lignes 8 et 9.	=	10					
Montant inclus à la ligne 101 à la suite de la vente de titres acquis avant 2002 et pour lesquels vous avez choisi de reporter la valeur de l'avantage à l'année de leur vente	–	11					
Montant de la ligne 10 moins celui de la ligne 11	=	12					
Inscrivez le moins élevé des montants des lignes 7 et 12.					+	13	
Additionnez les montants des lignes 1, 2 et 13 (**maximum : 39 100 $**).					=	14	
Exemption					–	15	**3 500** **00**
Montant de la ligne 14 moins celui de la ligne 15. Si le résultat est négatif, inscrivez 0.					=	16	
					x	17	**9,4 %**
Montant de la ligne 16 multiplié par 9,4 % (**maximum : 3 346,40 $**)					=	18	
Montant de la ligne 3 ▶	19			x **2**	▶	20	
Montant de la ligne 18 moins celui de la ligne 20. Si le résultat est négatif, inscrivez 0. Reportez le résultat à la ligne 445 de votre déclaration. **Cotisations au RRQ pour un travail autonome et cotisations facultatives**					=	21	
Montant de la ligne 20						22	
Montant de la ligne 18					–	23	
Montant de la ligne 22 moins celui de la ligne 23. Si le résultat est négatif, inscrivez 0.					=	24	
					x	25	**50 %**
Montant de la ligne 24 mutiplié par 50 %. Reportez le résultat à la ligne 452 de votre déclaration. **Cotisations payées en trop**					=	26	
Montant de la ligne 12 (**maximum : 39 100 $**)						27	
Exemption					–	28	**3 500** **00**
Montant de la ligne 27 moins celui de la ligne 28. Si le résultat est négatif, inscrivez 0.					=	29	
							x **4,7 %**
Montant de la ligne 29 multiplié par 4,7 %					=	30	
Montant de la ligne 3				31			
Montant de la ligne 26		32					
Montant de la ligne 30	+	33					
Additionnez les montants des lignes 32 et 33.	=	34		▶ 34			
Montant de la ligne 31 moins celui de la ligne 34. Si le résultat est négatif, inscrivez 0.				= 35	▶ +	35	
Montant de la ligne 21				36			
Montant de la ligne 36 multiplié par 50 %. Reportez le résultat à la ligne 217 de votre déclaration. **Déduction pour cotisations au RRQ**				x **50 %** = 37	▶ +	37	
Additionnez les montants des lignes 30, 35 et 37 (**maximum : 1 673,20 $**). Reportez le résultat à la ligne 370 de la déclaration correspondant au régime d'imposition général. **Cotisations au RRQ**					=	38	

A – Si vous êtes le seul soutien de l'enfant (chef de famille monoparentale)

Remplissez cette partie si vous êtes le seul soutien de l'enfant (chef de famille monoparentale), que vous poursuiviez en 2002 des études et que les frais de garde ouvrant droit au crédit sont limités en raison du montant inscrit à la ligne 18 de la partie A de l'annexe C.

Nombre d'enfants inscrit à la ligne 42 de l'annexe C	▶		x 250 $		1	
Nombre d'enfants inscrit à la ligne 44 de l'annexe C	▶		x 175 $	+	2	
Nombre d'enfants inscrit à la ligne 46 de l'annexe C	▶		x 100 $	+	3	
Additionnez les montants des lignes 1 à 3.				=	4	

Nombre de **semaines** en 2002 au cours desquelles des frais de garde ont été engagés alors que vous fréquentiez **à temps plein** un établissement d'enseignement		5				
Nombre de **mois** en 2002 au cours desquels des frais de garde ont été engagés alors que vous fréquentiez **à temps partiel** un établissement d'enseignement. Vous devez exclure les mois qui comprennent les semaines prises en compte à la ligne 5.	+	6				
Additionnez les nombres des lignes 5 et 6.	=	7		▶ x	7	
Montant de la ligne 4 multiplié par le nombre de la ligne 7				=	8	

Montant de la ligne 220 de votre déclaration	9		
Montant de la ligne 41 de l'annexe C moins celui de la ligne 58	10		
Montant de la ligne 50 de l'annexe C moins celui de la ligne 58	11		
Inscrivez le moins élevé des montants des lignes 8, 9, 10 et 11. Reportez-le à la ligne 88 de l'annexe C.	15		

B – Si vous êtes le soutien ayant le revenu gagné le plus élevé

Remplissez cette partie si vous et l'autre soutien de l'enfant poursuiviez des études au cours d'une même période en 2002 et que les frais de garde ouvrant droit au crédit d'impôt sont limités en raison du montant inscrit à la ligne 69 de la partie E de l'annexe C.

Nombre d'enfants inscrit à la ligne 42 de l'annexe C	▶		x 250 $		1	
Nombre d'enfants inscrit à la ligne 44 de l'annexe C	▶		x 175 $	+	2	
Nombre d'enfants inscrit à la ligne 46 de l'annexe C	▶		x 100 $	+	3	
Additionnez les montants des lignes 1 à 3.				=	4	

Nombre de **semaines** en 2002 au cours desquelles des frais de garde ont été engagés alors que vous et l'autre soutien fréquentiez **à temps plein** un établissement d'enseignement		5				
Nombre de **mois** en 2002 au cours desquels des frais de garde ont été engagés alors que vous et l'autre soutien fréquentiez **à temps partiel** un établissement d'enseignement. Vous devez exclure les mois qui comprennent les semaines prises en compte à la ligne 5.	+	6				
Additionnez les nombres des lignes 5 et 6.	=	7		▶ x	7	
Montant de la ligne 4 multiplié par le nombre de la ligne 7				=	8	

Montant de la ligne 220 de votre déclaration ou de celle de l'autre soutien, s'il est plus élevé	9		
Montant de la ligne 41 de l'annexe C moins celui de la ligne 70	10		
Montant de la ligne 50 de l'annexe C moins celui de la ligne 70	11		
Montant de la ligne 68 de l'annexe C moins celui de la ligne 69	12		
Inscrivez le moins élevé des montants des lignes 8, 9, 10, 11 et 12. Reportez-le à la ligne 88 de l'annexe C.	15		